SATURATOR DO WODY GAZOWANEJ



AARKE

Carbonator 3 Matte Black

Instrukcja obsługi, montażu i konserwacji

Mechaniczny saturator bez zasilania, kolor czarny mat: butelka PET 1 l (0,8 l do linii), nabój CO_2 425 g kupowany osobno, 1–3 cykle gazowania.

0,8 l
wody na jedno gazowanie

425 g
nabój CO_2 Ø 60 mm (kup osobno)

1–3×
cykle dźwignią do brzęczenia

SPIS TREŚCI

1	Informacje ogólne	02	2	Bezpieczeństwo	04
3	Dane techniczne	08	4	Budowa i zawartość zestawu	10
5	Przygotowanie do pracy	13	6	Montaż i wymiana naboju CO_2	15
7	Pierwsze gazowanie	17	8	Codzienne użytkowanie	19
9	Czyszczenie i konserwacja	21	10	Rozwiązywanie problemów	24
11	Części zamienne i akcesoria	27	12	Gwarancja i serwis	27
13	Karta serwisowa i kontakt	30			

FILTRY Sp. z o.o.
ul. Piotra Bardowskiego 1, 35-005 Rzeszów
tel. +48 515 901 301 · sklep@filtry-wody.pl

Wydanie 2.0 · październik 2026
FW-IN-AARKE-CARBONATOR-3-MATTE-BLACK
Zachowaj instrukcję na czas użytkowania urządzenia.

1 Informacje ogólne

Do czego służy saturator Aarke Carbonator 3, jak działa i co wyróżnia tę wersję kolorystyczną.

Ta instrukcja dotyczy saturatora do wody gazowanej **Aarke Carbonator 3 Matte Black** (kolor: czarny mat, kod producenta **A1018**). Opisuje montaż i wymianę naboju CO_2, przygotowanie wody gazowanej, regulację nagazowania, czyszczenie saturatora i butelki PET, wymianę uszczelki naboju oraz rozwiązywanie problemów. Treść opracowano na podstawie instrukcji obsługi Aarke Carbonator 3 (wydanie wielojęzyczne z częścią polską) oraz poradników i odpowiedzi działu wsparcia Aarke.

Saturator działa na gaz pod ciśnieniem. Producent podkreśla, że każde takie urządzenie trzeba obsługiwać ostrożnie i wyłącznie zgodnie z przeznaczeniem. Przed pierwszym użyciem przeczytaj rozdział o bezpieczeństwie i zachowaj instrukcję na później.

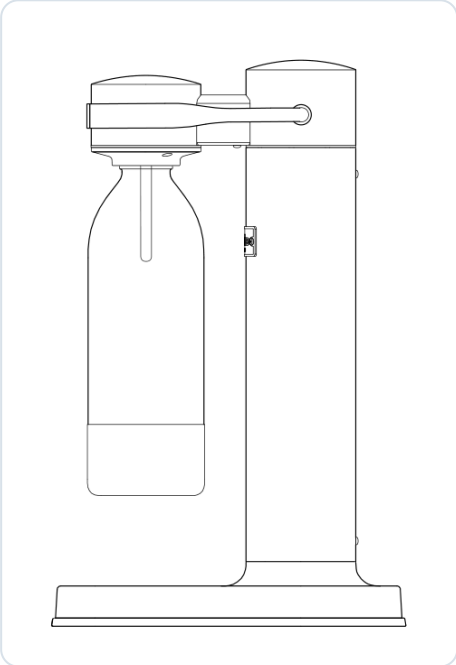

Rys. 1. Aarke Carbonator 3 z zamocowaną butelką PET – widok z boku

Przeznaczenie

Carbonator 3 służy do nasycania dwutlenkiem węgla **czystej, zimnej wody pitnej** w dedykowanej butelce PET Aarke. Jest urządzeniem w pełni mechanicznym: nie potrzebuje prądu ani podłączenia do instalacji wodnej. Gaz pochodzi z wkręcanego naboju CO_2 o masie 425 g i średnicy 60 mm, który kupuje się osobno. Stopień nagazowania wybierasz sam, powtarzając cykl gazowania od 1 do 3 razy.

- [ ] Gazuj wyłącznie czystą wodę – nigdy soków, wina, napojów smakowych ani wygazowanej lemoniady.
- [ ] Owoce, lód, syropy i krople smakowe dodawaj dopiero do gotowej wody gazowanej, w karafce albo w szklance.
- [ ] Saturator nie filtruje i nie uzdatnia wody – wlewaj do butelki wodę, którą na co dzień pijesz.

Jak działa saturator

Po naciśnięciu dźwigni zawór wpuszcza CO_2 z naboju do wody przez precyzyjną dyszę ze stali nierdzewnej, wyfrezowaną z jednego kawałka metalu. Gdy ciśnienie w butelce osiągnie właściwy poziom, otwiera się zawór bezpieczeństwa – słyszysz wtedy ciągłe brzęczenie. Po zwolnieniu dźwigni nadmiar ciśnienia uchodzi z butelki z charakterystycznym syknięciem. Tłumik dźwigni sprawia, że ciśnienie uwalnia się w kontrolowany sposób. Urządzenie ma system bezpieczeństwa z trzema niezależnymi zaworami.

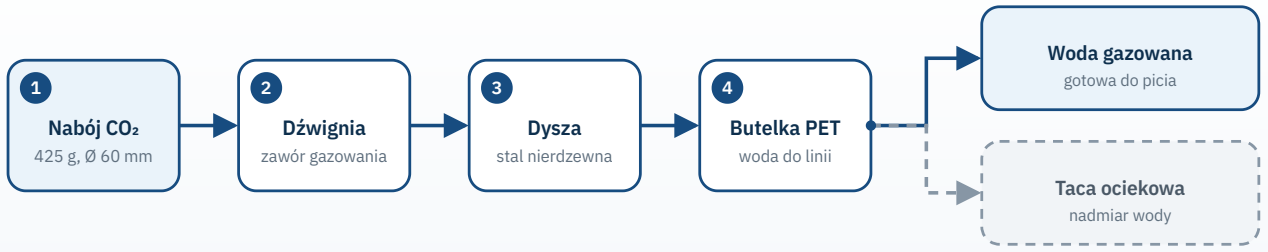

Droga gazu w saturatorze Carbonator 3. Woda wlana powyżej linii maksymalnego napełnienia wypływa podczas gazowania na tacę ociekową.

Wersja Matte Black

Model	**Aarke Carbonator 3 Matte Black**
Kod producenta	**A1018**
Kolor	**czarny mat**
Wykończenie	**matowe, szorstkie w dotyku czarne wykończenie na obudowie ze stali nierdzewnej**
Pielęgnacja obudowy	**wykończenie matowe – suszenie przez odciśnięcie ściereczki i delikatne osuszanie ręcznikiem**
Zestaw	**saturator, butelka PET Aarke 1 l, osłona tacy ociekowej, ściereczka z mikrofibry (bez naboju CO_2)**

Wszystkie wersje kolorystyczne Carbonator 3 mają tę samą budowę, wymiary, butelkę i sposób obsługi. Różnią się wykończeniem obudowy, a co za tym idzie – sposobem jej osuszania i polerowania po myciu (rozdział „Czyszczenie i konserwacja”).

2 Bezpieczeństwo

Zasady producenta dotyczące saturatora, butelki PET i naboju CO_2. Przeczytaj je przed pierwszym gazowaniem.

URZĄDZENIE PRACUJE Z GAZEM POD CIŚNIENIEM

Nieprawidłowe użycie butelki, gazowanie innych płynów niż woda albo przegrzanie naboju może doprowadzić do niebezpiecznego wzrostu ciśnienia. Przestrzegaj wszystkich zasad z tego rozdziału.

Tylko butelka PET Aarke

Inne butelki mogą pasować do gniazda, ale mogą uszkodzić saturator i stworzyć zagrożenie. Nigdy nie wkładaj butelki szklanej.

Gazuj tylko czystą wodę

Cukier i inne składniki dostają się do zaworów, uszkadzają je i zakłócają ich działanie, co stwarza zagrożenie podczas obsługi.

Zawsze w pozycji pionowej

Gdy saturator pracuje w innej pozycji, w butelce może nagromadzić się niebezpieczna ilość CO_2.

Butelka tylko do 40 °C

Butelki PET nie myj w zmywarce. Wyższa temperatura osłabia jej konstrukcję – myj ją ręcznie letnią wodą.

Nigdy pustej butelki

Wtłaczanie gazu do pustej butelki wytwarza w niej bardzo wysokie ciśnienie i grozi jej uszkodzeniem.

Poza zasięgiem dzieci

Przechowuj saturator tak, aby dzieci nie miały do niego dostępu.

Bez skrajnych temperatur

Nie wkładaj saturatora ani butelki do zamrażarki, nie stawiaj przy grzejniku, ogniu, w pełnym słońcu ani blisko okna.

Transport bez naboju

Przed przeniesieniem saturatora w inne miejsce lub przewozem wykręć nabój CO_2.

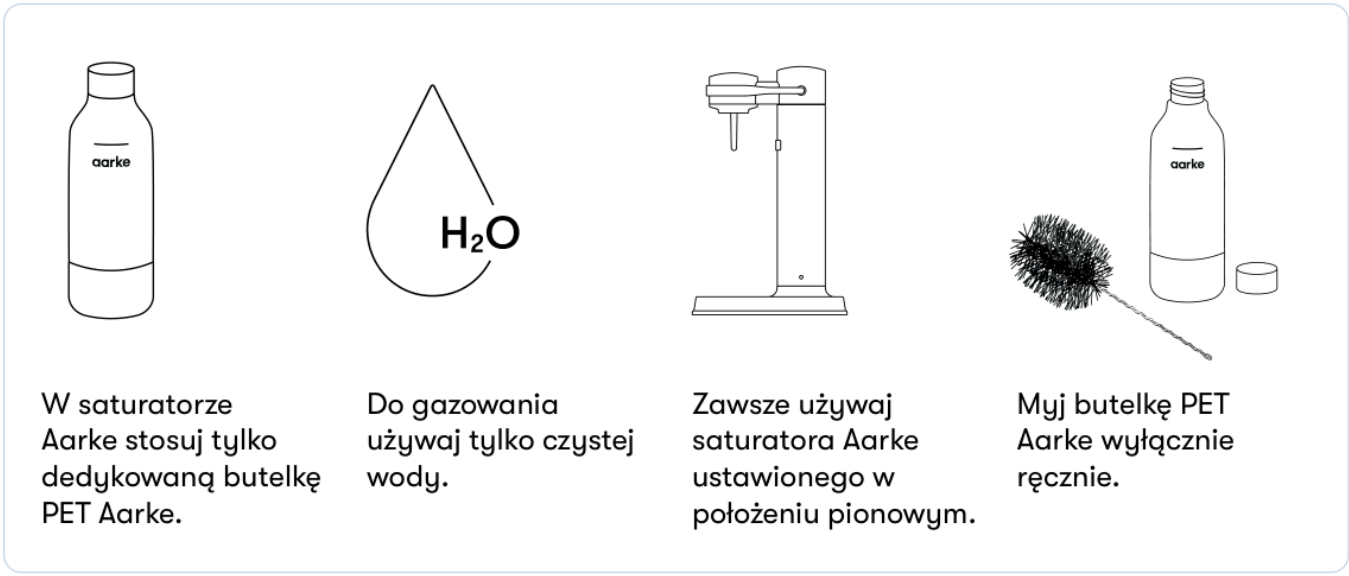

Rys. 2. Co robić: tylko butelka PET Aarke, tylko czysta woda, saturator zawsze pionowo, butelka myta ręcznie

Co robić

- [ ] **Używaj tylko dedykowanej butelki PET Aarke.** Tylko ona gwarantuje bezpieczny rozkład ciśnienia w butelce.
- [ ] **Gazuj tylko czystą wodę.** Podczas gazowania niewielka ilość płynu może przedostać się do zaworów.
- [ ] **Ustawiaj saturator zawsze pionowo,** na stabilnym, równym blacie.
- [ ] **Myj butelkę wyłącznie ręcznie** letnią wodą z łagodnym detergentem. Szczotka musi być przeznaczona do butelek z tworzywa. Nie używaj rozpuszczalników, silnych detergentów ani środków ściernych.
- [ ] **Przechowuj czystą butelkę ze zdjętą nakrętką** – zapobiegniesz rozwojowi bakterii i nieprzyjemnemu zapachowi.

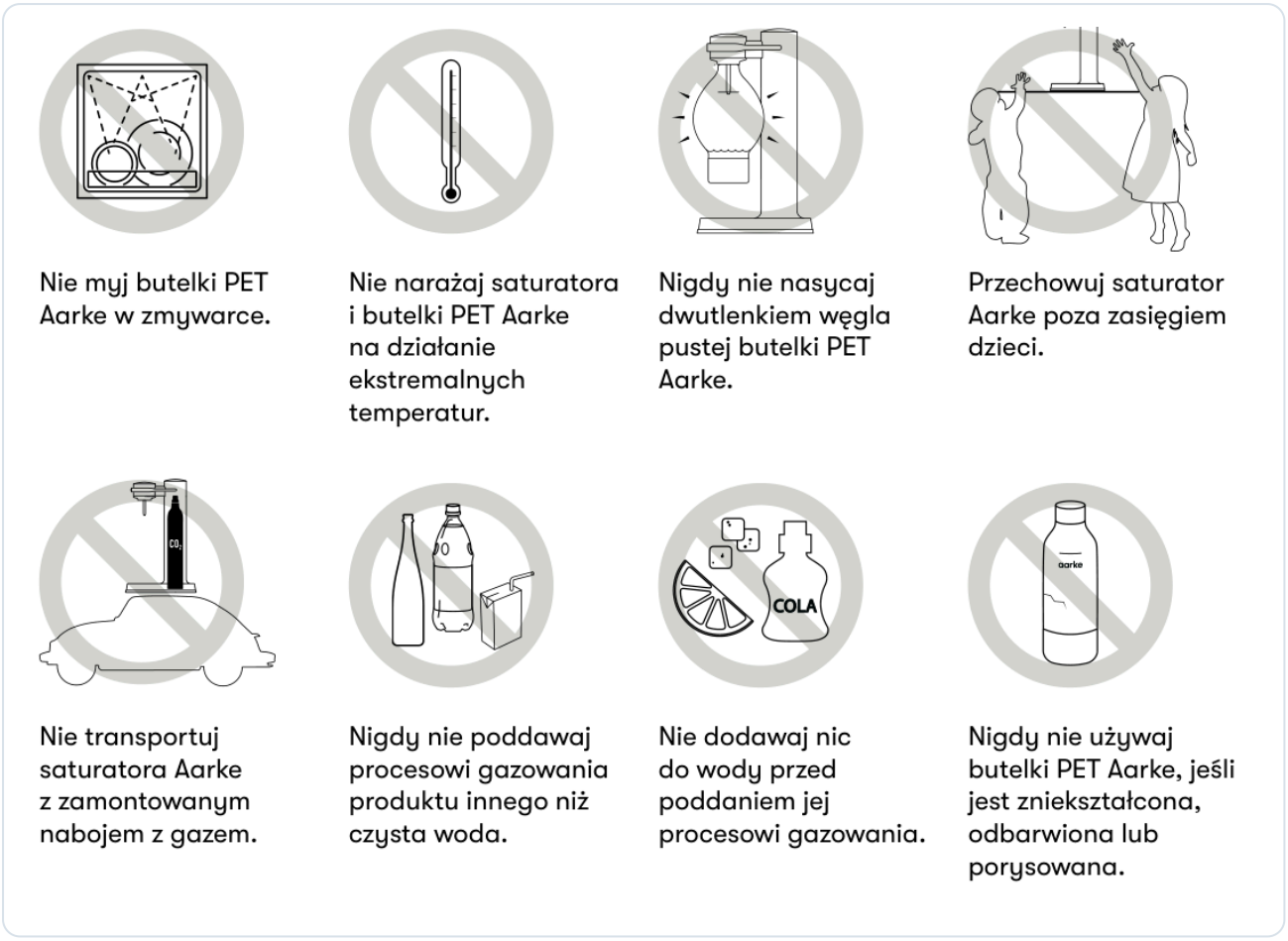

Rys. 3. Czego nie robić – piktogramy ostrzegawcze z instrukcji producenta

Czego nie robić

- Nie myj butelki PET w zmywarce – butelka wytrzymuje najwyżej 40 °C.
- Nie narażaj saturatora i butelki na skrajne temperatury (szczegóły poniżej).
- Nigdy nie gazuj pustej butelki.
- Nigdy nie gazuj nic poza czystą wodą – także wygazowanego napoju, wina czy soku, aby je „odświeżyć".
- Nie dodawaj nic do wody przed gazowaniem: kawałków owoców, lodu ani produktów smakowych.
- Nie używaj butelki zniekształconej, odbarwionej, porysowanej ani po upływie daty ważności.
- Nie zbliżaj rąk do butelki podczas gazowania – trzymaj je z dala, dopóki nie zwolnisz dźwigni i ciśnienie nie zostanie uwolnione.
- Nie transportuj saturatora z zamontowanym nabojem.
- Nie zostawiaj saturatora w zasięgu dzieci.

Temperatura otoczenia

Ciśnienie w naboju CO_2 rośnie wraz z temperaturą otoczenia. Saturator jest przystosowany do pracy z gazem w temperaturze pokojowej – jeśli nabój mocno się nagrzeje, korzystanie z urządzenia może być niebezpieczne. Dlatego:

- nie wkładaj saturatora ani butelki PET do zamrażarki,

- nie ustawiaj ich obok grzejnika lub ogrzewacza ani w pobliżu otwartego ognia,
- nie ustawiaj ich w pełnym słońcu ani tuż przy oknie,
- nie używaj saturatora w skrajnie niskiej ani skrajnie wysokiej temperaturze (np. na zewnątrz w upale lub mrozie).

Butelka PET – data ważności

Każda butelka PET Aarke ma nadrukowaną datę ważności. Po jej upływie tworzywo może być osłabione i nie nadaje się już do wody gazowanej – wymień butelkę na nową, nawet jeśli wygląda na nieuszkodzoną. Przed każdym użyciem obejrzyj butelkę: jeśli jest zdeformowana, odbarwiona lub porysowana, nie gazuj w niej wody.

Nabój CO_2

- Używaj standardowych naboi CO_2 dopuszczonych do saturatorów renomowanych marek (425 g, Ø 60 mm, gwint wkręcany). Inne naboje mogą działać, ale dłuższe korzystanie z nich może uszkodzić urządzenie lub stworzyć zagrożenie.
- Wkręcaj nabój ręcznie i nie dokręcaj go zbyt mocno – możesz uszkodzić gwint w saturatorze.
- Zapasowe naboje przechowuj z dala od źródeł ciepła i pełnego słońca – ciśnienie w naboju rośnie wraz z temperaturą.

BUTELKA SZKLANA NIE PASUJE DO CARBONATOR 3

Szklana butelka Aarke jest przeznaczona wyłącznie do saturatora Carbonator Pro, który ma osłonę zamykającą butelkę podczas gazowania. Carbonator 3 nie ma takiej osłony – nigdy nie gazuj w nim wody w butelce szklanej.

3 Dane techniczne

Wymiary, masa i parametry saturatora oraz butelek PET Aarke.

Model	**Aarke Carbonator 3 Matte Black**
Kod producenta	**A1018**
Obudowa	**stal nierdzewna; matowe, szorstkie w dotyku czarne wykończenie na obudowie ze stali nierdzewnej**
Wymiary (wys. × szer. × gł.)	**414 × 153 × 258 mm**
Masa saturatora	**ok. 1450 g**
Zasilanie	**brak – urządzenie mechaniczne, bez prądu**
Sterowanie	**dźwignia; 1–3 cykle gazowania**
Zabezpieczenia	**system trzech niezależnych zaworów, zawór bezpieczeństwa z sygnałem dźwiękowym**
Dysza	**precyzyjna, ze stali nierdzewnej**
Nabój CO_2 (brak w zestawie)	**standardowy, wkręcany, 425 g (400–425 g), Ø 60 mm, ok. 60 l wody**
Butelka w zestawie	**PET Aarke 1 l: wysokość 265 mm, średnica 85,5 mm**
Pojemność butelki	**ok. 0,8 l do linii maksymalnego napełnienia, ok. 1 l całkowita**
Materiał butelki	**PET klasy spożywczej z pierwotnego surowca, bez BPA; metalowa podstawa**
Mycie butelki	**wyłącznie ręczne, maks. 40 °C**

Butelki pasujące do Carbonator 3

BUTELKA	DO LINII	CAŁKOWITA	KOD
Butelka PET Aarke 1 l (w zestawie)	800 ml	ok. 1 l	A1008
Mała butelka PET Aarke	450 ml	650 ml	A1072

Butelki PET Aarke są wykonane z PET klasy spożywczej, nie zawierają BPA i spełniają wymagania niemieckiego standardu LFGB, kalifornijskiej Proposition 65 i amerykańskich przepisów FDA (21 CFR). Pasują do saturatorów Aarke Carbonator II i Carbonator 3.

Woda do gazowania

Gazuj zimną wodę pitną – najlepiej schłodzoną w lodówce. Rysunek producenta pokazuje wodę o temperaturze ok. 4 °C. Zimna woda lepiej wiąże dwutlenek węgla i dłużej pozostaje musująca.

4 Budowa i zawartość zestawu

Co znajdziesz w opakowaniu i jak nazywają się elementy saturatora.

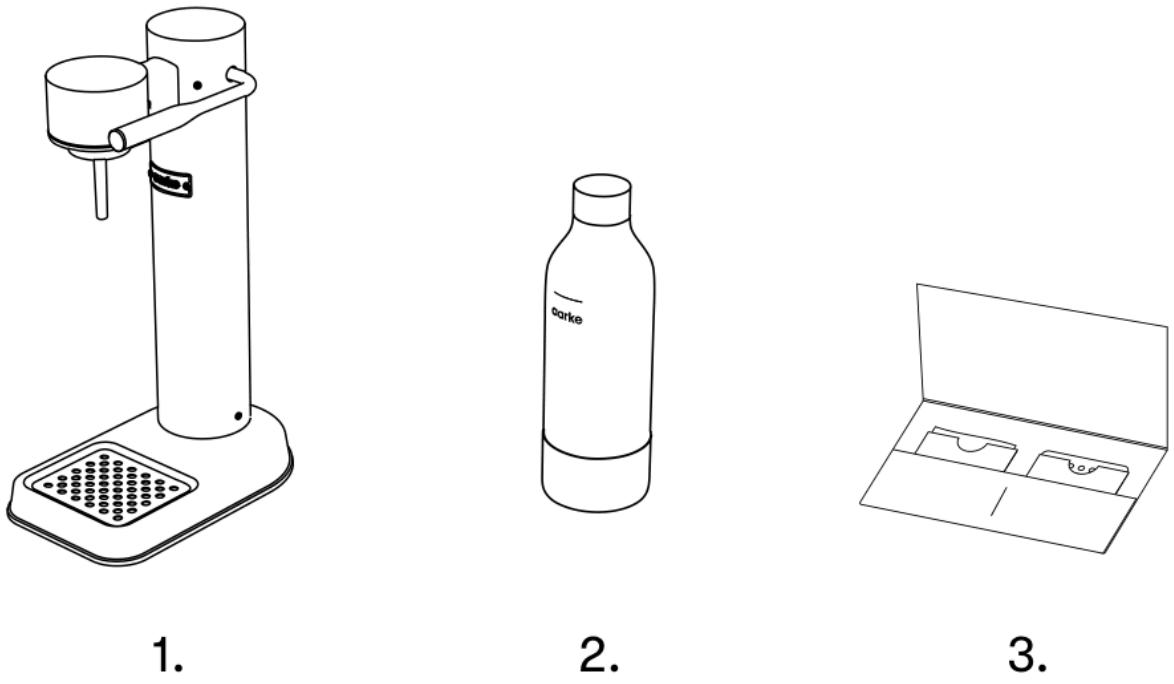

Rys. 4. Zawartość zestawu: 1 – saturator Carbonator 3, 2 – butelka PET, 3 – koperta z osłoną tacy i ściereczką

1. **Saturator Carbonator 3** w wersji Matte Black.
2. **Butelka PET Aarke** o pojemności ok. 1 l (0,8 l do linii maksymalnego napełnienia).
3. **Koperta** z osłoną tacy ociekowej i ściereczką z mikrofibry do czyszczenia błyszczących powierzchni.

NABÓJ CO_2 KUP OSOBNO

W zestawie nie ma naboju z dwutlenkiem węgla. Przygotuj standardowy nabój 425 g o średnicy 60 mm (lista zgodnych naboi w rozdziale „Przygotowanie do pracy”).

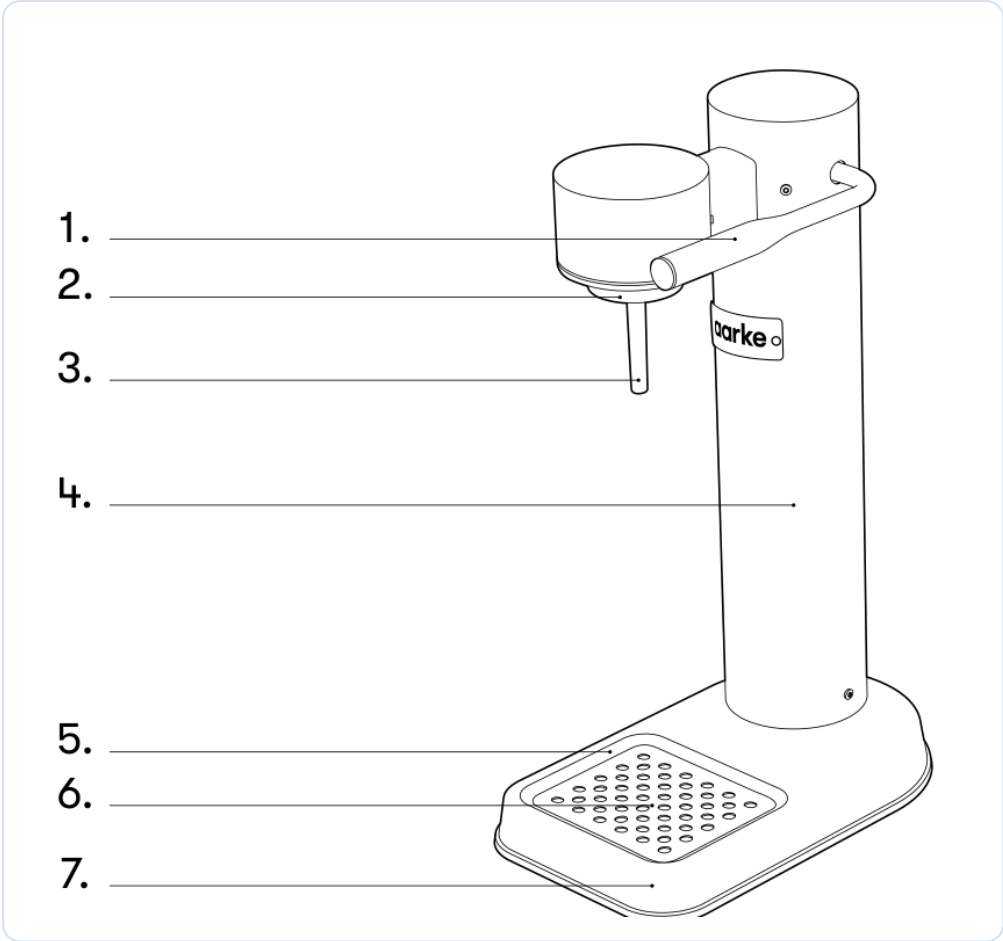

Rys. 5. Budowa saturatora Carbonator 3 (numery objaśnia legenda)

1. Dźwignia – uruchamia gazowanie; ma tłumik, który łagodzi uwalnianie ciśnienia.
2. Gniazdo butelki PET – butelkę wkręca się w nie od dołu.
3. Dysza – precyzyjna, ze stali nierdzewnej; wtłacza CO_2 do wody.
4. Komora na nabój z gazem – nabój wsuwa się przez otwór w spodzie urządzenia.
5. Taca ociekowa – zbiera wodę, gdy butelka była przepełniona.
6. Osłona tacy ociekowej – zdejmowana, ze stali nierdzewnej.
7. Podstawa – pod naklejką „Extra Gasket” jest zapasowa uszczelka naboju.

Gdy napełnisz butelkę powyżej linii maksymalnego napełnienia, nadmiar wody wypłynie podczas gazowania z saturatora i zbierze się na tacy ociekowej. Nie jest to usterka – napełniaj butelkę dokładnie do linii, a unikniesz wody na tacy.

ZAPASOWA USZCZELKA JEST W PODSTAWIE

Każdy Carbonator 3 ma dodatkową uszczelkę naboju ukrytą pod naklejką „Extra Gasket” w podstawie. Nie wyrzucaj jej – przyda się, gdy uszczelka w komorze naboju się zużyje (rozdział „Rozwiązywanie problemów”).

Wykończenie tej wersji

Wersja Matte Black ma matowe, szorstkie w dotyku czarne wykończenie na obudowie ze stali nierdzewnej. Wykończenia matowe (Matte Black i Sand) są wrażliwe na nadmiar wilgoci i wycieranie na mokro – po myciu odciskaj ściereczkę i osuszaj obudowę delikatnie, przykładając ręcznik. Do żadnego wykończenia nie stosuj silnych środków czyszczących ani mleczek do polerowania.

5 Przygotowanie do pracy

Wybór miejsca, nabój CO_2 i przygotowanie butelki przed pierwszym gazowaniem.

Wybór miejsca

- Postaw saturator na równym, stabilnym i twardym blacie – zawsze w pozycji pionowej.
- Nie ustawiaj go tuż przy płycie grzewczej: gorący olej i tłuszcz zostawiają na obudowie trudne do usunięcia plamy.
- Unikaj miejsc przy grzejniku, otwartym ogniu, w pełnym słońcu i na parapecie.
- Wybierz miejsce niedostępne dla dzieci.
- Zostaw nad saturatorem i przed nim tyle miejsca, by swobodnie wkręcić butelkę i nacisnąć dźwignię.

Nabój CO_2

Carbonator 3 współpracuje ze standardowymi, wkręcanymi nabojami CO_2 do saturatorów o masie 400–425 g (ok. 60 l wody) i średnicy 60 mm. Według producenta pasują m.in. naboje:

- Aarke CO_2 Cylinder (A1141) – 60 l, wkręcany, CO_2 spożywczy produkowany w Unii Europejskiej,
- AGA, Linde, SodaMagic, Vikingsoda,
- SodaStream z gwintem wkręcanym (niebieskie) – **z wyjątkiem** naboi SodaStream Quick Connect (różowych), które nie pasują,
- inne standardowe naboje 400–425 g / 60 l do saturatorów.

Naboje kupisz i wymienisz na pełne w wielu sklepach stacjonarnych i internetowych. Pusty nabój zachowaj – w punktach wymiany oddajesz go i płacisz za nowy gaz. Saturatory sprzedawane w Australii i Nowej Zelandii mają inny standard naboi; egzemplarz kupiony w Polsce przyjmuje naboje europejskie.

Butelka

01 **Wyjmij butelkę i zawartość koperty**

Odłóż osłonę tacy ociekowej – założysz ją po zamontowaniu naboju. Ściereczkę z mikrofibry zachowaj do pielęgnacji obudowy.

02 **Sprawdź datę ważności butelki**

Data jest nadrukowana na butelce. Butelki po terminie nie używaj.

03 **Wypłucz butelkę przed pierwszym użyciem**

Przepłucz ją letnią wodą. Możesz dodać kroplę łagodnego płynu do naczyń – wtedy płucz do momentu, aż woda będzie czysta.

04

Napełnij butelkę i schłodź

Wlej zimną wodę pitną do linii maksymalnego napełnienia i odstaw do lodówki. Schłodzona woda daje lepsze nagazowanie.

6 Montaż i wymiana naboju CO_2

Jak wkręcić nabój z gazem do saturatora i jak wymienić pusty nabój na pełny.

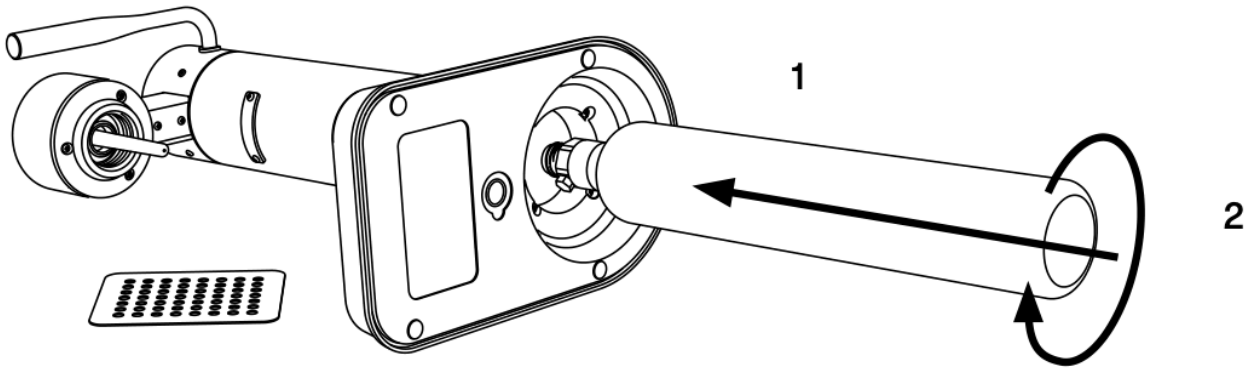

Rys. 6. Montaż naboju: wsuń nabój przez otwór w spodzie (1) i wkręć go zgodnie z ruchem wskazówek zegara (2)

01 **Zdejmij osłonę tacy ociekowej**

Jeśli osłona jest założona, zdejmij ją, aby nie spadła przy kładzeniu saturatora.

02 **Połóż saturator na boku**

Ostrożnie połóż urządzenie na twardej powierzchni tak, aby dźwignia była skierowana do góry. Podłóż miękką ściereczkę, jeśli chcesz chronić obudowę przed zarysowaniem.

03 **Przygotuj nabój**

Odkręć i zdejmij plastikowe zamknięcie z górnej części naboju (zaworu).

04 **Wsuń nabój do komory**

Wsuń nabój przez otwór w spodzie saturatora i przytrzymaj go ręką aż do końca komory. Nie wrzucaj go – uderzenie może uszkodzić mechanizm wkręcania.

05 **Wkręć nabój**

Gdy poczujesz, że nabój dotyka końca komory, wkręcaj go zgodnie z ruchem wskazówek zegara, aż zostanie dokręcony.

> Nie dokręcaj naboju na siłę – zbyt mocne dokręcenie może uszkodzić gwint, który utrzymuje go na miejscu.

06 **Postaw saturator i załóż osłonę tacy**

Ustaw saturator pionowo i połóż osłonę na tacy ociekowej. Urządzenie jest gotowe do gazowania.

Wymiana pustego naboju

Nabój jest pusty, gdy po naciśnięciu dźwigni wypływa bardzo mało gazu albo nie wypływa wcale, mimo że nabój jest prawidłowo dokręcony, a dźwignię naciskasz do końca. Wymień go w ten sposób:

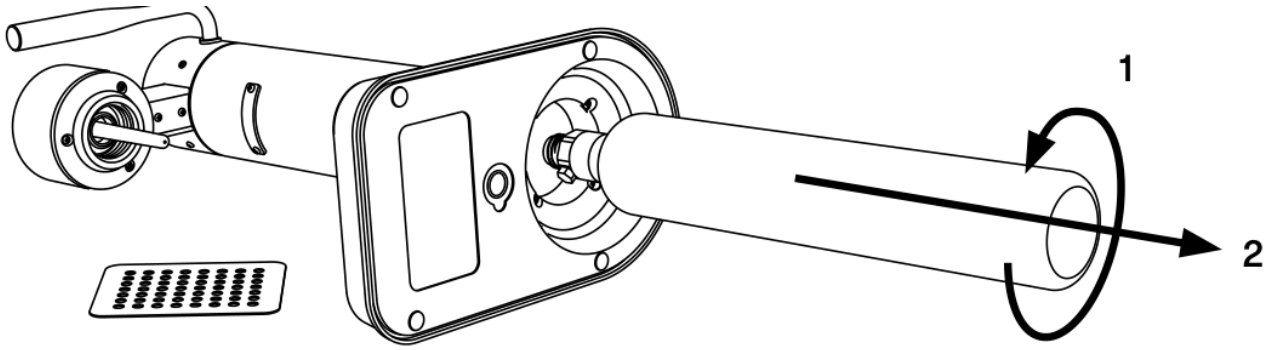

Rys. 7. Wymiana naboju: odkręć nabój przeciwnie do ruchu wskazówek zegara (1) i wysuń go z komory (2)

01

Połóż saturator na boku

Zdejmij osłonę tacy i ostrożnie połóż saturator na boku, dźwignią do góry.

02

Odkręć nabój

Obracaj nabój przeciwnie do ruchu wskazówek zegara, aż się zwolni, i ostrożnie wyciągnij go z komory.

03

Wkręć nowy nabój

Postępuj tak jak przy pierwszym montażu: zdejmij zamknięcie, wsuń nabój do końca komory i wkręć go zgodnie z ruchem wskazówek zegara bez nadmiernej siły.

PUSTY NABÓJ ODDAJ DO WYMIANY

Nie wyrzucaj naboju do odpadów. Oddaj go w punkcie wymiany albo u sprzedawcy naboi – otrzymasz pełny nabój, płacąc za sam gaz. Na zapas trzymaj drugi nabój, aby nie przerywać gazowania.

PRZED PRZENIESIENIEM SATURATORA

Gdy przenosisz saturator w inne miejsce, przewozisz go lub wysyłasz do serwisu, najpierw wykręć nabój CO_2.

7 Pierwsze gazowanie

Przygotowanie wody gazowanej krok po kroku – tak samo przy pierwszym i każdym kolejnym użyciu.

- [ ] nabój CO_2 jest wkręcony, a saturator stoi pionowo na stabilnym blacie,
- [ ] butelka jest wypłukana, nieuszkodzona i przed datą ważności,
- [ ] w butelce jest wyłącznie zimna, czysta woda – dokładnie do linii maksymalnego napełnienia.

01

Napełnij butelkę

Napełnij butelkę zimną wodą do linii maksymalnego napełnienia. Przed pierwszym użyciem wypłucz ją letnią wodą. Jeśli wlejesz za dużo wody, nadmiar wypłynie podczas gazowania na tacę ociekową.

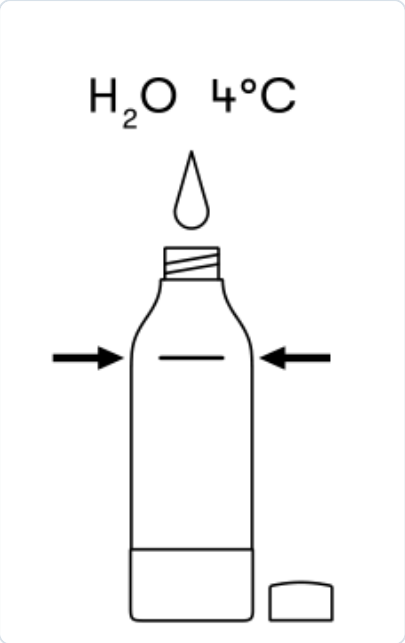

02

Przykręć butelkę do gniazda

Wsuń szyjkę butelki w gniazdo i przykręć ją, obracając **przeciwnie do ruchu wskazówek zegara**. Nie dokręcaj butelki zbyt mocno, ale pilnuj, żeby nie była przekrzywiona. Jeśli jest krzywo – odkręć ją i przykręć ponownie.

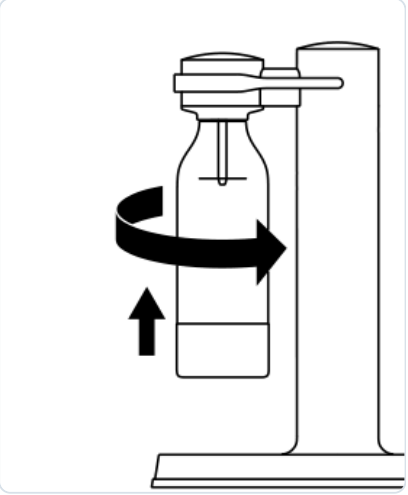

03

Gazuj wodę dźwignią

Naciśnij dźwignię do końca i przytrzymaj ją delikatnie, aż usłyszysz ciągłe brzęczenie zaworu. Wtedy zwolnij dźwignię. Aby woda była mocniej nagazowana, powtórz ten cykl – łącznie maksymalnie 3 razy.

> Nie zwalniaj dźwigni, zanim usłyszysz brzęczenie – bez niego woda nie zostanie prawidłowo nagazowana.

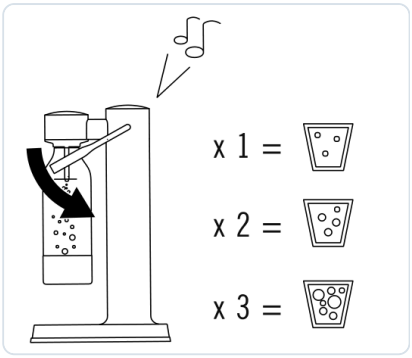

04

Zwolnij dźwignię i odkręć butelkę

Zwolnij dźwignię do pozycji spoczynkowej. Ciśnienie pozostałe w butelce uwolni się samo – usłyszysz syknięcie wypuszczanego gazu. Dopiero wtedy odkręć butelkę i wyjmij ją z saturatora.

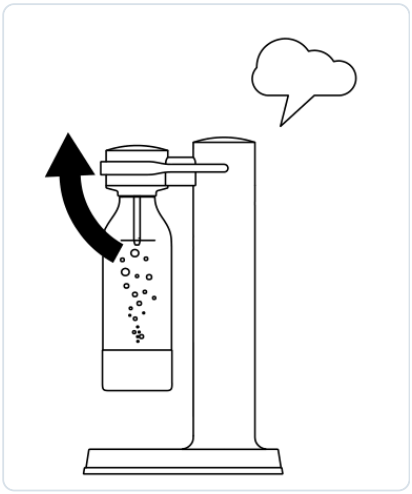

RĘCE Z DALA OD BUTELKI

Podczas gazowania nie trzymaj rąk przy butelce. Chwytaj ją dopiero po zwolnieniu dźwigni i usłyszeniu syknięcia uwalnianego ciśnienia.

Gotową wodę przelej do szklanki lub karafki albo zakręć butelkę nakrętką i wstaw do lodówki. Jeśli chcesz dodać smak, zrób to dopiero teraz – w szklance lub karafce, nie w butelce przed gazowaniem.

8 Codzienne użytkowanie

Regulacja nagazowania, oszczędzanie gazu, dobre nawyki i to, co podczas pracy jest normalne.

Regulacja nagazowania

CYKLE GAZOWANIA	EFEKT
1 × do brzęczenia	woda delikatnie musująca
2 × do brzęczenia	woda średnio nagazowana
3 × do brzęczenia	woda mocno nagazowana

Producent zaleca 1–3 cykle – to najlepszy zakres nagazowania. Zacznij od jednego cyklu i dobierz liczbę do własnego smaku. Za każdym razem naciskaj dźwignię do końca i trzymaj ją aż do brzęczenia.

Jak oszczędzać gaz

01 **Naciśnij dźwignię do brzęczenia**
Naciśnij dźwignię do końca i trzymaj, aż usłyszysz brzęczenie zaworu.

02 **Zwolnij dźwignię tylko do połowy**
Nie puszczaj dźwigni całkowicie – unieś ją mniej więcej do połowy, cały czas ją trzymając.

03 **Naciśnij ponownie do końca**
Wciśnij dźwignię znów do końca, aż do kolejnego brzęczenia. Możesz to powtórzyć jeszcze raz.

04 **Zwolnij dźwignię całkowicie**
Dopiero teraz puść dźwignię do pozycji spoczynkowej i poczekaj na syknięcie uwalnianego ciśnienia.

Dzięki tej technice między cyklami nie zużywasz dodatkowego CO_2 na ponowne wytworzenie ciśnienia w butelce, a woda zyskuje więcej bąbelków z tej samej ilości gazu.

Dobre nawyki

- [ ] Gazuj wodę schłodzoną w lodówce – zimna woda lepiej wiąże CO_2 i dłużej zostaje gazowana.
- [ ] Smak (owoce, zioła, lód, krople smakowe, syropy) dodawaj dopiero po gazowaniu, w szklance lub karafce.
- [ ] Nie pij bezpośrednio z butelki PET – nalewaj wodę do szklanki lub karafki. Butelka pozostaje czystsza, a gruntowne mycie możesz robić rzadziej.
- [ ] Po opróżnieniu butelkę od razu wypłucz i odstaw do góry dnem do wyschnięcia, bez nakrętki.
- [ ] Butelkę przechowuj ze zdjętą nakrętką, aby nie zamykać w niej wilgoci.

- [ ] Miej w zapasie drugi nabój CO_2.

Co jest normalne podczas pracy

- **Brzęczenie** podczas trzymania dźwigni – to zawór bezpieczeństwa sygnalizujący, że w butelce jest właściwe ciśnienie.
- **Syknięcie** po zwolnieniu dźwigni – uchodzi nadmiar ciśnienia z butelki.
- **Brak brzęczenia** nie zawsze oznacza usterkę. Czasem nie słychać go z powodu ciepła, zimna lub innego ciśnienia w naboju. Jeśli słyszysz otwierający się zawór bezpieczeństwa i powietrze uchodzące spod tacy ociekowej, woda jest prawidłowo nagazowana.
- **Woda na tacy ociekowej** – butelka była napełniona powyżej linii. Wylej wodę i następnym razem napełniaj butelkę do linii.
- **Drobne kryształki lodu przy dyszy** – przy bardzo zimnej wodzie gaz może ją lekko zamrozić (patrz „Rozwiązywanie problemów”).

WODA TRYSKA Z SATURATORA?

To znak, że butelka była przepełniona. Napełniaj ją zawsze dokładnie do linii – w przeciwnym razie woda może dostać się do wnętrza saturatora i z czasem go uszkodzić.

9 Czyszczenie i konserwacja

Pielęgnacja obudowy, tacy ociekowej i butelki PET według zaleceń producenta.

Zasady ogólne

- Nie stosuj agresywnych środków: sprayów kuchennych, kwasów, proszków, mleczek i płynów do polerowania – zostawiają trwałe ślady na każdym wykończeniu.
- Nigdy nie wkładaj saturatora pod bieżącą wodę ani do wody – woda może dostać się do mechanizmu i go uszkodzić. Obudowę myj tylko wilgotną ściereczką.
- Saturatora nie myj w zmywarce.

Na co dzień

Kilka razy w tygodniu przetrzyj obudowę wilgotną ściereczką, aby nie zbierał się na niej kurz.

Gruntowne czyszczenie saturatora

Co jakiś czas – zależnie od tego, jak często używasz saturatora – umyj go dokładniej. Przygotuj miękką ściereczkę bez włosia (np. gąbkę do naczyń lub ściereczkę z mikrofibry), zwykły płyn do mycia naczyń bez kwasów albo łagodne mydło oraz ściereczkę polerską Aarke z zestawu.

01 **Przygotuj saturator**

Zdejmij osłonę tacy ociekowej i przenieś saturator na płaską powierzchnię blisko zlewu. Nie kładź go – zostaw w normalnej, pionowej pozycji.

02 **Umyj obudowę i tacę**

Zwilż ściereczkę wodą, dodaj kilka kropli płynu i delikatnie umyj dźwignię, obudowę i tacę ociekową. Na zabrudzeniach dociśnij mocniej.

03 **Zmyj płyn**

Wypłucz ściereczkę, aż woda będzie czysta, i zetrzyj nią resztki płynu od góry do dołu. W ten sam sposób umyj osłonę tacy. W razie potrzeby płucz ściereczkę kilka razy.

04 **Odciśnij ściereczkę i zbierz wilgoć**

Wyciśnij ze ściereczki całą wodę i zbierz nią jak najwięcej wilgoci z obudowy.

05 **Osusz obudowę, przykładając ręcznik**

Delikatnie przykładaj suchy ręcznik do powierzchni – nie trzyj. Miejsca trudne do osuszenia możesz zostawić do wyschnięcia na powietrzu; potrwa to kilka minut.

06 **Wypoleruj elementy metalowe**

Załóż osłonę tacy (i nabój, jeśli był wyjęty). Metalowe elementy, np. dźwignię i dyszę, wypoleruj ściereczką Aarke.

Jeśli w Twojej okolicy woda jest twarda, myj tacę ociekową częściej – zapobiegniesz osadom kamienia i trudnym plamom.

Butelka PET na co dzień

- Przed użyciem wypłucz butelkę letnią wodą.
- Po opróżnieniu ponownie ją wypłucz i odstaw do góry dnem na suszarkę, bez nakrętki.
- Suchą butelkę przechowuj ze zdjętą nakrętką.

Gruntowne mycie butelki (co kilka dni)

01 **Wlej wodę z płynem**

Wlej do butelki wodę i trochę łagodnego płynu do naczyń.

02 **Wstrząśnij butelką**

Trzymając butelkę za dno, zakryj szczelnie otwór drugą dłonią i potrząsaj, aż powstanie piana.

03 **Wyczyść brzeg szyjki**

Gąbką lub miękką ściereczką przetrzyj okrężnymi ruchami brzeg otworu. Szczotki używaj tylko miękkiej, przeznaczonej do butelek PET – twarde lub ostre włosie porysuje wnętrze.

04 **Wypłucz do czysta**

Wylej mydliny i płucz butelkę kilka razy, aż woda będzie czysta. Przy pierwszym płukaniu pozwól wodzie przelewać się przez kilka sekund – wypchnie resztki płynu.

05 **Wysusz i wypoleruj podstawę**

Odstaw butelkę do góry dnem na suszarkę. Wytrzyj ją z zewnątrz ręcznikiem, a metalową podstawę wypoleruj ściereczką z mikrofibry. Przechowuj bez nakrętki.

- Nie myj butelki w zmywarce i nie wlewaj do niej wody cieplejszej niż 40 °C.
- Nie stawiaj butelki na płycie grzewczej ani w słońcu i nie wkładaj do zamrażarki.
- Nie używaj rozpuszczalników, silnych detergentów ani środków ściernych.

Harmonogram

CZYNNOŚĆ	KIEDY
Płukanie butelki	przed i po każdym użyciu
Przetarcie obudowy wilgotną ściereczką	kilka razy w tygodniu
Gruntowne mycie butelki	co kilka dni
Gruntowne czyszczenie saturatora i tacy	co jakiś czas, zależnie od użycia; tacę częściej przy twardej wodzie
Kontrola stanu i daty ważności butelki	przed każdym użyciem
Kontrola uszczelki naboju	przy wycieku gazu, szronie lub wodzie w komorze naboju

10 Rozwiązywanie problemów

Typowe objawy, ich przyczyny i rozwiązania oraz sprawdzanie i wymiana uszczelki naboju.

PROBLEM	CO ZROBIĆ
Po naciśnięciu dźwigni wypływa bardzo mało gazu albo nie wypływa wcale	Sprawdź, czy nabój nie jest pusty. Sprawdź, czy jest dobrze dokręcony (niektóre starsze naboje trzeba dokręcić mocniej). Naciskaj dźwignię do końca, ale bez użycia siły. Posłuchaj, czy przy naciskaniu nie słychać syczenia – jeśli tak, postępuj jak w wierszu o syczeniu poniżej. Przyczyną może być uszczelka naboju – sprawdź ją i w razie potrzeby wymień (poniżej).
Gaz wpływa do butelki, ale woda nie jest nagazowana	Trzymaj dźwignię wciśniętą, aż usłyszysz brzęczenie zaworu – nie zwalniaj jej wcześniej. Jeśli to nie pomaga, skontaktuj się z obsługą klienta Aarke.
Przy naciskaniu dźwigni słychać syczenie, a do butelki dopływa mało gazu	Dokręć mocniej nabój. Przyczyną może być uszczelka naboju – sprawdź ją i w razie potrzeby wymień (poniżej).
W komorze naboju są krople wody	Dokręć mocniej nabój. Podczas gazowania trzymaj dźwignię ok. 3–4 sekund, aż usłyszysz brzęczenie, i zwalniaj ją powoli. Przyczyną może być uszczelka naboju – sprawdź ją i w razie potrzeby wymień (poniżej).
Słychać ulatnianie gazu przy wkręcaniu naboju, choć dźwignia nie jest naciśnięta	Przyczyną może być uszczelka naboju – sprawdź ją i w razie potrzeby wymień (poniżej).
Nabój zamarza w saturatorze podczas pracy	Może to oznaczać nieszczelność między nabojem a saturatorem – spróbuj nieco mocniej dokręcić nabój. Przyczyną może być uszczelka naboju – sprawdź ją i w razie potrzeby wymień (poniżej).
Słaby strumień gazu przy bardzo zimnej wodzie	Gaz w kontakcie z bardzo zimną wodą może utworzyć lód na dyszy. Kilka razy naciśnij i unieś dźwignię, nie zwalniając jej do końca – lód się rozpuści.
Nie słychać brzęczenia	Nie musi to oznaczać usterki – wpływ mają temperatura i ciśnienie. Jeśli słyszysz zawór bezpieczeństwa i powietrze uchodzące spod tacy ociekowej, woda jest nagazowana.
Woda tryska z saturatora lub zbiera się na tacy	Butelka była przepełniona. Napełniaj ją dokładnie do linii maksymalnego napełnienia.

Uszczelka naboju

Gumowa uszczelka w komorze naboju uszczelnia połączenie naboju z saturatorem. Gdy jej brakuje, jest źle założona lub uszkodzona, saturator nie działa prawidłowo. Typowe objawy:

- syczenie z komory naboju podczas naciskania dźwigni,
- krople wody w komorze naboju albo zamarznięty nabój,

- nabój bardzo szybko się opróżnia,
- gaz ulatnia się z wkręconego naboju, choć dźwignia nie jest naciśnięta.

Sprawdzanie uszczelki

01 **Wykręć nabój i odwróć saturator**

Wykręć nabój CO_2 i obróć saturator spodem do góry.

02 **Zajrzyj do komory naboju**

Sprawdź, czy dookoła mosiężnego trzpienia leży czarna uszczelka (czarny pierścień) i czy jest prawidłowo osadzona. Jeśli jej brakuje albo jest uszkodzona – wymień ją.

Wymiana uszczelki

01 **Wyjmij zapasową uszczelkę**

W podstawie saturatora zdejmij naklejkę „Extra Gasket” (dodatkowa uszczelka) i wyjmij spod niej uszczelkę.

02 **Upewnij się, że nabój jest wyjęty**

Nabój CO_2 musi być wykręcony z saturatora.

03 **Zdejmij górną część saturatora**

Kilka centymetrów poniżej czarnego łączenia z tyłu saturatora znajduje się śruba. Odkręć ją, chwyć górną część urządzenia i wyciągnij ją z korpusu.

04 **Usuń starą uszczelkę**

Obróć górną część spodem do góry i zajrzyj do środka. W razie potrzeby wyjmij starą uszczelkę pęsetą lub małym śrubokrętem.

05 **Załóż nową uszczelkę**

Włóż nową uszczelkę do okrągłego otworu i wciśnij ją na miejsce na całym obwodzie.

06 **Złóż saturator**

Włóż górną część z powrotem do korpusu – prosto i we właściwym kierunku – i przykręć śrubę. Wkręć nabój i sprawdź działanie.

ZAPASOWE USZCZELKI

Komplet trzech uszczelek naboju (kod Aarke A1085) pasuje do saturatorów Carbonator II, Carbonator 3 i Carbonator Pro.

Jeśli rozwiązania z tego rozdziału nie pomagają, skontaktuj się z obsługą klienta Aarke lub ze sklepem, w którym kupiłeś saturator (rozdział „Gwarancja i serwis”). Opisz dokładnie, co się dzieje.

11 Części zamienne i akcesoria

Oryginalne części Aarke do saturatora Carbonator 3 i butelek PET.

CZĘŚĆ	KOD AARKE	UWAGI
Butelka PET 1 l	A1008	800 ml do linii; wymieniaj po dacie ważności
Mała butelka PET 650 ml	A1072	450 ml do linii
Nakrętka butelki PET	A1087	stalowa, do butelek PET Aarke
Osłona tacy ociekowej	A1086	stal nierdzewna; do Carbonator II i 3
Uszczelki naboju (3 szt.)	A1085	do Carbonator II, 3 i Pro
Ściereczka z mikrofibry	A1088	do czyszczenia i polerowania
Nabój CO_2 Aarke 60 l	A1141	wkręcany, CO_2 spożywczy

- Butelka PET Aarke pasuje do saturatorów Carbonator II i Carbonator 3.
- Szklana butelka Aarke (do Carbonator Pro) **nie** pasuje do Carbonator 3 – nigdy jej w nim nie używaj.
- Nie używaj butelek innych producentów – tylko butelka Aarke zapewnia bezpieczny rozkład ciśnienia.
- Uszczelkę naboju wymienisz sam (rozdział „Rozwiązywanie problemów"); innych napraw wnętrza saturatora nie wykonuj.

Części i akcesoria Aarke zamówisz w sklepie FILTRY lub u autoryzowanych sprzedawców Aarke. Przy zamówieniu podaj model saturatora (Carbonator 3) i wersję kolorystyczną (Matte Black).

12 Gwarancja i serwis

Gwarancja Aarke po rejestracji produktu, kontakt z obsługą klienta i recykling.

Gwarancja Aarke (Registered Warranty)

Aarke oferuje dobrowolną gwarancję producenta na saturatory Carbonator 3 i Carbonator Pro. Po zarejestrowaniu produktu na stronie aarke.com obejmuje ona wady materiałowe i wykonawcze przez **3 lata od daty zakupu**. Warunki rejestracji:

- ☐ saturator został kupiony w Unii Europejskiej, Europejskim Obszarze Gospodarczym lub w Wielkiej Brytanii,
- ☐ rejestrujesz go w ciągu 2 lat od daty zakupu, podając dowód zakupu,
- ☐ akceptujesz warunki gwarancji, w tym zasady przetwarzania danych osobowych.

Jeśli zgłoszenie zostanie uznane, Aarke według własnego wyboru naprawi saturator, wymieni go na produkt co najmniej funkcjonalnie równoważny albo bezpłatnie prześle zestaw naprawczy. Aarke może poprosić o zdjęcia oraz o odesłanie urządzenia na Twój koszt; odesłanie naprawionego lub nowego produktu opłaca Aarke. Naprawiony lub wymieniony produkt jest objęty pozostałym okresem gwarancji albo 90 dniami od naprawy – obowiązuje dłuższy z tych okresów.

Gwarancja nie obejmuje

- produktów kupionych poza UE i Wielką Brytanią,
- uszkodzeń kosmetycznych, np. rys i wgnieceń,
- uszkodzeń z przyczyn zewnętrznych: wypadku, nadużycia, niewłaściwego użycia lub działania wysokiej temperatury,
- uszkodzeń wynikających z używania niezgodnie z instrukcją i wytycznymi Aarke,
- produktów modyfikowanych,
- zużycia wynikającego z normalnego użytkowania i starzenia się materiałów.

Gwarancja Aarke nie wyłącza ani nie ogranicza Twoich ustawowych praw konsumenta. Możesz wybrać, czy korzystasz z gwarancji producenta, czy składasz reklamację u sprzedawcy na podstawie przepisów o niezgodności towaru z umową.

Jak zgłosić problem

01

Sprawdź tabelę problemów

Przeczytaj rozdział „Rozwiązywanie problemów” i wypróbuj podane rozwiązania.

02

Skontaktuj się z Aarke lub ze sklepem

Napisz do Aarke przez formularz na stronie aarke.com/contact – dział obsługi klienta w Sztokholmie odpowiada w dni robocze w ciągu 48 godzin. Możesz też zgłosić się do sklepu FILTRY (dane kontaktowe na końcu instrukcji).

03

Przygotuj informacje

Podaj model (Aarke Carbonator 3 Matte Black), datę i miejsce zakupu, dowód zakupu oraz opis problemu. Zdjęcia lub krótki film ułatwią diagnozę.

Producent	**Aarke AB, Hälsingegatan 49, 113 31 Sztokholm, Szwecja**
Kontakt	**aarke.com/contact**
Rejestracja gwarancji	**aarke.com (konto Aarke)**

Recykling

- Saturator: odkręć duże elementy metalowe i oddaj je do recyklingu jako metal; pozostałe części oddaj jako tworzywa sztuczne.

- Butelka PET po dacie ważności: odkręć metalową podstawę, zdejmij nakrętkę i oddaj elementy do recyklingu osobno.
- Nabój CO_2: nie wyrzucaj go do odpadów – oddaj w punkcie wymiany naboi.
- Opakowanie posegreguj według rodzaju materiału.

13

Karta serwisowa i kontakt

Zapisuj montaż, wymiany wkładów i przeglądy — ułatwi to serwis i ewentualną reklamację.

DANE URZĄDZENIA

MODEL

NUMER SERYJNY

DATA ZAKUPU / MONTAŻU

INSTALATOR / PIECZĄTKA

HISTORIA OBSŁUGI

DATA	CZYNNOŚĆ / WYMIENIONY WKŁAD	PODPIS

DOKUMENTACJA

Aarke Carbonator 3 – User Manual / Instrukcja obsługi (wielojęzyczna z częścią PL)

Instrukcja producenta (cdn.shopify.com)

Karta produktu w filtry-wody.pl

KONTAKT ZE SPRZEDAWCĄ

FILTRY Sp. z o.o.
ul. Piotra Bardowskiego 1
35-005 Rzeszów
tel. +48 515 901 301
sklep@filtry-wody.pl · filtry-wody.pl

Niniejsza instrukcja została opracowana przez FILTRY Sp. z o.o. na podstawie dokumentacji producenta (Aarke) i zawiera rysunki pochodzące z tej dokumentacji. W razie rozbieżności obowiązują dane z tabliczki znamionowej oraz dokumentacja producenta właściwa dla danego egzemplarza. Montaż elektryczny i hydrauliczny wykonuj zgodnie z obowiązującymi przepisami.