SATURATOR DO WODY GAZOWANEJ



AQUAPHOR

PEARL

Instrukcja obsługi, montażu i konserwacji

Mechaniczny saturator bez zasilania w kolorze czarnego matu: standardowy nabój CO_2 425 g, butelka 1 l bez BPA z metalowym dnem, nagazowanie regulowane przyciskiem.

425 g
standardowy nabój CO_2 (Ø 60 mm)

1 l
butelka bez BPA, metalowe dno

bez prądu
działa mechanicznie, 950 g

SPIS TREŚCI

1	Informacje ogólne	02
2	Bezpieczeństwo	04
3	Dane techniczne	07
4	Budowa i zasada działania	08
5	Przygotowanie do użytkowania	10
6	Montaż i wymiana naboju CO_2	11
7	Pierwsze uruchomienie	13
8	Obsługa – przygotowanie wody gazowanej	14
9	Konserwacja i wymiana elementów	17
10	Rozwiązywanie problemów	20
11	Części zamienne i eksploatacyjne	22
12	Gwarancja, serwis i utylizacja	22
13	Karta serwisowa i kontakt	24

FILTRY Sp. z o.o.
ul. Piotra Bardowskiego 1, 35-005 Rzeszów
tel. +48 515 901 301 · sklep@filtry-wody.pl

Wydanie 2.0 · październik 2026
FW-IN-AQUAPHOR-PEARL
Zachowaj instrukcję na czas użytkowania urządzenia.

1 Informacje ogólne

Do czego służy saturator Aquaphor PEARL, co znajdziesz w opakowaniu i jakie pojęcia warto znać.

Ta instrukcja dotyczy saturatora do gazowania wody **Aquaphor PEARL** w kolorze czarnego matu. Opisuje montaż i wymianę naboju CO_2, przygotowanie wody gazowanej, mycie butelki i tacki ociekowej, zasady bezpieczeństwa oraz rozwiązywanie problemów. Opracowano ją na podstawie instrukcji użytkowania saturatora PEARL publikowanej przez Aquaphor oraz materiałów Aquaphor Poland.

Saturator pracuje z gazem pod ciśnieniem. Produkt jest starannie zaprojektowany i przetestowany, ale urządzenia z gazem pod wysokim ciśnieniem zawsze wymagają ostrożności – używaj go wyłącznie zgodnie z przeznaczeniem i z tą instrukcją.

Przeznaczenie

PEARL nasyca dwutlenkiem węgla **wodę pitną** – z kranu, z dzbanka filtrującego lub z filtra pod zlewem – i w kilka sekund zamienia ją w wodę gazowaną. Stopień nagazowania dobierasz sam, od delikatnych bąbelków po mocno gazowaną wodę. Urządzenie **nie wymaga prądu**, więc możesz go używać w dowolnym miejscu – nie tylko w kuchni. Smukła, kompaktowa obudowa mieści się zarówno na blacie, jak i w szafce.

- [ ] Gazuj tylko wodę pitną – nie soki, mleko, napoje alkoholowe ani wodę z dodatkami.
- [ ] Owoce, zioła i syropy dodawaj dopiero do gotowej wody gazowanej.
- [ ] Saturator nie filtruje wody – do butelki wlewaj wodę, którą pijesz na co dzień.

Zawartość opakowania

ELEMENT	ILOŚĆ	UWAGI
Saturator Aquaphor PEARL, czarny mat	1	EAN 8056732141681 (komplet)
Butelka na gazowaną wodę 1 l	1	Tworzywo bez bisfenolu A, metalowe wzmocnienie dna
Nabój CO_2	1	Standardowy nabój gwintowany 425 g
Instrukcja obsługi	1	



Rys. 1. Butelka PEARL 1 l z metalowym wzmocnieniem dna

Ważne pojęcia

Butelka	**Butelka ciśnieniowa przeznaczona do saturatora PEARL, z linią napełnienia i datą ważności. Tylko w niej wolno gazować wodę.**
Nabój CO_2 (butla)	**Pojemnik z dwutlenkiem węgla pod ciśnieniem (425 g, Ø 60 mm), wkręcany od spodu saturatora.**
Linia napełnienia	**Kreska na butelce wyznaczająca maksymalny poziom wody (ok. 0,8 l). Powyżej niej woda wylewa się podczas gazowania.**
Tacka ociekowa	**Część podstawy, do której spływa woda wydostająca się z urządzenia podczas gazowania.**
Data ważności butelki	**Data nadrukowana w dolnej części butelki; po jej upływie butelkę trzeba wymienić.**

2 Bezpieczeństwo

Zasady dotyczące wody, butelki, naboju CO_2, temperatury i dzieci. Przeczytaj je przed pierwszym użyciem.



Tylko woda pitna

Podczas gazowania niewielka ilość płynu może dostać się do zaworów. Cukier i inne substancje mogą je uszkodzić – urządzenie stałoby się niebezpieczne.



Tylko butelki do PEARL

Nie używaj butelek innych marek – mogą uszkodzić saturator. Używaj butelki dostarczonej z urządzeniem lub oryginalnej butelki zamiennej.



Nie gazuj pustej butelki

Gazowanie pustej butelki powoduje w niej wyższe ciśnienie niż zwykle i stwarza zagrożenie. Zawsze napełnij butelkę wodą do linii.



Zawsze pionowo

W innej pozycji niż pionowa w butelce może się podczas gazowania zgromadzić niebezpieczna ilość CO_2. Nie gazuj z saturatorem na boku.



Z dala od ciepła

Ciśnienie w naboju rośnie z temperaturą. Gorący nabój jest niebezpieczny – nie stawiaj saturatora w słońcu, przy grzejniku ani przy ogniu.



Butelka – maks. 40 °C

Butelka wytrzymuje wysokie ciśnienie, ale słabnie po podgrzaniu powyżej 40 °C. Nie myj jej w zmywarce ani w gorącej wodzie.



Data ważności butelki

Nie używaj butelki po upływie daty ważności ani butelki odkształconej, odbarwionej lub porysowanej – tworzywo mogło się osłabić.



Transport bez naboju

Nie przewoź saturatora z zamontowanym nabojem CO_2. Przed transportem zawsze wykręć nabój.



Dzieci

Nie zostawiaj saturatora ani naboi w zasięgu dzieci.

Czego nie wkładać do butelki

Przed każdym użyciem dokładnie wypłucz butelkę i gazuj wyłącznie czystą wodę pitną. Nigdy nie wkładaj do butelki plasterków owoców, lodu ani aromatów – dodawaj je dopiero do gotowej wody.



Rys. 2. Nie wkładaj do butelki owoców, warzyw ani przypraw, nie dodawaj aromatów i syropów, nie gazuj alkoholu

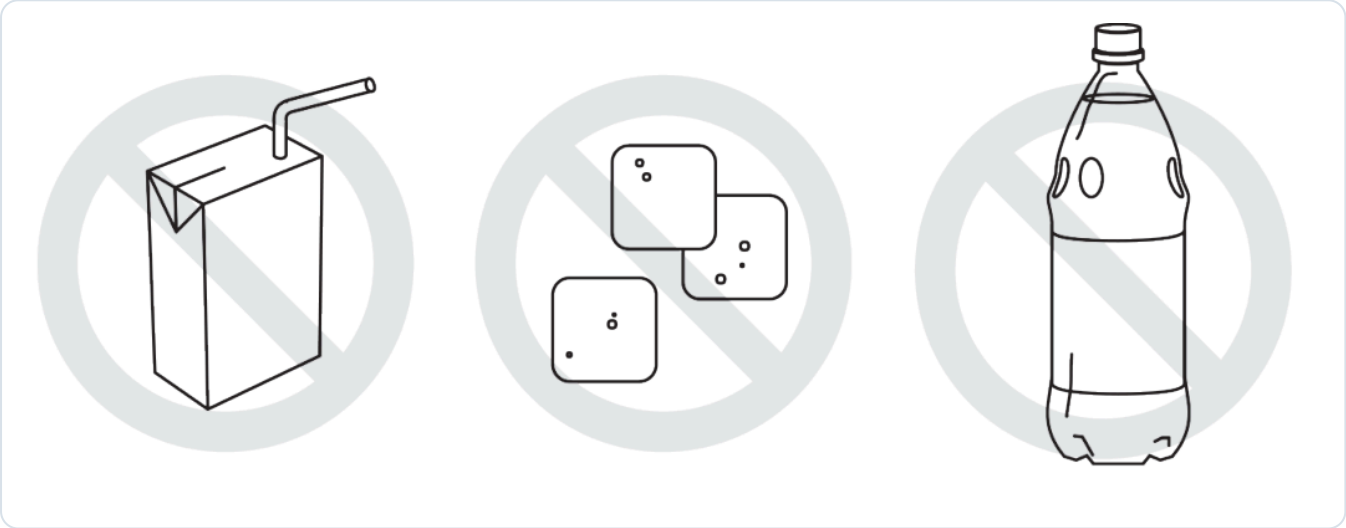

Rys. 3. Nie gazuj soków ani mleka, nie wkładaj lodu, nie gazuj ponownie wody już gazowanej

- Nie wkładaj do butelki owoców, warzyw ani przypraw przed gazowaniem.
- Nie dodawaj do butelki aromatów ani syropów przed gazowaniem.
- Nie gazuj napojów alkoholowych, soków ani mleka.
- Nie wkładaj do butelki kostek lodu.
- Nie gazuj ponownie wody gazowanej (np. kupionej w butelce).

Ciepło i słońce

Ciśnienie w naboju CO_2 zależy od temperatury otoczenia. Używaj naboju o temperaturze pokojowej – jeśli nabój mocno się nagrzeje, korzystanie z saturatora może być niebezpieczne.

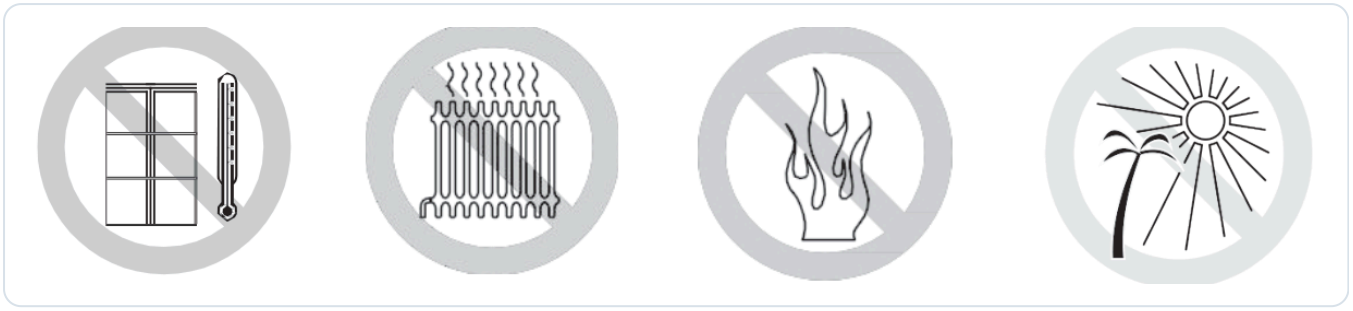

Rys. 4. Nie stawiaj saturatora przy nasłonecznionym oknie, grzejniku, otwartym ogniu ani w upale

Pozycja pracy

Saturator stawiaj i używaj wyłącznie w pozycji pionowej, na stabilnej powierzchni. Na bok kładziesz go tylko na czas montażu lub wymiany naboju – nigdy w trakcie gazowania.

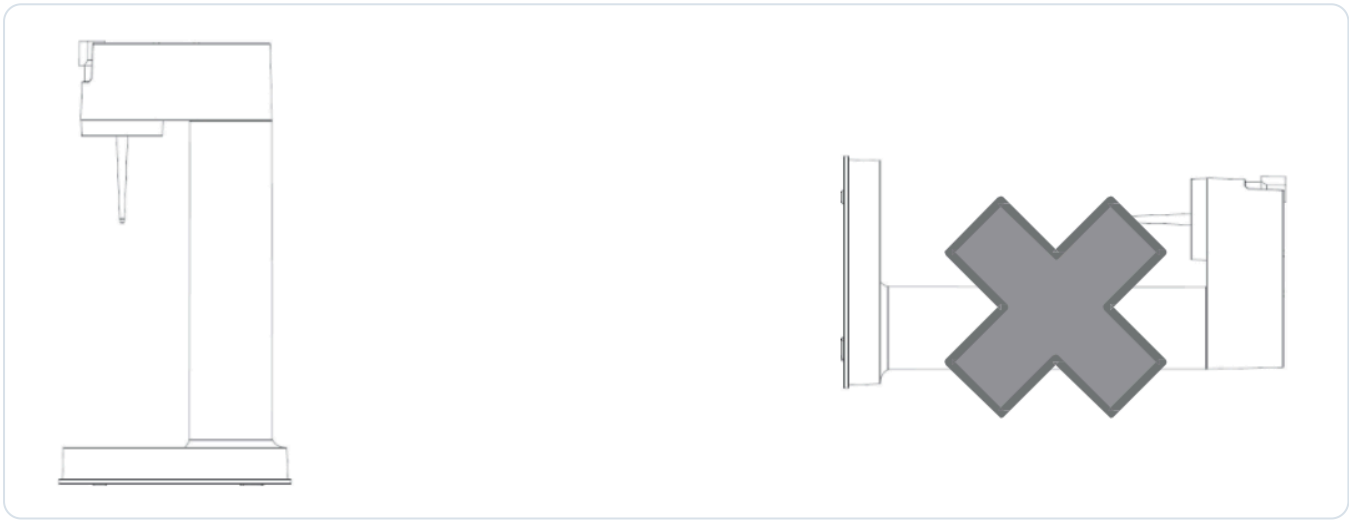

Rys. 5. Używaj saturatora tylko w pozycji pionowej – nigdy na boku

Nabój CO_2 – zasady ogólne

Poniższe zasady dotyczą wszystkich naboi CO_2 do saturatorów. Stosuj się też do ostrzeżeń nadrukowanych na samym naboju.

- Nie podgrzewaj naboju, nie przebijaj go, nie rzucaj nim i nie wrzucaj go do ognia – zawiera gaz pod ciśnieniem.
- Nie próbuj samodzielnie napełniać naboju ani przerabiać jego zaworu; pusty nabój wymieniaj w punkcie wymiany butli CO_2.
- Nie używaj naboju z wgnieceniami, śladami uszkodzeń lub nieszczelnym zaworem.
- Nie wdychaj gazu – w dużym stężeniu CO_2 wypiera tlen. Przy niekontrolowanym ulatnianiu się gazu przewietrz pomieszczenie.
- Nie dotykaj gołymi rękami oszronionego zaworu ani naboju – zimny gaz może spowodować odmrożenia.
- Używaj naboi standardowych, przeznaczonych do saturatorów. Inne naboje mogą wprawdzie pasować, ale mogą uszkodzić urządzenie lub stwarzać zagrożenie.

3 Dane techniczne

Parametry saturatora, butelki i naboju CO_2 oraz zalecenia dotyczące wody.

Model	**Aquaphor PEARL – saturator do gazowania wody**
Kolor	**Czarny mat**
Zasilanie	**Nie wymaga – działa mechanicznie**
Sterowanie	**Przycisk gazowania na górze urządzenia**
Wymiary saturatora (wys. × szer. × gł.)	**423 × 125 × 240 mm**
Masa saturatora	**950 g**
Butelka	**1 l, wkręcana, tworzywo bez bisfenolu A (BPA), metalowe wzmocnienie dna**
Wymiary butelki	**wysokość 265 mm, średnica 85,5 mm, masa 209 g**
Pojemność butelki do linii napełnienia	**ok. 0,8 l**
Maks. temperatura butelki (mycie)	**40 °C**
Nabój CO_2	**standardowy, gwintowany, 425 g, średnica 60 mm**
Zgodność naboi	**standardowe naboje stosowane w saturatorach marek międzynarodowych (z wyjątkiem wersji na rynek Australii i Nowej Zelandii)**
EAN	**komplet 8056732141681; butelka zamienna 8056732141698**

Woda do gazowania

Gazuj wodę pitną – z kranu, z dzbanka filtrującego lub z filtra. Najlepszy efekt daje **zimna** woda, bo lepiej wiąże dwutlenek węgla; dlatego warto ją wcześniej schłodzić w lodówce (bez kostek lodu w butelce).

Warunki użytkowania

- Pozycja pionowa, stabilna i płaska powierzchnia.
- Temperatura pokojowa; z dala od słońca, grzejników i otwartego ognia; nie w ekstremalnym upale.
- Nabój o temperaturze pokojowej – nie nagrzany słońcem ani źródłem ciepła.

4 Budowa i zasada działania

Z czego składa się saturator i jak gaz z naboju trafia do wody.

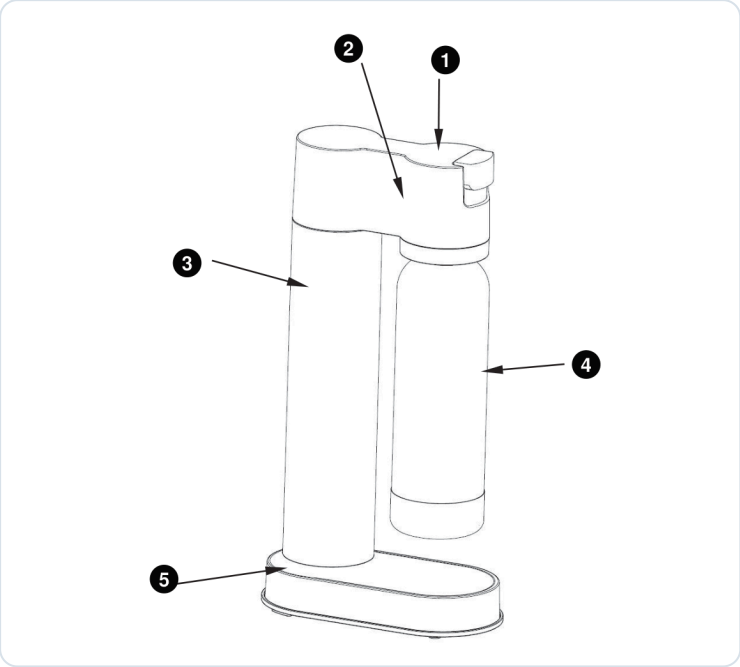

Rys. 6. Budowa saturatora Aquaphor PEARL (numery objaśnia legenda)

1 Przycisk gazowania	2 Obudowa górna (głowica z gniazdem butelki)
3 Obudowa dolna – kolumna z komorą naboju CO_2	4 Butelka na wodę
5 Podstawa z tacką ociekową	

Nabój CO_2 mieści się w pionowej kolumnie (3) – wsuwa się go od spodu podstawy i wkręca w zawór. Butelkę z wodą (4) wkręca się w gniazdo w głowicy (2). Naciśnięcie przycisku (1) otwiera przepływ gazu z naboju do wody; im dłużej trzymasz przycisk, tym więcej gazu trafia do butelki. Po zwolnieniu przycisku pozostałe w butelce ciśnienie uchodzi z charakterystycznym dźwiękiem i butelkę można wykręcić. Woda, która podczas gazowania przedostanie się przez urządzenie, spływa do tacki ociekowej w podstawie (5).

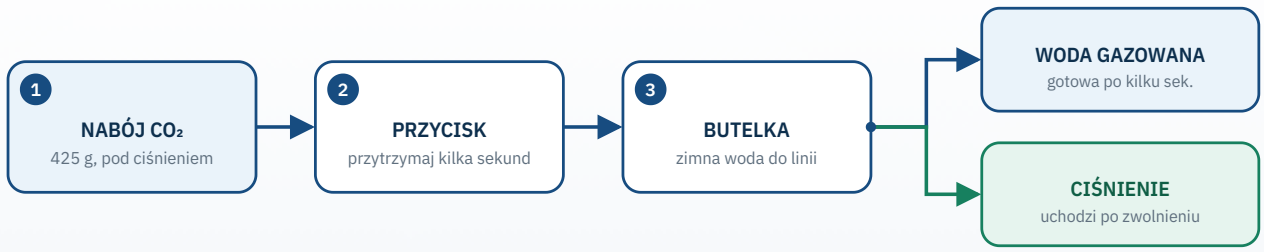

Gaz z naboju płynie do wody tylko, gdy przycisk jest wciśnięty; po zwolnieniu przycisku resztkowe ciśnienie uchodzi z butelki.

woda — wyjście dodatkowe

Działa bez prądu

Mechaniczny przycisk – saturator możesz postawić gdziekolwiek, także poza kuchnią.

Gazujesz, jak lubisz

Stopień nagazowania zależy od czasu przytrzymania przycisku.

Butelka bez BPA

Butelka 1 l z tworzywa bez bisfenolu A, z metalowym wzmocnieniem dna.

Standardowe naboje

Pasują ogólnodostępne naboje CO_2 stosowane w saturatorach znanych marek.

5 Przygotowanie do użytkowania

Wybór miejsca, kontrola zestawu i przygotowanie butelki przed montażem naboju.

Wybór miejsca

- [ ] Płaska, stabilna i sucha powierzchnia – saturator musi stać pionowo.
- [ ] Z dala od okna z silnym słońcem, grzejnika, kuchenki i otwartego ognia.
- [ ] Miejsce poza zasięgiem dzieci.
- [ ] Wolna przestrzeń nad urządzeniem, aby wygodnie naciskać przycisk i wkręcać butelkę.

Kontrola zestawu

01 Rozpakuj zestaw

Wyjmij saturator, butelkę i nabój z opakowania; opakowanie zachowaj na wypadek przechowywania lub transportu.

02 Obejrzyj butelkę

Butelka nie może być odkształcona, odbarwiona ani porysowana.

- Sprawdź datę ważności nadrukowaną w dolnej części butelki.

03 Obejrzyj nabój CO_2

Nabój nie może mieć wgnieceń ani uszkodzeń zaworu; plastikowa plomba na zaworze powinna być nienaruszona.

04 Umyj butelkę

Przed pierwszym użyciem umyj butelkę ciepłą wodą z detergentem, używając nieściernej gąbki, i dokładnie wypłucz.

NARZĘDZIA

Do montażu nie są potrzebne żadne narzędzia – nabój i butelkę wkręca się ręką, bez dużej siły.

6 Montaż i wymiana naboju CO_2

Nabój wsuwa się od spodu saturatora położonego na boku i wkręca w prawo do zamocowania.

01 Wykręć butelkę

Jeśli w gnieździe jest zamontowana butelka, wykręć ją przed montażem naboju.

02 Połóż saturator na boku

Ostrożnie ułóż urządzenie tak, aby strona z butelką była skierowana do góry, a otwór w spodzie podstawy był dostępny.

03 Zdejmij plombę z naboju

Usuń plastikowe zabezpieczenie z górnej części naboju (z zaworu).

04 Wsuń nabój w otwór

Ostrożnie wprowadź nabój zaworem do przodu przez otwór pod podstawą.

05 Wkręć nabój w prawo

Gdy poczujesz, że nabój doszedł do końca, zacznij go wkręcać zgodnie z ruchem wskazówek zegara, aż zostanie zamocowany.

> Nie wkręcaj zbyt mocno – możesz uszkodzić gwint, który utrzymuje nabój.

06 Postaw saturator

Ustaw urządzenie z powrotem pionowo. Saturator jest gotowy do gazowania.

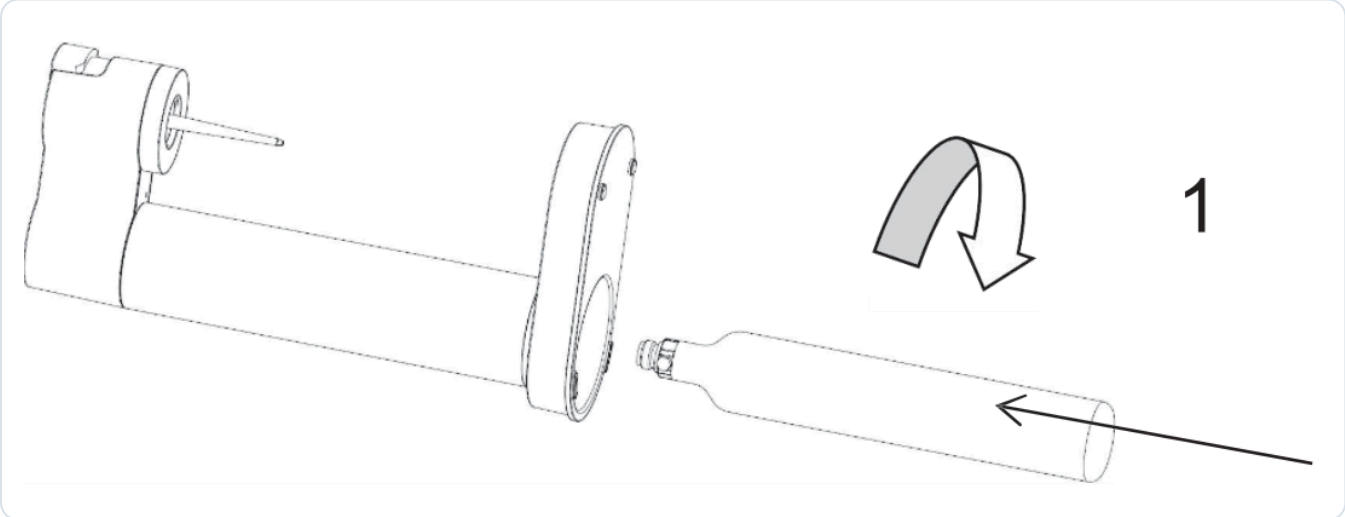

Rys. 7. Montaż naboju CO_2: saturator na boku, nabój wsuwany od spodu i wkręcany w prawo

Wymiana naboju

01 **Wykręć butelkę i połóż saturator na boku**

Ułóż urządzenie tak, aby strona z butelką była skierowana do góry.

02 **Odkręć nabój w lewo**

Obracaj nabój przeciwnie do ruchu wskazówek zegara, a następnie ostrożnie wysuń go z komory.

03 **Załóż nowy nabój**

Zdejmij plombę z nowego naboju, wsuń go w otwór i wkręć w prawo jak przy pierwszym montażu.

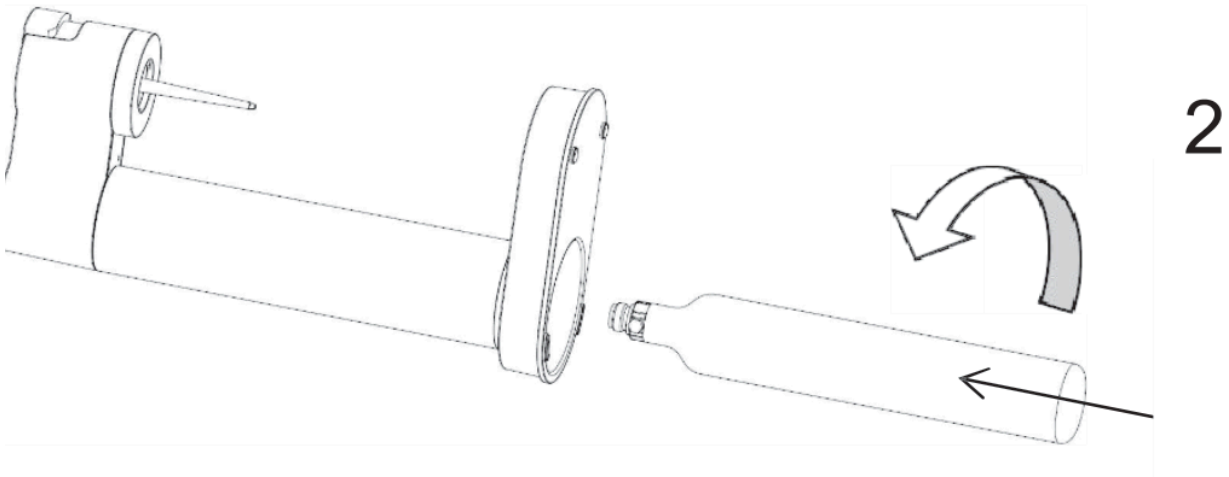

Rys. 8. Wymiana naboju CO_2: odkręć nabój w lewo i wysuń go z komory

GDZIE WYMIENIĆ PUSTY NABÓJ

Pusty nabój wymienisz na pełny w punktach wymiany butli CO_2. Aquaphor publikuje wykaz rekomendowanych punktów wymiany w Polsce na stronie aquaphor.com (dział „Rekomendowane punkty wymiany butli CO_2”).

7 Pierwsze uruchomienie

Saturator nie wymaga podłączania do wody ani do prądu – wystarczy nabój i czysta butelka.

01 Umyj i wypłucz butelkę

Użyj ciepłej wody z łagodnym detergentem i nieściernej gąbki, a następnie dokładnie wypłucz butelkę.

02 Zamontuj nabój CO_2

Postępuj zgodnie z rozdziałem „Montaż i wymiana naboju CO_2”.

03 Przygotuj zimną wodę

Schłodź wodę pitną – zimna woda lepiej wiąże dwutlenek węgla.

04 Wykonaj pierwsze gazowanie

Napełnij butelkę do linii, wkręć ją i naciśnij przycisk zgodnie z rozdziałem „Obsługa”.

- Po naciśnięciu przycisku powinien być słyszalny dźwięk gazowania.
- Jeśli nic nie słychać, sprawdź, czy nabój jest wkręcony do końca i czy zdjęto z niego plombę.

05 Sprawdź tackę ociekową

Jeśli w tacce pojawiła się woda, następnym razem nalej mniej wody – dokładnie do linii.

GOTOWE

Woda gazowana nadaje się do picia od razu po wykręceniu butelki. Smak dopasujesz w kolejnych próbach, zmieniając czas naciskania przycisku.

8 Obsługa – przygotowanie wody gazowanej

Cztery kroki: napełnij butelkę, wkręć ją, gazuj, uwolnij ciśnienie.

01

Napełnij butelkę

Napełnij czystą butelkę zimną wodą pitną dokładnie do linii napełnienia.

> Jeśli nalejesz za dużo wody, podczas gazowania będzie się wylewać.

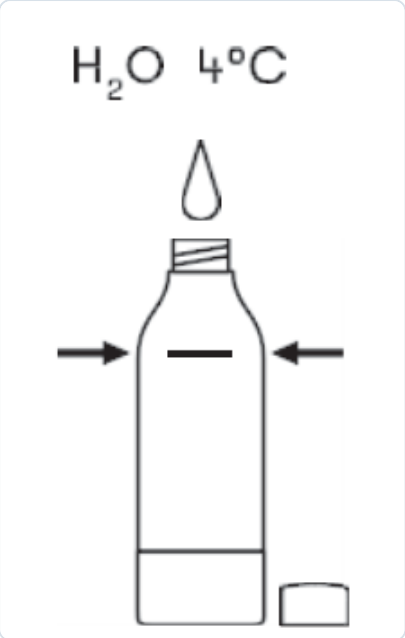

02

Wkręć butelkę

Wsuń butelkę w gniazdo i wkręć ją, obracając – patrząc z góry – przeciwnie do ruchu wskazówek zegara.

> Nie dokręcaj zbyt mocno – butelka ma być tylko szczelnie osadzona.

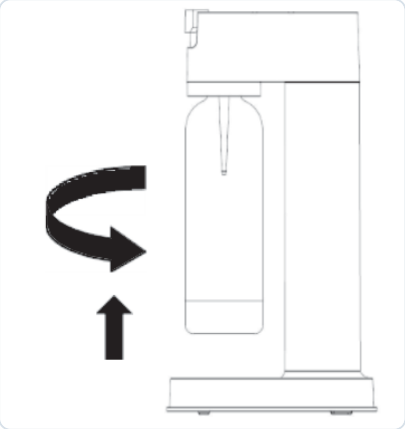

03

Gazuj wodę

Naciśnij przycisk na górze urządzenia w dół i przytrzymaj go przez kilka sekund, aż usłyszysz dźwięk gazowania.

- Dłuższe przytrzymanie przycisku daje mocniej nagazowaną wodę.
- Podczas gazowania saturator musi stać pionowo – nie przesuwaj go.

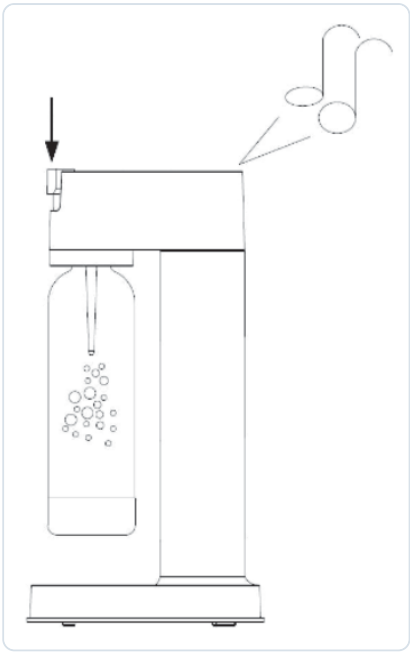

04

Uwolnij ciśnienie i wyjmij butelkę

Zwolnij przycisk, aby wrócił do pozycji wyjściowej. Ciśnienie pozostałe w butelce uchodzi z charakterystycznym dźwiękiem; następnie wykręć butelkę.

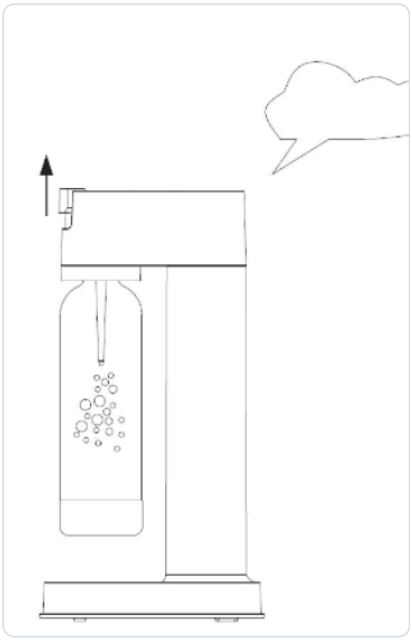

Regulacja stopnia nagazowania

PEARL nie ma pokrętła – intensywność bąbelków zależy od tego, jak długo trzymasz wciśnięty przycisk. Zacznij od krótkiego, kilkusekundowego naciśnięcia i sprawdź smak; przy kolejnych butelkach wydłużaj lub skracaj czas, aż znajdziesz ulubione proporcje. Każdy domownik może w ten sposób przygotować wodę po swojemu.

EFEKT	JAK GO UZYSKAĆ
Delikatne bąbelki	Krótkie naciśnięcie przycisku
Średnie nagazowanie	Przytrzymaj przycisk dłużej – kilka sekund
Mocno gazowana woda	Najdłuższe przytrzymanie; zawsze z zimną wodą nalaną dokładnie do linii

Mocniejsze nagazowanie zużywa więcej gazu, więc z jednego naboju przygotujesz wtedy mniej wody.

Dodatki smakowe

Cytrynę, miętę, owoce czy syrop dodawaj **wyłącznie do gotowej wody gazowanej** – po wykręceniu butelki, najlepiej w szklance lub dzbanku. Nie wkładaj dodatków do butelki przed gazowaniem i nigdy nie gazuj soków, mleka ani alkoholu.

Dobre nawyki

- [ ] Przed każdym użyciem wypłucz butelkę.
- [ ] Gazuj zawsze pełną (do linii) butelkę – nigdy pustą.
- [ ] Po gazowaniu wytrzyj tackę ociekową, jeśli pojawiła się w niej woda.
- [ ] Między użyciami trzymaj saturator w pozycji pionowej, z dala od słońca i źródeł ciepła.

9 Konserwacja i wymiana elementów

Mycie butelki, opróżnianie tacki ociekowej, wymiana naboju i butelki, przechowywanie i transport.

KIEDY	CZYNNOŚĆ
Przed każdym użyciem	Wypłucz butelkę; obejrzyj ją (odkształcenia, odbarwienia, rysy, data ważności).
Po każdym użyciu	Umyj butelkę i przechowuj ją czystą, bez nakrętki.
Gdy w tacce jest woda	Wytrzyj tackę ociekową ściereczką.
Gdy gazowanie wyraźnie słabnie	Wymień nabój CO_2 na pełny.
Po upływie daty ważności butelki	Wymień butelkę na nową.
Przed transportem	Wykręć nabój CO_2 z saturatora.

Mycie butelki

01 Umyj butelkę

Użyj ciepłej wody i nieściernego płynu do naczyń.

- Jeśli używasz szczotki, wybierz taką, która jest przeznaczona do czyszczenia butelek z tworzywa i nie rysuje materiału.
- Nie stosuj rozpuszczalników, silnych detergentów ani środków ściernych.

02 Wypłucz i wysusz

Dokładnie wypłucz butelkę czystą wodą i pozostaw do wyschnięcia.

NIE MYJ BUTELKI W ZMYWARCE

Butelka wytrzymuje wysokie ciśnienie, ale ta zdolność spada, gdy tworzywo zostanie podgrzane powyżej 40 °C. Większość zmywarek pracuje w znacznie wyższej temperaturze – dlatego butelkę myj tylko ręcznie.



Rys. 9. Mycie butelki szczotką do butelek z tworzywa

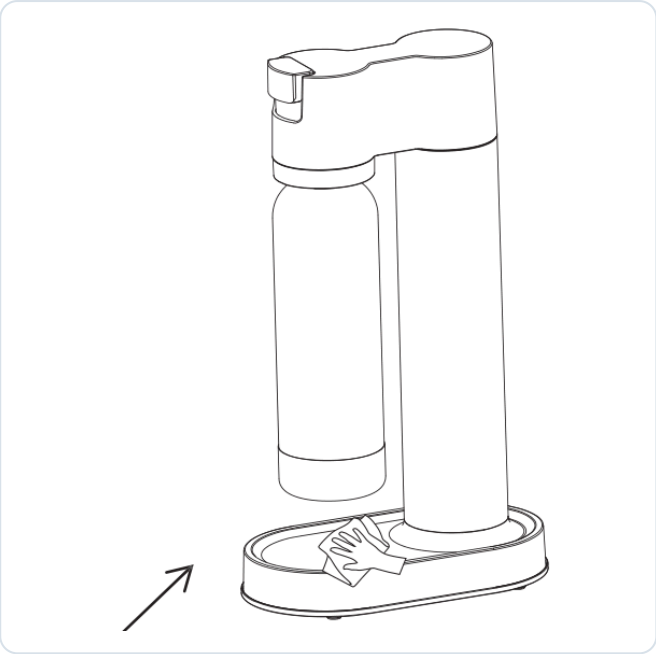

Rys. 10. Wycieranie tacki ociekowej ściereczką

Opróżnianie i czyszczenie tacki ociekowej

Woda, która podczas gazowania przedostaje się przez urządzenie, trafia do tacki ociekowej. Najczęściej jest to skutek nalania zbyt dużej ilości wody do butelki – pilnuj, aby poziom wody nie przekraczał linii napełnienia. Tackę wycieraj ściereczką.

Obudowę saturatora przecieraj miękką, lekko wilgotną ściereczką i wycieraj do sucha. Nie używaj środków ściernych ani rozpuszczalników i nie zanurzaj urządzenia w wodzie.

Wymiana naboju CO_2

Gdy woda przestaje się dobrze gazować mimo prawidłowo wkręconej butelki i zimnej wody, nabój jest prawdopodobnie pusty. Wymień go zgodnie z rozdziałem „Montaż i wymiana naboju CO_2”, a pusty nabój oddaj w punkcie wymiany butli CO_2.

Wymiana butelki

Po upływie daty ważności tworzywo butelki może być już nieco osłabione, dlatego ze względów bezpieczeństwa butelkę należy wymienić na nową. Wymień ją także wcześniej, jeśli jest odkształcona, odbarwiona lub porysowana.



Rys. 11. Data ważności nadrukowana w dolnej części butelki

Przechowywanie

- Butelkę przechowuj zawsze czystą i **bez nakrętki** – ogranicza to rozwój bakterii i powstawanie nieprzyjemnych zapachów.
- Nie wkładaj butelki do zamrażarki.
- Saturator przechowuj w pozycji pionowej, w suchym miejscu o temperaturze pokojowej, z dala od słońca i źródeł ciepła.
- Zapasowe naboje przechowuj w chłodnym, przewiewnym miejscu poza zasięgiem dzieci.

Transport

Nie przewoź saturatora z zamontowanym nabojem gazowym. Przed każdym transportem wykręć nabój i przewoź go osobno, zabezpieczony przed uderzeniami i nagrzaniem.

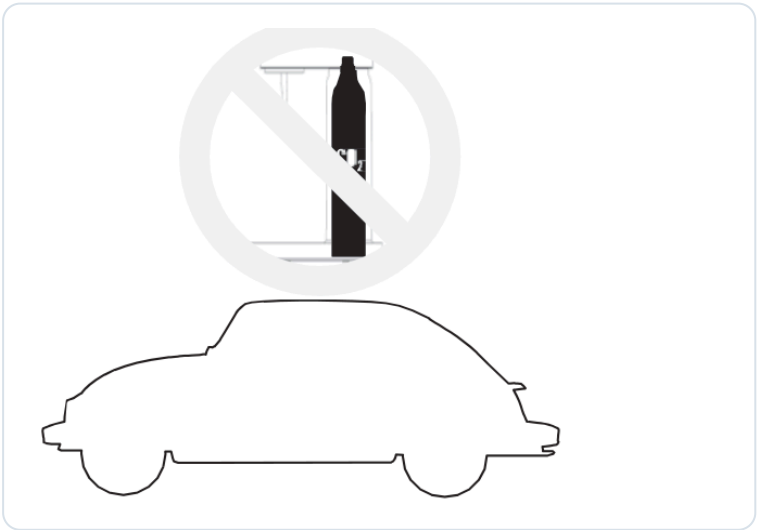

Rys. 12. Nie przewoź saturatora z zamontowanym nabojem CO_2

10 Rozwiązywanie problemów

Typowe objawy, ich przyczyny i sposób postępowania.

OBJAW	MOŻLIWA PRZYCZYNA	CO ZROBIĆ
Podczas gazowania woda wylewa się z butelki	W butelce jest za dużo wody	Odlej wodę do linii napełnienia i powtórz gazowanie.
W tacce ociekowej zbiera się woda	Woda przedostaje się przez urządzenie – najczęściej z powodu przepełnionej butelki	Napełniaj butelkę tylko do linii; wytrzyj tackę ściereczką.
Przy szyjce butelki ucieka gaz lub woda	Butelka nie jest szczelnie wkręcona	Wykręć butelkę i wkręć ją ponownie, aż będzie szczelnie osadzona (bez nadmiernej siły).
Po naciśnięciu przycisku nie słychać gazowania	Nabój nie jest wkręcony do końca lub nie zdjęto z niego plomby	Połóż saturator na boku, sprawdź nabój, zdejmij plombę i wkręć go w prawo do zamocowania.
Jak wyżej	Nabój jest pusty	Wymień nabój na pełny.
Woda jest za słabo nagazowana	Za krótkie naciśnięcie przycisku	Przytrzymaj przycisk dłużej.
Jak wyżej	Woda nie była zimna	Używaj schłodzonej wody pitnej.
Jak wyżej	Nabój jest na wyczerpaniu	Wymień nabój.
Woda ma nieprzyjemny zapach lub posmak	Butelka nie była dokładnie umyta lub była przechowywana zakręcona	Umyj butelkę ciepłą wodą z płynem do naczyń, wypłucz i przechowuj bez nakrętki.
Butelka jest odkształcona, odbarwiona, porysowana lub po dacie ważności	Zużycie lub działanie zbyt wysokiej temperatury	Nie używaj jej – wymień na nową butelkę.
Nabój jest bardzo ciepły (np. stał w słońcu)	Nagrzanie zwiększyło ciśnienie w naboju	Nie gazuj; odstaw saturator w chłodne, zacienione miejsce, aż nabój osiągnie temperaturę pokojową.
Nabój innej marki nie pasuje lub jest nieszczelny	Nabój niestandardowy	Używaj standardowych naboi do saturatorów; nieszczelnego naboju nie używaj.

Kiedy skontaktować się z serwisem

- Gdy z naboju lub z urządzenia ulatnia się gaz mimo prawidłowego montażu.
- Gdy przycisk nie wraca do pozycji wyjściowej albo ciśnienie nie uchodzi z butelki po zwolnieniu przycisku.

- Gdy obudowa, gniazdo butelki lub podstawa są pęknięte lub uszkodzone.
- Przy każdym innym problemie, którego nie rozwiązuje tabela.

Nie rozkręcaj saturatora i nie próbuj samodzielnie naprawiać jego zaworów.

11 Części zamienne i eksploatacyjne

Elementy, które z czasem trzeba wymienić lub dokupić.

ELEMENT	KOD / EAN	UWAGI
Butelka na gazowaną wodę PEARL 1 l	EAN 8056732141698	Tworzywo bez BPA, metalowe dno; wymiana po upływie daty ważności
Nabój CO_2 425 g	nabój standardowy (gwintowany)	Wymiana w punktach wymiany butli CO_2
Saturator Aquaphor PEARL – komplet	EAN 8056732141681	Saturator, butelka 1 l, nabój CO_2

Używaj wyłącznie butelek przeznaczonych do saturatora PEARL – butelki innych marek mogą uszkodzić urządzenie. Inne elementy (tacka ociekowa, przycisk, obudowa) nie są oferowane jako osobne części – w razie uszkodzenia skontaktuj się ze sprzedawcą.

12 Gwarancja, serwis i utylizacja

Do kogo zwrócić się w sprawie gwarancji i serwisu oraz jak postępować ze zużytymi elementami.

Gwarancja

Okres i warunki gwarancji potwierdza dowód zakupu wraz z dokumentem gwarancyjnym. Niezależnie od gwarancji przysługują Ci ustawowe uprawnienia konsumenta z tytułu niezgodności towaru z umową. Przy zgłoszeniu przedstaw dowód zakupu i opis problemu.

- Uszkodzenia wynikające z nieprzestrzegania instrukcji (np. gazowanie innych płynów niż woda, użycie butelki innej marki, mycie butelki w zmywarce) nie są wadą produktu.
- Uszkodzenia mechaniczne spowodowane upadkiem lub niewłaściwym transportem (np. z zamontowanym nabojem) nie są objęte gwarancją.
- Zużycie gazu w naboju i konieczność wymiany butelki po upływie daty ważności nie są wadą urządzenia.

Kontakt

W sprawach produktu możesz kontaktować się z dystrybutorem: **Aquaphor Poland Sp. z o.o.**, ul. Kijowska 7, lok. U1, 03-743 Warszawa, tel. +48 22 250 23 33, aquaphor@aquaphor.pl, www.aquaphor.pl – albo ze sklepem FILTRY (dane kontaktowe na końcu instrukcji).

Utylizacja

- Pustego naboju CO_2 nie wyrzucaj – wymień go w punkcie wymiany butli CO_2. Nigdy go nie przebijaj i nie wrzucaj do ognia.

- Saturator nie zawiera elementów elektrycznych – po zakończeniu użytkowania (bez naboju) oddaj go do punktu selektywnej zbiórki odpadów (PSZOK).
- Zużytą butelkę oddaj do selektywnej zbiórki zgodnie z zasadami obowiązującymi w Twojej gminie.
- Opakowanie posegreguj według rodzaju materiału.

13

Karta serwisowa i kontakt

Zapisuj montaż, wymiany wkładów i przeglądy — ułatwi to serwis i ewentualną reklamację.

DANE URZĄDZENIA

MODEL

NUMER SERYJNY

DATA ZAKUPU / MONTAŻU

INSTALATOR / PIECZĄTKA

HISTORIA OBSŁUGI

DATA	CZYNNOŚĆ / WYMIENIONY WKŁAD	PODPIS

DOKUMENTACJA

Aquaphor PEARL – instrukcja użytkowania (wydanie RO/MD, aquaphor.com)

Instrukcja producenta (aquaphor.com)

Karta produktu w filtry-wody.pl

KONTAKT ZE SPRZEDAWCĄ

FILTRY Sp. z o.o.
ul. Piotra Bardowskiego 1
35-005 Rzeszów
tel. +48 515 901 301
sklep@filtry-wody.pl · filtry-wody.pl

Niniejsza instrukcja została opracowana przez FILTRY Sp. z o.o. na podstawie dokumentacji producenta (Aquaphor) i zawiera rysunki pochodzące z tej dokumentacji. W razie rozbieżności obowiązują dane z tabliczki znamionowej oraz dokumentacja producenta właściwa dla danego egzemplarza. Montaż elektryczny i hydrauliczny wykonuj zgodnie z obowiązującymi przepisami.