GŁOWICA FILTRA BRITA PURITY C



BRITA

PURITY C 0–70 % JG 8 mm

Instrukcja obsługi, montażu i konserwacji

Głowica z mocowaniem ściennym do wkładów PURITY C, obejście regulowane 0–70 %, przyłącza John Guest 8 mm. Montaż, płukanie, wymiana wkładu i tabele wydajności.

2–8,6 bar
ciśnienie robocze

4–30 °C
temperatura wody na wejściu

0–70 %
obejście regulowane, fabr. 30 %

SPIS TREŚCI

1	Informacje ogólne	02	2	Bezpieczeństwo	04
3	Dane techniczne	06	4	Budowa i zasada działania	09
5	Przygotowanie do montażu	12	6	Montaż	14
7	Pierwsze uruchomienie	17	8	Obsługa i ustawienia	19
9	Konserwacja i wymiana wkładu	26	10	Rozwiązywanie problemów	29
11	Części zamienne i akcesoria	30	12	Gwarancja, serwis i utylizacja	31
13	Karta serwisowa i kontakt	32			

FILTRY Sp. z o.o.
ul. Piotra Bardowskiego 1, 35-005 Rzeszów
tel. +48 515 901 301 · sklep@filtry-wody.pl

Wydanie 2.0 · październik 2026
FW-IN-BRITA-PURITY-C-GLOWICA-0-70-JG8
Zachowaj instrukcję na czas użytkowania urządzenia.

1 Informacje ogólne

Czym jest głowica PURITY C, do czego służy, co jest w zestawie i jakich pojęć używamy.

Instrukcja dotyczy **głowicy filtra BRITA PURITY C 0–70 %** z przyłączami John Guest 8 mm (numer katalogowy BRITA 1013636, w opakowaniu zbiorczym po 20 szt. – 1013633). Głowica jest stałym elementem systemu filtracyjnego PURITY C: montuje się ją raz, a w czasie eksploatacji wymienia się tylko wkład filtracyjny. Treść opracowaliśmy na podstawie instrukcji producenta systemu PURITY C (wydanie 07/23), karty katalogowej głowic PURITY C i zestawienia akcesoriów BRITA.

Wkład filtracyjny kupuje się osobno. Podajemy tu jednak dane wkładów PURITY C (wydajność, objętość złoża, ciężar, wymiary), bo od nich zależą miejsce montażu, płukanie i termin wymiany. Zachowaj instrukcję przez cały okres użytkowania systemu i przekaż ją kolejnemu użytkownikowi.

Przeznaczenie

System PURITY C służy w gastronomii do przygotowania wody o stałej jakości dla ekspresów do kawy, automatów vendingowych, pieców konwekcyjno-parowych, piekarników, dystrybutorów i chłodziarek wody. Głowica łączy wkład z instalacją, blokuje go uchwytem i kieruje przepływ wody. Wejście i wyjście wody są po jednej stronie głowicy, co oszczędza miejsce przy montażu, a wbudowany zawór płukania pozwala odpowietrzyć i przepłukać nowy wkład bez odłączania węży. Wkład wymienia się bez narzędzi.

Głowica 0–70 % ma regulowane obejście: nastawą (11) ustawia się udział wody omijającej złoże zmiękczające w zakresie 0–70 % (fabrycznie 30 %). Producent określa ją jako uniwersalną – do ekspresów do kawy, automatów vendingowych, pieców konwekcyjno-parowych, piekarników i chłodziarek wody. Tylko z tą głowicą może pracować wkład PURITY C1100 XtraSafe. Zawór płukania ma tu wygodny mechanizm suwakowy.

Obejście i technologia IntelliBypass

Obejście (ang. by-pass) to część wody, która omija złoże zmiękczające wkładu i na wyjściu miesza się z wodą zmiękczoną. Dzięki temu woda zachowuje część twardości węglanowej potrzebną np. do parzenia kawy, a wkład starcza na więcej litrów. Technologia IntelliBypass utrzymuje ustawiony udział obejścia przez cały okres pracy wkładu, niezależnie od tego, ile wody w danej chwili pobiera urządzenie. We wkładach Quell ST również woda obejścia przechodzi przez filtr węglowy, który redukuje m.in. resztki chloru.

Zawartość zestawu

ELEMENT	ILOŚĆ
Głowica filtra PURITY C 0–70 % (John Guest 8 mm) z zaworem płukania i przewodem płukania	1 szt.
Mocowanie ścienne (uchwyt) do głowicy	1 szt.
Klipsy zabezpieczające do złączek John Guest	2 szt.

Do pracy potrzebne są ponadto: wkład filtracyjny PURITY C, węże 8 mm oraz zawór odcinający na dopływie wody. Akcesoria BRITA wymieniamy w rozdziale „Części zamienne”.

Ważne pojęcia

Obejście (by-pass)	**udział wody omijającej złoże zmiękczające, podawany w procentach**
Twardość węglanowa (KH)	**twardość związana z wodorowęglanami, w °dH; od niej zależą obejście i wydajność wkładów Quell ST**
Twardość całkowita (GH)	**zawartość wapnia i magnezu, w °dH; według niej odczytuje się wydajność wkładów Finest**
Wydajność filtra	**liczba litrów wody, po których przepływie wkład trzeba wymienić**
Objętość złoża	**objętość materiału filtracyjnego we wkładzie; nowy wkład płucze się co najmniej dwiema objętościami złoża**
Uchwyt blokujący	**dźwignia na głowicy, która blokuje wkład i otwiera do niego przepływ wody**
Urządzenie końcowe	**zasilane przez filtr urządzenie, np. ekspres, piec, automat lub chłodziarka**

Numery w nawiasach, np. (2), odpowiadają oznaczeniom na rysunku budowy w rozdziale „Budowa i zasada działania”. Ramki „Uwaga” oznaczają wskazówki, których pominięcie może spowodować wyciek, uszkodzenie głowicy lub utratę gwarancji.

2 Bezpieczeństwo

Zasady bezpiecznego montażu i użytkowania systemu filtracyjnego.



Tylko zimna woda pitna

Zasilaj system wyłącznie wodą pitną o temperaturze 4–30 °C. Głowica i wkłady nie są przeznaczone do wody ciepłej ani do wody o nieznanej jakości mikrobiologicznej.



Ciśnienie 2–8,6 bar

Jeśli ciśnienie w instalacji przekracza 8,6 bar, zamontuj przed systemem reduktor ciśnienia. Poniżej 2 bar przepływ może być za mały.



Zawór odcinający na dopływie

Przed wężem doprowadzającym wodę do głowicy musi być zawór odcinający. Zamykaj go przy montażu, demontażu i w razie wycieku.



Wyłącz urządzenie końcowe

Przed montażem odetnij dopływ wody i wyłącz zasilanie urządzenia końcowego (ekspresu, pieca, automatu). Przy wymianie wkładu zrób to, gdy urządzenie nie może dostać wody niefiltrowanej.



Po transporcie w mrozie

Jeśli produkt był przechowywany lub przewożony poniżej 0 °C, przed uruchomieniem trzymaj go 24 godziny w otwartym opakowaniu w temperaturze miejsca montażu.



Słońce, ciepło, ogień

Chroń system przed bezpośrednim nasłonecznieniem i uszkodzeniami mechanicznymi. Nie montuj go w pobliżu źródeł ciepła ani otwartego ognia.



Ciężar wkładu

Zużyty wkład jest pełen wody: C500 waży wtedy ok. 6,9 kg, a C1100 ok. 12,5 kg. Wyjmuj go ostrożnie i pewnie podtrzymuj.



Klipsy złączek John Guest

Po wsunięciu węży 8 mm zawsze załóż oba klipsy zabezpieczające (13). Klipsy blokują pierścień zwalniający złączki i chronią wąż przed przypadkowym wysunięciem.



Nie otwieraj wkładu

W czasie pracy nie otwieraj ani nie rozbieraj systemu filtracyjnego. Wkładu filtracyjnego nie wolno otwierać.

Kwalifikacje i odpowiedzialność

Montaż, wymianę wkładów i konserwację powinna wykonywać osoba przeszkolona i upoważniona. Instaluj głowicę i wymieniaj wkłady dokładnie według tej instrukcji i używaj tylko wkładów przeznaczonych do systemu PURITY C. Producent nie odpowiada za szkody wynikłe z nieprawidłowej instalacji ani z użycia niezgodnego z przeznaczeniem. Wszystkie elementy zamontuj zgodnie z krajowymi przepisami dotyczącymi instalacji wody pitnej.

Woda pitna i zdrowie

- Jeśli wodociąg zarządzi przegotowywanie wody, wyłącz system z użytku. Po odwołaniu komunikatu wymień wkład filtracyjny i oczyść przyłącza.
- Wodę dla dzieci i osób o obniżonej odporności zawsze przegotuj – dotyczy to także wody filtrowanej.
- Osoby z chorobami nerek lub dializowane: filtracja może nieznacznie zwiększyć zawartość potasu w wodzie. Osoby na diecie niskopotasowej powinny zasięgnąć porady lekarza.
- Woda za filtrem (filtrat) jest według normy EN 1717 cieczą kategorii 2.
- Nie wyłączaj systemu z użytku na długo. Po kilku dniach postoju przepłucz go ilością wody podaną w rozdziale „Konserwacja”.

Wskazówki dla instalatora

- Przed podłączeniem filtra usuń z urządzenia końcowego osady kamienia i gipsu.
- Woda zdekarbonizowana zawiera wolny dwutlenek węgla (kwas węglowy). Części mające kontakt z wodą za filtrem muszą być wykonane z materiałów na niego odpornych – producent zaleca węże BRITA.
- Mocowanie ścienne montuj wyłącznie pionowo. Systemu z wkładem PURITY C1100 nie montuje się na tym mocowaniu ściennym.

3 Dane techniczne

Parametry głowicy oraz wymiary i masy systemu z wkładami PURITY C.

Głowica

Producent	**BRITA SE, Taunusstein (Niemcy); w Polsce BRITA Polska Sp. z o.o.**
Wyrób	**głowica filtra PURITY C 0–70 % z mocowaniem ściennym**
Numer katalogowy	**1013636 (1 szt.), 1013633 (20 szt.)**
Obejście	**regulowane 0–70 %, ustawienie fabryczne 30 %**
Przyłącza	**wejście „IN” i wyjście „OUT” po jednej stronie; szybkozłączki John Guest na wąż 8 mm**
Zawór płukania	**suwakowy (12), z przewodem płukania (9)**
Ciśnienie robocze	**2–8,6 bar**
Temperatura wody na wejściu	**4–30 °C**
Temperatura otoczenia – praca	**4–40 °C**
Temperatura – przechowywanie i transport	**–20–50 °C**
Położenie pracy	**zależnie od wkładu poziomo lub pionowo (tabele niżej); na mocowaniu ściennym tylko pionowo**
Pasujące wkłady PURITY C	**Quell ST, Finest, Fresh, AC, MinUp, XtraSafe**
Woda za filtrem wg EN 1717	**kategoria 2**
Bezpieczeństwo żywności	**materiały mające kontakt z wodą badane i monitorowane przez niezależne instytuty**

System z wkładem PURITY C Quell ST

Wymiary i masy dotyczą głowicy z wkładem danej wielkości. Wymiary montażowe uwzględniają mocowanie ścienne zamontowane pionowo.

PARAMETR	C50	C150	C300	C500	C1100
Przepływ przy spadku ciśnienia 1 bar	160 l/h	145 l/h	140 l/h	140 l/h	150 l/h
Przepływ znamionowy	60 l/h	60 l/h	60 l/h	100 l/h	100 l/h

PARAMETR	C50	C150	C300	C500	C1100
Spadek ciśnienia przy przepływie znamionowym	0,25 bar	0,25 bar	0,25 bar	0,5 bar	0,5 bar
Objętość złoża	1 l	1,9 l	2,9 l	5,4 l	8,7 l
Ciężar suchy / mokry	1,0 / 1,6 kg	1,8 / 2,8 kg	2,8 / 4,2 kg	4,6 / 6,9 kg	7,7 / 12,5 kg
System: głowica z wkładem (szer. × gł. × wys.)	119 × 108 × 268 mm	117 × 104 × 419 mm	125 × 119 × 466 mm	144 × 144 × 557 mm	184 × 184 × 557 mm
Sam wkład (szer. × gł. × wys.)	108 × 108 × 259 mm	104 × 104 × 410 mm	119 × 119 × 457 mm	144 × 144 × 548 mm	184 × 184 × 548 mm
Wymiary montażowe na mocowaniu ściennym	137 × 130 × 268 mm	137 × 128 × 419 mm	137 × 136 × 466 mm	144 × 148 × 557 mm	–
Położenie pracy	poziomo lub pionowo	poziomo lub pionowo	poziomo lub pionowo	poziomo lub pionowo	poziomo lub pionowo

System z innymi wkładami PURITY C

WKŁAD	PRZEPŁYW ZNAMIONOWY; SPADEK CIŚNIENIA	OBJĘTOŚĆ ZŁOŻA	CIĘŻAR MOKRY	GŁOWICA Z WKŁADEM (SZER. × GŁ. × WYS.)	POŁOŻENIE PRACY
C150 Finest	60 l/h; 0,25 bar	1,9 l	2,8 kg	117 × 104 × 419 mm	pionowo
C300 Finest	60 l/h; 0,25 bar	2,9 l	4,2 kg	125 × 119 × 466 mm	pionowo
C500 Finest	100 l/h; 0,5 bar	5,4 l	6,9 kg	144 × 144 × 557 mm	pionowo
C1100 Finest	100 l/h; 0,5 bar	8,7 l	12,5 kg	184 × 184 × 557 mm	pionowo
C50 Fresh	60 l/h; 0,25 bar	1 l	1,7 kg	119 × 108 × 268 mm	poziomo lub pionowo
C1000 AC	30–180 l/h; 0,2–1,4 bar	0,23 l	1,0 kg	109 × 93 × 238 mm	poziomo lub pionowo
C500 MinUp	20 l/h; 0,1 bar	5,4 l	10,1 kg	144 × 144 × 557 mm	pionowo
C1100 XtraSafe	100 l/h; 0,2 bar	8,7 l	12,5 kg	184 × 184 × 557 mm	pionowo

Wkład PURITY C1000 AC ma wydajność znamionową 10 000 l. Redukcja chloru: ponad 90 % według DIN EN 14898 oraz klasa I (50 %) według NSF 42; zatrzymywanie cząstek: klasa I (0,5 µm) według NSF 42. Jego przepływ i spadek ciśnienia zależą od warunków pracy: 30–180 l/h przy 0,2–1,4 bar.

Kod produkcji

Na głowicy znajduje się kod produkcji, np. H 9375 01381: 9 – rok produkcji (2019), 37 – tydzień kalendarzowy, 5 – dzień tygodnia (1 = poniedziałek … 5 = piątek), 01381 – numer kolejny. Kod wkładu, np. B9224350010, odczytuje się podobnie: 9 – rok, 22 – tydzień, 4 – dzień tygodnia, 35 – numer złoża, 0010 – numer kolejny wkładu z danego dnia.

4 Budowa i zasada działania

Elementy głowicy, przepływ wody i funkcje uchwytu blokującego oraz zaworu płukania.

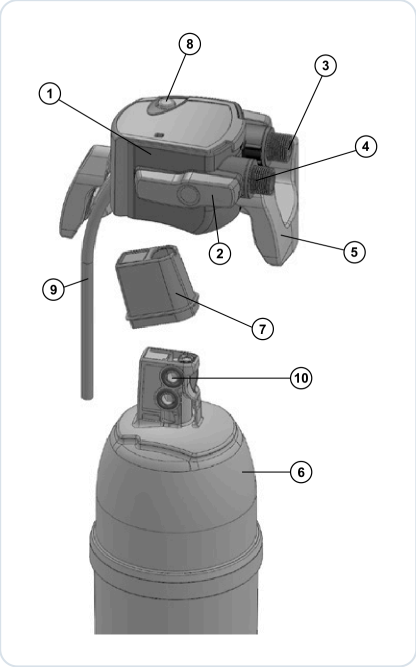

Rys. 1. Budowa systemu PURITY C: głowica z mocowaniem ściennym i wkład filtracyjny (rysunek dotyczy wszystkich głowic PURITY C)

1	Głowica filtra	2	Uchwyt blokujący
3	Wyjście wody „OUT” (John Guest 8 mm)	4	Wejście wody „IN” (John Guest 8 mm)
5	Mocowanie ścienne	6	Wkład filtracyjny (sprzedawany osobno)
7	Kapturek ochronny wkładu	8	Zawór płukania – w głowicy 0–70 % w postaci suwaka (12)
9	Przewód płukania	10	O-ringi na szyjce wkładu
11	Nastawa obejścia 0–70 %	12	Zawór płukania z suwakiem
13	Klipsy zabezpieczające złączek John Guest		

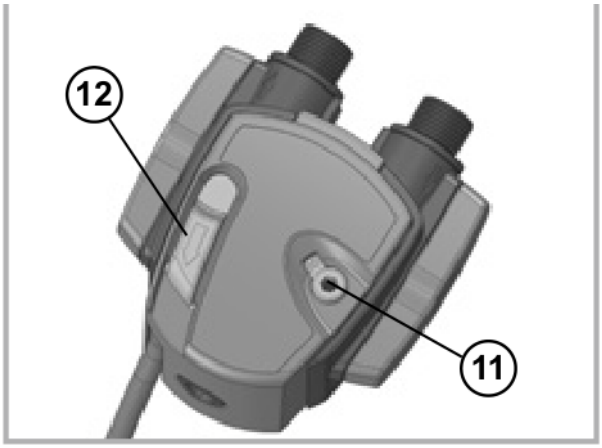

Rys. 2. Głowica 0–70 %: nastawa obejścia (11) i zawór płukania z suwakiem (12)

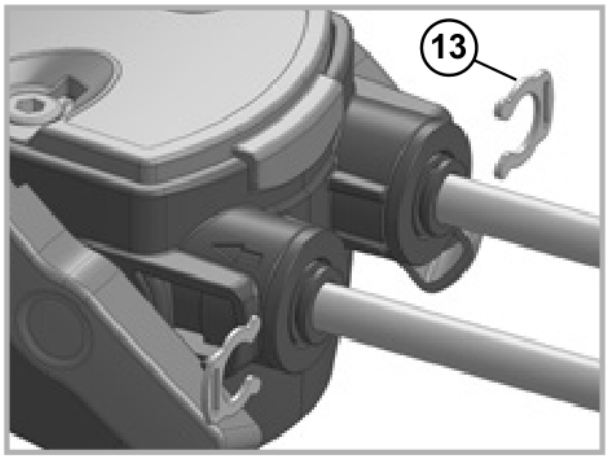

Rys. 3. Złączki John Guest z wężami 8 mm i klipsami zabezpieczającymi (13)

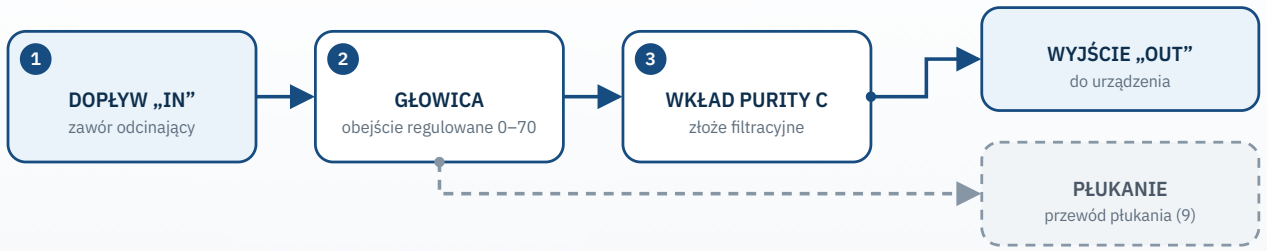

Woda z instalacji wpływa do głowicy wejściem „IN”, przepływa przez wkład i wraca przez głowicę do wyjścia „OUT”. Zawór płukania wypuszcza wodę przewodem płukania przy odpowietrzaniu i płukaniu.

woda — odpływ

Jak działa głowica

Uchwyt blokujący (2)

Zamknięty blokuje wkład w głowicy i kieruje wodę przez wkład. Otwarty odcina dopływ wody do wkładu i pozwala go wyjąć lub włożyć.

Zawór płukania (12)

Wypuszcza wodę i powietrze przewodem płukania (9). Służy do odpowietrzenia i przepłukania nowego wkładu oraz do obniżenia ciśnienia przed wymianą.

Przyłącza „IN” i „OUT”

Szybkozłączki John Guest na wąż 8 mm, zabezpieczane klipsami (13). Oba przyłącza są po jednej stronie głowicy – zwracaj uwagę na kierunek przepływu.

Obejście (11)

Regulowane nastawą (11) w zakresie 0–70 %, fabrycznie 30 %; dobiera się je według twardości wody i zastosowania.

Gdy uchwyt blokujący jest otwarty, dopływ wody do wkładu jest przerwany. Producent zaznacza, że możliwa jest wtedy praca na skróty: woda płynie bezpośrednio z wejścia (4) do wyjścia (3), z pominięciem wkładu, czyli bez filtracji. Jeśli w tym czasie urządzenie nie powinno dostawać wody niefiltrowanej, zamknij zawór odcinający i wyłącz urządzenie końcowe.

Wkład wsuwa się w głowicę pionowo od dołu. Szyjka wkładu z O-ringami (10) uszczelnia się w gnieździe głowicy, a uchwyt blokujący zatrzaskuje ją we właściwym położeniu. Na wkładzie jest pole daty, w które wpisuje się termin następnej wymiany.

5 Przygotowanie do montażu

Miejsce, instalacja wodna, badanie wody, narzędzia i kontrola zestawu.

Miejsce montażu

- Pomieszczenie o temperaturze otoczenia 4–40 °C, zabezpieczone przed mrozem.
- Z dala od bezpośredniego słońca, źródeł ciepła i otwartego ognia; w miejscu, w którym system nie będzie narażony na uderzenia.
- Mocowanie ścienne – tylko w pozycji pionowej. Zachowaj wymiary montażowe z rozdziału „Dane techniczne”, dopuszczalne promienie gięcia węży i miejsce na akcesoria, np. przepływomierz BRITA FlowMeter.
- Zostaw miejsce na wyjęcie wkładu – w mocowaniu ściennym wkład można odchylić o 90°.
- Wkładu C1100 nie montuj na standardowym mocowaniu ściennym (5). BRITA oferuje osobny uchwyt ścienny do wkładów C500 i C1100 (nr 1015502).
- Przewidź pojemnik (np. wiadro) na wodę z przewodu płukania.

Instalacja wodna

- Przed wężem doprowadzającym zamontuj zawór odcinający, np. zawór BRITA 3/8″ ze zintegrowanym zabezpieczeniem przed przepływem zwrotnym (nr 1007745).
- Sprawdź ciśnienie w instalacji: wymagane 2–8,6 bar. Powyżej 8,6 bar zamontuj przed systemem reduktor ciśnienia.
- Zabezpieczenie przed przepływem zwrotnym dobierz zgodnie z krajowymi przepisami. BRITA oferuje zawory zwrotne JG 8 (nr 292069).
- Przygotuj wąż 8 mm do zasilania i wąż 8 mm do urządzenia końcowego. Wąż musi być z materiału odpornego na wodę zdekarbonizowaną.
- Przed podłączeniem filtra usuń kamień i gips z urządzenia końcowego (zgodnie z jego instrukcją).

Badanie wody

Wydajność wkładów, a w głowicy 0–70 % także ustawienie obejścia, zależą od twardości wody. Zmierz twardość węglanową (dla wkładów Quell ST) albo twardość całkowitą (dla wkładów Finest) testem twardości BRITA lub zapytaj o nią lokalne przedsiębiorstwo wodociągowe. Dla wkładu XtraSafe potrzebne są twardość węglanowa, twardość całkowita i przewodność wody.

Narzędzia i materiały

- Wiertarka, kołki i wkręty do mocowania ściennego dobrane do podłoża.
- Nóż lub obcinak do węży z tworzywa (prostopadłe cięcie węża 8 mm).
- Pojemnik na wodę z płukania i ściereczka.
- Test twardości wody.

Kontrola zestawu

- [ ] Sprawdź, czy głowica, przyłącza i mocowanie ścienne nie są uszkodzone, a w opakowaniu są oba klipsy zabezpieczające.
- [ ] Sprawdź, czy wkład pasuje do głowicy (tabela w rozdziale „Obsługa i ustawienia”) i czy jego opakowanie jest nieuszkodzone.
- [ ] Jeśli produkt był przewożony lub przechowywany poniżej 0 °C, odczekaj 24 godziny w otwartym opakowaniu w temperaturze pomieszczenia.

6 Montaż

Mocowanie ścienne, podłączenie węży i włożenie wkładu.

UWAGA

Przed montażem przeczytaj rozdziały „Bezpieczeństwo” i „Dane techniczne”. Po transporcie lub przechowywaniu poniżej 0 °C odczekaj 24 godziny przed uruchomieniem.

Montaż głowicy i podłączenie wody

01 Odetnij wodę i zasilanie

Zamknij zawór odcinający na dopływie wody i wyłącz zasilanie elektryczne urządzenia końcowego.



02 Zamontuj mocowanie ścienne

Przykręć mocowanie ścienne (5) w wybranym miejscu, w pozycji pionowej. Zachowaj wymiary montażowe, promienie gięcia węży i miejsce na akcesoria.

> Mocowanie ścienne instaluj tylko pionowo. Systemu z wkładem C1100 nie montuje się na tym mocowaniu.

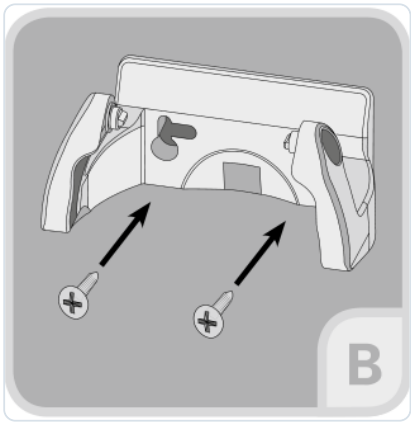

03 Podłącz węże do „IN” i „OUT”

Wsuń do oporu wąż doprowadzający wodę w złączkę wejścia „IN” (4), a wąż prowadzący do urządzenia – w złączkę wyjścia „OUT” (3).

- Używaj węży o średnicy 8 mm, przyciętych prostopadle i bez zadziorów.
- Po wsunięciu węży załóż oba klipsy zabezpieczające (13).
- Sprawdź kierunek przepływu: woda z instalacji – „IN”, woda do urządzenia – „OUT”.

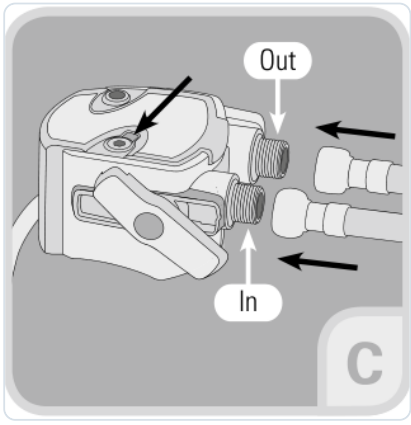

04 **Sprawdź ustawienie obejścia**

Fabrycznie nastawa obejścia (11) jest ustawiona na 30 %. Sprawdź ją i w razie potrzeby zmień według twardości wody i zastosowania – rozdział „Obsługa i ustawienia”.

05 **Zatrzaśnij głowicę w mocowaniu**

Wsuń głowicę (1) w mocowanie ścienne (5) i zatrzaśnij ją.

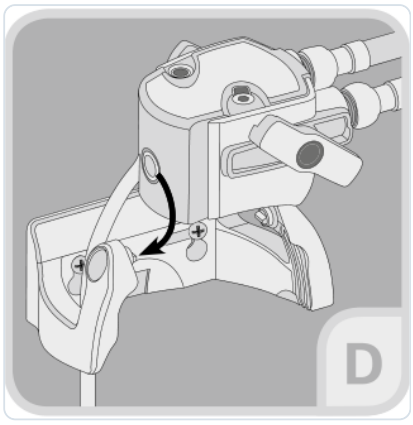

Aby odłączyć wąż od złączki John Guest, najpierw odetnij dopływ wody i obniż ciśnienie zaworem płukania, zdejmij klips (13), wciśnij pierścień złączki i wysuń wąż.

Wkładanie wkładu filtracyjnego

01 **Zdejmij kapturek ochronny**

Pociągnij do góry języczek kapturka ochronnego (7) i zdejmij kapturek z szyjki nowego wkładu.

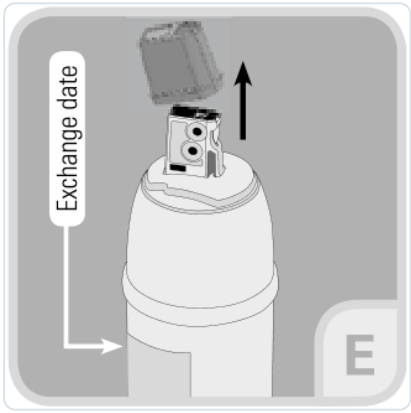

02 **Sprawdź O-ringi**

Sprawdź, czy O-ringi (10) na szyjce wkładu leżą równo i szczelnie w swoich rowkach.

03 **Wpisz datę wymiany**

W polu daty na wkładzie (6) wpisz termin następnej wymiany wkładu (rozdział „Konserwacja”).

04

Włóż wkład

Przy otwartym uchwycie blokującym (2) wsuń wkład pionowo w głowicę (1). Zwróć uwagę na właściwe ułożenie szyjki wkładu w gnieździe.

> Wkład da się włożyć tylko przy otwartym uchwycie blokującym.

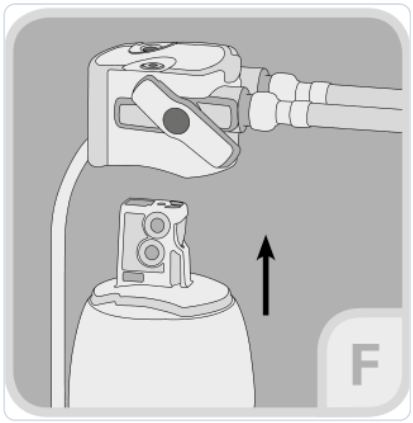

05

Zablokuj wkład

Obróć uchwyt blokujący (2) do wyczuwalnego oporu – wkład zostaje zatrzaśnięty w głowicy.

7 Pierwsze uruchomienie

Odpowietrzenie, płukanie i kontrola szczelności.

01

Otwórz wodę i włącz zasilanie

Otwórz zawór odcinający na dopływie i włącz zasilanie elektryczne urządzenia końcowego.



02

Odpowietrz i przepłucz system

Otwórz suwak zaworu płukania (12) i płucz system, aż z przewodu płukania (9) popłynie równy strumień wody bez pęcherzyków powietrza. Przepłucz co najmniej dwie objętości złoża wkładu (tabela niżej).

> Wodę wypływającą z przewodu płukania odprowadzaj do pojemnika.

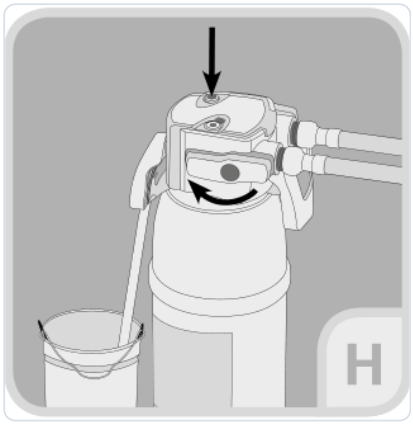

03

Sprawdź szczelność

Zamknij suwak zaworu płukania (12) i sprawdź wszystkie połączenia oraz głowicę – nie może być żadnego wycieku.

Minimalna ilość wody do płukania

WKŁAD	OBJĘTOŚĆ ZŁOŻA	PŁUKANIE – CO NAJMNIEJ
Quell ST C50	1 l	2 l
Quell ST / Finest C150	1,9 l	3,8 l
Quell ST / Finest C300	2,9 l	5,8 l
Quell ST / Finest C500	5,4 l	10,8 l
Quell ST / Finest C1100	8,7 l	17,4 l

WKŁAD	OBJĘTOŚĆ ZŁOŻA	PŁUKANIE – CO NAJMNIEJ
Fresh C50	1 l	2 l
AC C1000	0,23 l	0,46 l
MinUp C500	5,4 l	10,8 l
XtraSafe C1100	8,7 l	17,4 l

System jest gotowy do pracy, gdy przepłukano co najmniej podaną ilość wody, z przewodu płukania płynie równy strumień bez powietrza, a połączenia są szczelne. Jeśli używasz przepływomierza BRITA FlowMeter, wprowadź w nim wydajność wkładu odczytaną z tabeli – przepływomierz będzie wtedy liczył pozostałą wydajność.

8 Obsługa i ustawienia

Dobór wkładu, ustawianie obejścia i tabele wydajności.

Uchwyt blokujący w codziennej pracy

W czasie pracy uchwyt blokujący (2) jest zawsze zamknięty – wkład jest zablokowany, a woda przepływa przez niego do urządzenia. Otwierasz go tylko do wymiany wkładu. Głowica nie wymaga codziennej obsługi: kontroluj datę wymiany w polu daty na wkładzie, a jeśli masz przepływomierz BRITA FlowMeter – pozostałą wydajność wkładu.

Dobór wkładu do tej głowicy

WKŁAD PURITY C	DZIAŁANIE I ZASTOSOWANIE	Z GŁOWICĄ 0–70 %
Quell ST (C50–C1100)	zmniejsza twardość węglanową; ekspresy przelewowe i ciśnieniowe, piece, automaty	tak – obejście według tabel
Finest (C150–C1100)	zmniejsza twardość całkowitą; ekspresy do kawy (nie do pieców)	tak – ustaw 0 %
Fresh (C50)	poprawia smak i zapach (chlor); ekspresy i automaty	tak – filtruje całą wodę
AC (C1000)	chlor, smak, zapach, cząstki do 0,5 µm; automaty i dystrybutory	tak – filtruje całą wodę
MinUp (C500)	z urządzeniem PROGUARD Coffee lub za filtrem Quell ST w rejonach wody miękkiej	tak – ustaw 0 %
XtraSafe (C1100)	pełne odsolenie; woda gipsowa lub korozyjna, kawa, vending, piece	tak – obejście według aplikacji BRITA
Steam (C500, C1100)	piece konwekcyjno-parowe i piekarniki	nie – tylko z głowicą PURITY C Steam

Wkłady Fresh i AC filtrują całą wodę, która do nich wpływa – obejście ustawione w głowicy nie ma wtedy znaczenia. Wkłady Finest i MinUp producent przeznacza do pracy przy obejściu 0 % – w głowicy 0–70 % ustaw wtedy nastawę (11) na 0 %. Wkłady Finest nie są przeznaczone do pieców konwekcyjno-parowych i piekarników, a producent nie zaleca ich stosowania za instalacją zmiękczającą wodę. Wkład C25 jest sprzedawany tylko w Hiszpanii, Francji i we Włoszech, dlatego pominęliśmy go w tabelach.

Ustawianie obejścia i wydajności

01

Zmierz twardość wody

Oznacz twardość węglanową (wkłady Quell ST) albo twardość całkowitą (wkłady Finest) testem BRITA lub zapytaj o nią lokalny wodociąg.

02 **Odczytaj ustawienie z tabeli**

W tabeli dla swojego zastosowania znajdź wiersz z twardością wody i odczytaj zalecane obejście oraz wydajność wybranego wkładu.

03 **Ustaw obejście**

Obróć nastawę obejścia (11) na odczytaną wartość na skali głowicy.

04 **Zanotuj wydajność**

Wpisz datę wymiany na wkładzie, a wydajność – w przepływomierzu BRITA FlowMeter, jeśli go używasz. Producent zaleca FlowMeter do dokładnej, ciągłej kontroli zużycia wkładu.

Wkład PURITY C1100 XtraSafe

Wydajność wkładu XtraSafe oblicza bezpłatna aplikacja BRITA Professional Filter Service App: wybierz w niej wkład PURITY C1100 XtraSafe, wpisz zmierzone na miejscu twardość węglanową, twardość całkowitą i przewodność wody, ustaw obejście zgodnie z wynikiem i wymieniaj wkład na czas. Dla ekspresów przelewowych i ciśnieniowych oraz automatów vendingowych producent podaje zalecenie obejścia 40 % / 30 %; indywidualne zalecenie wyznacza aplikacja. Wymień wkład po wyczerpaniu obliczonej wydajności, zgodnie z wymaganiami producenta urządzenia albo najpóźniej po 12 miesiącach – co nastąpi wcześniej.

Tabele wydajności wkładów

Wydajność to liczba litrów wody, po których wkład trzeba wymienić. Producent ustalił ją w testach dla typowych urządzeń i zastosowań; zmienna jakość wody albo inny typ urządzenia mogą ją zmienić. Twardość podano w stopniach niemieckich (°dH).

Quell ST – ekspresy do kawy i automaty vendingowe

Zalecane obejście zależy od twardości węglanowej – ustaw wartość z drugiej kolumny.

°dH (kH)	Obejście	C50	C150	C300	C500	C1100
4	70 %	1900	4766	7917	13 458	22 760
5	70 %	1900	4766	7917	13 458	22 760
6	70 %	1900	4766	7917	13 458	22 760
7	60 %	1821	4569	7589	12 902	21 819
8	50 %	1425	3574	5938	10 094	17 070
9	50 %	1267	3177	5278	8972	15 174
10	40 %	960	2408	4000	6800	11 500

°DH (KH)	OBEJŚCIE	C50	C150	C300	C500	C1100
11	40 %	873	2189	3636	6182	10 455
12	30 %	693	1738	2887	4908	8300
13	30 %	640	1604	2665	4530	7661
14	30 %	594	1490	2474	4207	7114
15	30 %	554	1390	2310	3926	6640
16	30 %	520	1303	2165	3681	6225
17	30 %	489	1227	2038	3464	5859
18	30 %	462	1159	1925	3272	5533
19	20 %	387	970	1612	2740	4634
20	20 %	368	922	1531	2603	4402
21	20 %	350	878	1458	2479	4193
22	20 %	334	838	1392	2366	4002
23	20 %	320	802	1332	2264	3828
24	20 %	306	768	1276	2169	3669
25	20 %	294	737	1225	2083	3522
26	20 %	283	709	1178	2002	3386
27	20 %	272	683	1134	1928	3261
28	20 %	263	658	1094	1859	3145
29	20 %	253	636	1056	1795	3036
30	20 %	245	615	1021	1735	2935
31	20 %	237	595	988	1679	2840
32	20 %	230	576	957	1627	2751
33	20 %	223	559	928	1578	2668
34	20 %	216	542	901	1531	2590

°DH (KH)	OBEJŚCIE	C50	C150	C300	C500	C1100
35	20 %	210	527	875	1488	2516

Quell ST – piece konwekcyjno-parowe i piekarniki

Dla pieców konwekcyjno-parowych i piekarników producent zaleca obejście 10 % przy każdej twardości.

°DH (KH)	C50	C150	C300	C500	C1100
4	1100	2759	4583	7792	13 177
5	1100	2759	4583	7792	13 177
6	1100	2759	4583	7792	13 177
7	943	2365	3929	6679	11 295
8	825	2069	3438	5844	9883
9	733	1839	3056	5194	8785
10	660	1656	2750	4675	7906
11	600	1505	2500	4250	7188
12	550	1380	2292	3896	6589
13	508	1273	2115	3596	6082
14	471	1183	1964	3339	5647
15	440	1104	1833	3117	5271
16	413	1035	1719	2922	4941
17	388	974	1618	2750	4651
18	367	920	1528	2597	4392
19	347	871	1447	2461	4161
20	330	828	1375	2338	3953
21	314	788	1310	2226	3765
22	300	753	1250	2125	3594

°DH (KH)	C50	C150	C300	C500	C1100
23	287	720	1196	2033	3438
24	275	690	1146	1948	3294
25	264	662	1100	1870	3163
26	254	637	1058	1798	3041
27	244	613	1019	1731	2928
28	236	591	982	1670	2824
29	228	571	948	1612	2726
30	220	552	917	1558	2635
31	213	534	887	1508	2550
32	206	517	859	1461	2471
33	200	502	833	1417	2396
34	194	487	809	1375	2325
35	189	473	786	1336	2259

Finest – obejście 0 %, ekspresy do kawy (wydajność w litrach)

°DH (GH)	C150	C300	C500	C1100
4	1833	3000	5690	10 000
5	1833	3000	5690	10 000
6	1833	3000	5690	10 000
7	1571	2571	4877	8571
8	1375	2250	4268	7500
9	1222	2000	3793	6667
10	1100	1800	3414	6000
11	1000	1636	3104	5455

°DH (GH)	C150	C300	C500	C1100
12	917	1500	2845	5000
13	846	1385	2626	4615
14	786	1286	2439	4286
15	733	1200	2276	4000
16	688	1125	2134	3750
17	647	1059	2008	3529
18	611	1000	1897	3333
19	579	947	1797	3158
20	550	900	1707	3000
21	524	857	1626	2857
22	500	818	1552	2727
23	478	783	1484	2609
24	458	750	1423	2500
25	440	720	1366	2400
26	423	692	1313	2308
27	407	667	1264	2222
28	393	643	1219	2143
29	379	621	1177	2069
30	367	600	1138	2000
31	355	581	1101	1935
32	344	563	1067	1875
33	333	545	1035	1818
34	324	529	1004	1765
35	314	514	975	1714

Wkłady o stałej wydajności, niezależnej od twardości: PURITY C50 Fresh – 15 000 l, PURITY C1000 AC – 10 000 l, PURITY C500 MinUp – 30 000 l (obejście 0 %). Te wkłady filtrują całą wodę.

9 Konserwacja i wymiana wkładu

Harmonogram, wymiana wkładu, przerwy w pracy, czyszczenie i przechowywanie.

Harmonogram

CZYNNOŚĆ	KIEDY
Wymiana wkładu filtracyjnego	po wyczerpaniu wydajności z tabeli, zgodnie z zaleceniem producenta urządzenia lub najpóźniej 12 miesięcy od uruchomienia – co nastąpi wcześniej
Kontrola szczelności systemu	regularnie, a zawsze po wymianie wkładu
Kontrola węży (zagięcia, załamania)	regularnie; załamane węże wymień
Wymiana węży	najpóźniej co 5 lat
Wymiana całego systemu filtracyjnego (głowica z mocowaniem)	najpóźniej 10 lat od daty zakupu
Czyszczenie z zewnątrz	regularnie, miękką, wilgotną ściereczką
Płukanie po przestoju	po 2–3 dniach i po 4 tygodniach postoju – tabela niżej

Wymiana wkładu krok po kroku

UWAGA

Przy każdej wymianie dokładnie obejrzyj pozostałe części. Uszkodzone wymień, zabrudzone oczyść. Nowy wkład przechowywany lub przewożony poniżej 0 °C trzymaj przed montażem 24 godziny w otwartym opakowaniu w temperaturze pomieszczenia.

01

Otwórz uchwyt blokujący

Otwórz uchwyt blokujący (2). Dopływ wody do wkładu zostaje przerwany.

Przy otwartym uchwycie woda może płynąć z wejścia (4) prosto do wyjścia (3), bez filtracji. W razie potrzeby zamknij zawór odcinający i wyłącz urządzenie końcowe.

02

Obniż ciśnienie

Otwórz suwak zaworu płukania (12) i obniż ciśnienie w systemie. Wodę z przewodu płukania (9) zbierz do pojemnika.

03

Wyjmij zużyty wkład

Wysuń zużyty wkład (6) z głowicy (1), uwzględniając jego ciężar. Wkład zamocowany w mocowaniu ściennym można odchylić o 90°, co ułatwia wyjęcie.

04

Sprawdź głowicę i węże

Obejrzyj gniazdo głowicy, przyłącza i węże. Uszkodzone części wymień, zabrudzone oczyść.

05

Włóż nowy wkład i uruchom system

Włóż nowy wkład zgodnie z punktem „Wkładanie wkładu filtracyjnego” w rozdziale „Montaż”, a następnie odpowietrz i przepłucz system jak przy pierwszym uruchomieniu.

Przerwy w użytkowaniu

Producent nie zaleca dłuższego wyłączania systemu z użytku. Jeśli system nie pracował przez kilka dni, przed ponownym użyciem przepłucz go zaworem płukania podaną ilością wody.

WKŁAD	PŁUKANIE PO 2–3 DNIACH POSTOJU	PŁUKANIE PO 4 TYGODNIACH POSTOJU
PURITY C50	2 l	20 l
PURITY C150	3 l	30 l
PURITY C300	6 l	60 l
PURITY C500	10 l	100 l
PURITY C1100	18 l	180 l
PURITY C1000 AC	1 l	10 l
PURITY C500 MinUp	0 l (płukanie niepotrzebne)	0 l (płukanie niepotrzebne)

Jeśli wodociąg zarządzi przegotowywanie wody, wyłącz system z użytku. Po odwołaniu komunikatu wymień wkład i oczyść przyłącza.

Czyszczenie

Głowicę, mocowanie i wkład czyść z zewnątrz miękką, wilgotną ściereczką.

UWAGA

Nie używaj żrących chemikaliów, roztworów ani agresywnych środków czyszczących.

Przechowywanie i transport

Przechowuj i przewoź głowicę oraz wkłady w temperaturze od –20 do 50 °C. Jeśli temperatura spadła poniżej 0 °C, przed montażem lub uruchomieniem trzymaj produkt 24 godziny w otwartym opakowaniu w temperaturze miejsca pracy (4–40 °C).

Wkład serwisowy do czyszczenia urządzeń

Do czyszczenia urządzeń końcowych BRITA oferuje wkład serwisowy (nr 1006579), który pasuje do wszystkich głowic PURITY C. Wkłada się go do głowicy na czas czyszczenia zamiast wkładu filtracyjnego i napełnia dopuszczonym środkiem czyszczącym; przepływająca woda wprowadza środek do podłączonego urządzenia. Dane: pojemność kubka 0,5 l, ciśnienie robocze 0,5–8,6 bar, temperatura wody 4–30 °C, przepływ co najmniej 2 l/min, trwałość 2 lata lub najwyżej 250 użyć. Wkład serwisowy jest dostarczany bez głowicy.

10 Rozwiązywanie problemów

Najczęstsze objawy, ich przyczyny i sposoby usunięcia.

OBJAW	PRZYCZYNA	ROZWIĄZANIE
Brak przepływu wody	Zamknięty dopływ wody	Otwórz zawór odcinający przed filtrem lub zamknij uchwyt blokujący (2) na głowicy.
Brak przepływu lub słaby przepływ mimo otwartego dopływu	Za niskie ciśnienie w instalacji	Sprawdź ciśnienie (wymagane co najmniej 2 bar). Jeśli usterka nie ustępuje, sprawdź system i wkład; w razie potrzeby wymień wkład.
Brak przepływu lub słaby przepływ mimo otwartego dopływu	Głowica podłączona odwrotnie do kierunku przepływu	Zdemontuj głowicę i podłącz ją zgodnie z kierunkiem przepływu: dopływ do „IN” (4), odpływ do „OUT” (3).
Wyciek	Nieprawidłowo zmontowane złączki	Sprawdź ciśnienie w instalacji. Sprawdź wszystkie złączki i zamontuj je zgodnie z rozdziałem „Montaż”. Jeśli wyciek nie ustępuje, wymień system filtracyjny.
Wyciek na złączce John Guest lub wysuwający się wąż	Wąż niewsunięty do oporu, krzywo przycięty koniec węża, brak klipsów (13)	Odetnij wodę i obniż ciśnienie, wyjmij wąż, przytnij go prostopadle, wsuń do oporu i załóż klipsy.
Wyciek przy szyjce wkładu	O-ringi (10) źle ułożone lub uszkodzone, wkład niezablokowany	Wyjmij wkład zgodnie z procedurą wymiany, sprawdź O-ringi (mają leżeć płasko i szczelnie), włóż wkład i obróć uchwyt (2) do oporu.
Wkładu nie da się włożyć	Zamknięty uchwyt blokujący lub wkład ustawiony krzywo	Otwórz uchwyt blokujący (2) i wsuń wkład pionowo, we właściwym położeniu szyjki.
Woda z powietrzem, nierówny strumień po wymianie wkładu	System nieodpowietrzony	Uruchom zawór płukania i płucz, aż popłynie równy strumień bez pęcherzyków powietrza.
Kamień w urządzeniu mimo filtra	Wkład wyczerpany albo wydajność dobrana do niższej twardości wody	Wymień wkład. Zmierz twardość wody i odczytaj wydajność oraz obejście z tabeli w rozdziale „Obsługa i ustawienia”.
Zmieniony smak lub zapach wody po przerwie	Postój systemu	Przepłucz system ilością wody z tabeli „Przerwy w użytkowaniu”.

Jeśli usterki nie udaje się usunąć, odetnij dopływ wody i skontaktuj się ze sprzedawcą lub z działem obsługi klienta BRITA Polska. Głowicy nie naprawia się samodzielnie – uszkodzoną wymienia się na nową.

11 Części zamienne i akcesoria

Głowice, mocowania, zawory, uszczelki i klipsy z numerami katalogowymi BRITA.

ELEMENT	NR KATALOGOWY BRITA	UWAGI
Głowica PURITY C 0 % G3/8″ / JG 8	1002949 / 1002942 (20 szt.: 297177 / 297176)	obejście stałe 0 %
Głowica PURITY C 30 % G3/8″ / JG 8	1002952 / 1002945 (20 szt.: 297175 / 297174)	obejście stałe 30 %
Głowica PURITY C 0–70 % G3/8″ / JG 8	1013637 / 1013636 (20 szt.: 1013634 / 1013633)	obejście regulowane
Głowica PURITY C Steam 0–3 G3/8″	1023325	tylko do wkładów PURITY C Steam; bez mocowania ściennego
Zestaw głowicy PURITY C III 0–70 %	1002937	głowica G3/8″, zawór zwrotny, test twardości węglanowej, mocowanie ścienne
Przepływomierz BRITA FlowMeter 10–100	1033041	10–100 l/h, maks. 8,6 bar, przyłącza G3/8″; liczy pozostałą wydajność wkładu
Mocowanie ścienne PURITY C	1000480	do wkładów C50–C500
Uchwyt ścienny duży	1015502	do wkładów C500 i C1100
Podstawa PURITY C	1000494 (3 szt.)	do wkładów C50, C150, C300
Zawór zwrotny 3/8″	1000639 (3 szt.)	
Zawór zwrotny JG 8 z klipsami	292069	
Klipsy zabezpieczające do złączek JG	536801 (50 szt.)	zamienne klipsy (13)
Zestaw uszczelek I	321800	3 × uszczelka płaska 3/4″, 2 × uszczelka płaska 3/8″, 2 × O-ring (1″ i 3/4″)
Reduktor 3/8″ GW – 3/4″ GZ	1000898 (2 szt.)	GW – gwint wewnętrzny, GZ – zewnętrzny
Reduktor 3/4″ GW – 3/8″ GZ	364600	
Zawór zamykający 1″ / 3/4″	1007741 / 1007743	

ELEMENT	NR KATALOGOWY BRITA	UWAGI
Zawór zamykający 3/8″	1007745	ze zintegrowanym zabezpieczeniem przed przepływem zwrotnym
Kolanko 3/4″ / 3/8″	315648 / 1007740	
Wkład serwisowy	1006579	do czyszczenia urządzeń końcowych

Wkłady filtracyjne

Do głowicy pasują wkłady PURITY C wymienione w tabeli doboru w rozdziale „Obsługa i ustawienia”. Wkład jest materiałem eksploatacyjnym – wymienia się go po wyczerpaniu wydajności, najpóźniej po 12 miesiącach. Zamawiając wkład, podaj jego typ i wielkość (np. PURITY C300 Quell ST).

12 Gwarancja, serwis i utylizacja

Warunki gwarancji producenta, reklamacje i utylizacja.

Gwarancja

System filtracyjny PURITY C jest objęty gwarancją producenta w ustawowym okresie 2 lat od daty zakupu. Roszczenia gwarancyjne są uwzględniane tylko wtedy, gdy przestrzegano wskazówek z tej instrukcji. Producent nie odpowiada za szkody wynikłe z nieprawidłowej instalacji lub nieprawidłowego użycia produktu. Wkłady filtracyjne są materiałem eksploatacyjnym.

Reklamacje zgłaszaj sprzedawcy, FILTRY Sp. z o.o. (filtry-wody.pl), z dowodem zakupu. Producent w Polsce: BRITA Polska Sp. z o.o., Ołtarzew, ul. Domaniewska 6, 05-850 Ożarów Mazowiecki, tel. +48 22 721 24 20, bok@brita.net, www.brita.pl.

Utylizacja

- Opakowanie nadaje się do recyklingu – oddaj je do odpowiedniej frakcji odpadów.
- Zużyte wkłady filtracyjne przyjmuje BRITA; możesz je też zutylizować zgodnie z lokalnymi przepisami.
- Głowica i mocowanie ścienne nie zawierają elementów elektrycznych – po zakończeniu użytkowania oddaj je zgodnie z lokalnymi zasadami segregacji odpadów.

13

Karta serwisowa i kontakt

Zapisuj montaż, wymiany wkładów i przeglądy — ułatwi to serwis i ewentualną reklamację.

DANE URZĄDZENIA

MODEL

NUMER SERYJNY

DATA ZAKUPU / MONTAŻU

INSTALATOR / PIECZĄTKA

HISTORIA OBSŁUGI

DATA	CZYNNOŚĆ / WYMIENIONY WKŁAD	PODPIS

DOKUMENTACJA

BRITA PURITY C – instrukcja systemu filtracyjnego (wersja wielojęzyczna, 07/23, część polska s. 69–78)

Instrukcja producenta (brita.com.au)

Karta produktu w filtry-wody.pl

KONTAKT ZE SPRZEDAWCĄ

FILTRY Sp. z o.o.
ul. Piotra Bardowskiego 1
35-005 Rzeszów
tel. +48 515 901 301
sklep@filtry-wody.pl · filtry-wody.pl

Niniejsza instrukcja została opracowana przez FILTRY Sp. z o.o. na podstawie dokumentacji producenta (BRITA) i zawiera rysunki pochodzące z tej dokumentacji. W razie rozbieżności obowiązują dane z tabliczki znamionowej oraz dokumentacja producenta właściwa dla danego egzemplarza. Montaż elektryczny i hydrauliczny wykonuj zgodnie z obowiązującymi przepisami.