GŁOWICA FILTRA BRITA PURITY C



BRITA

PURITY C 30 % G3/8″

Instrukcja obsługi, montażu i konserwacji

Głowica z mocowaniem ściennym do wkładów PURITY C, obejście stałe 30 %, przyłącza G3/8″. Montaż, płukanie, wymiana wkładu i tabele wydajności.

2–8,6 bar
ciśnienie robocze

4–30 °C
temperatura wody na wejściu

30 %
obejście stałe

SPIS TREŚCI

1	Informacje ogólne	02
2	Bezpieczeństwo	04
3	Dane techniczne	06
4	Budowa i zasada działania	08
5	Przygotowanie do montażu	10
6	Montaż	12
7	Pierwsze uruchomienie	15
8	Obsługa i ustawienia	17
9	Konserwacja i wymiana wkładu	20
10	Rozwiązywanie problemów	23
11	Części zamienne i akcesoria	24
12	Gwarancja, serwis i utylizacja	26
13	Karta serwisowa i kontakt	27

FILTRY Sp. z o.o.
ul. Piotra Bardowskiego 1, 35-005 Rzeszów
tel. +48 515 901 301 · sklep@filtry-wody.pl

Wydanie 2.0 · październik 2026
FW-IN-BRITA-PURITY-C-GLOWICA-30-G38
Zachowaj instrukcję na czas użytkowania urządzenia.

1 Informacje ogólne

Czym jest głowica PURITY C, do czego służy, co jest w zestawie i jakich pojęć używamy.

Instrukcja dotyczy **głowicy filtra BRITA PURITY C 30 %** z przyłączami G3/8″ (numer katalogowy BRITA 1002952, w opakowaniu zbiorczym po 20 szt. – 297175). Głowica jest stałym elementem systemu filtracyjnego PURITY C: montuje się ją raz, a w czasie eksploatacji wymienia się tylko wkład filtracyjny. Treść opracowaliśmy na podstawie instrukcji producenta systemu PURITY C (wydanie 07/23), karty katalogowej głowic PURITY C i zestawienia akcesoriów BRITA.

Wkład filtracyjny kupuje się osobno. Podajemy tu jednak dane wkładów PURITY C (wydajność, objętość złoża, ciężar, wymiary), bo od nich zależą miejsce montażu, płukanie i termin wymiany. Zachowaj instrukcję przez cały okres użytkowania systemu i przekaż ją kolejnemu użytkownikowi.

Przeznaczenie

System PURITY C służy w gastronomii do przygotowania wody o stałej jakości dla ekspresów do kawy, automatów vendingowych, pieców konwekcyjno-parowych, piekarników, dystrybutorów i chłodziarek wody. Głowica łączy wkład z instalacją, blokuje go uchwytem i kieruje przepływ wody. Wejście i wyjście wody są po jednej stronie głowicy, co oszczędza miejsce przy montażu, a wbudowany zawór płukania pozwala odpowietrzyć i przepłukać nowy wkład bez odłączania węży. Wkład wymienia się bez narzędzi.

Głowica 30 % ma fabrycznie ustalone, stałe obejście: 30 % wody omija złoże zmiękczające wkładu i miesza się z wodą zmiękczoną. Producent przeznacza ją do ekspresów do kawy i automatów vendingowych. Udziału obejścia nie da się zmienić – jeśli potrzebujesz innego, wybierz głowicę 0 % albo 0–70 %.

Obejście i technologia IntelliBypass

Obejście (ang. by-pass) to część wody, która omija złoże zmiękczające wkładu i na wyjściu miesza się z wodą zmiękczoną. Dzięki temu woda zachowuje część twardości węglanowej potrzebną np. do parzenia kawy, a wkład starcza na więcej litrów. Technologia IntelliBypass utrzymuje ustawiony udział obejścia przez cały okres pracy wkładu, niezależnie od tego, ile wody w danej chwili pobiera urządzenie. We wkładach Quell ST również woda obejścia przechodzi przez filtr węglowy, który redukuje m.in. resztki chloru.

Zawartość zestawu

ELEMENT	ILOŚĆ
Głowica filtra PURITY C 30 % (G3/8″) z zaworem płukania i przewodem płukania	1 szt.
Mocowanie ścienne (uchwyt) do głowicy	1 szt.

Do pracy potrzebne są ponadto: wkład filtracyjny PURITY C, węże z nakrętką 3/8″ i uszczelką płaską oraz zawór odcinający na dopływie wody. Akcesoria BRITA wymieniamy w rozdziale „Części zamienne”.

Ważne pojęcia

Obejście (by-pass)	**udział wody omijającej złoże zmiękczające, podawany w procentach**
Twardość węglanowa (KH)	**twardość związana z wodorowęglanami, w °dH; od niej zależą obejście i wydajność wkładów Quell ST**
Twardość całkowita (GH)	**zawartość wapnia i magnezu, w °dH; według niej odczytuje się wydajność wkładów Finest**
Wydajność filtra	**liczba litrów wody, po których przepływie wkład trzeba wymienić**
Objętość złoża	**objętość materiału filtracyjnego we wkładzie; nowy wkład płucze się co najmniej dwiema objętościami złoża**
Uchwyt blokujący	**dźwignia na głowicy, która blokuje wkład i otwiera do niego przepływ wody**
Urządzenie końcowe	**zasilane przez filtr urządzenie, np. ekspres, piec, automat lub chłodziarka**

Numery w nawiasach, np. (2), odpowiadają oznaczeniom na rysunku budowy w rozdziale „Budowa i zasada działania”. Ramki „Uwaga” oznaczają wskazówki, których pominięcie może spowodować wyciek, uszkodzenie głowicy lub utratę gwarancji.

2 Bezpieczeństwo

Zasady bezpiecznego montażu i użytkowania systemu filtracyjnego.



Tylko zimna woda pitna

Zasilaj system wyłącznie wodą pitną o temperaturze 4–30 °C. Głowica i wkłady nie są przeznaczone do wody ciepłej ani do wody o nieznanej jakości mikrobiologicznej.



Ciśnienie 2–8,6 bar

Jeśli ciśnienie w instalacji przekracza 8,6 bar, zamontuj przed systemem reduktor ciśnienia. Poniżej 2 bar przepływ może być za mały.



Zawór odcinający na dopływie

Przed wężem doprowadzającym wodę do głowicy musi być zawór odcinający. Zamykaj go przy montażu, demontażu i w razie wycieku.



Wyłącz urządzenie końcowe

Przed montażem odetnij dopływ wody i wyłącz zasilanie urządzenia końcowego (ekspresu, pieca, automatu). Przy wymianie wkładu zrób to, gdy urządzenie nie może dostać wody niefiltrowanej.



Po transporcie w mrozie

Jeśli produkt był przechowywany lub przewożony poniżej 0 °C, przed uruchomieniem trzymaj go 24 godziny w otwartym opakowaniu w temperaturze miejsca montażu.



Słońce, ciepło, ogień

Chroń system przed bezpośrednim nasłonecznieniem i uszkodzeniami mechanicznymi. Nie montuj go w pobliżu źródeł ciepła ani otwartego ognia.



Ciężar wkładu

Zużyty wkład jest pełen wody: C500 waży wtedy ok. 6,9 kg, a C1100 ok. 12,5 kg. Wyjmuj go ostrożnie i pewnie podtrzymuj.



Uszczelki płaskie, maks. 14 Nm

Do przyłączy G3/8″ stosuj tylko węże z uszczelką płaską i dokręcaj je momentem najwyżej 14 Nm. Złącza stożkowe niszczą przyłącza głowicy i powodują utratę gwarancji.



Nie otwieraj wkładu

W czasie pracy nie otwieraj ani nie rozbieraj systemu filtracyjnego. Wkładu filtracyjnego nie wolno otwierać.

Kwalifikacje i odpowiedzialność

Montaż, wymianę wkładów i konserwację powinna wykonywać osoba przeszkolona i upoważniona. Instaluj głowicę i wymieniaj wkłady dokładnie według tej instrukcji i używaj tylko wkładów przeznaczonych do systemu PURITY C. Producent nie odpowiada za szkody wynikłe z nieprawidłowej instalacji ani z użycia niezgodnego z przeznaczeniem. Wszystkie elementy zamontuj zgodnie z krajowymi przepisami dotyczącymi instalacji wody pitnej.

Woda pitna i zdrowie

- Jeśli wodociąg zarządzi przegotowywanie wody, wyłącz system z użytku. Po odwołaniu komunikatu wymień wkład filtracyjny i oczyść przyłącza.
- Wodę dla dzieci i osób o obniżonej odporności zawsze przegotuj – dotyczy to także wody filtrowanej.
- Osoby z chorobami nerek lub dializowane: filtracja może nieznacznie zwiększyć zawartość potasu w wodzie. Osoby na diecie niskopotasowej powinny zasięgnąć porady lekarza.
- Woda za filtrem (filtrat) jest według normy EN 1717 cieczą kategorii 2.
- Nie wyłączaj systemu z użytku na długo. Po kilku dniach postoju przepłucz go ilością wody podaną w rozdziale „Konserwacja”.

Wskazówki dla instalatora

- Przed podłączeniem filtra usuń z urządzenia końcowego osady kamienia i gipsu.
- Woda zdekarbonizowana zawiera wolny dwutlenek węgla (kwas węglowy). Części mające kontakt z wodą za filtrem muszą być wykonane z materiałów na niego odpornych – producent zaleca węże BRITA.
- Mocowanie ścienne montuj wyłącznie pionowo. Systemu z wkładem PURITY C1100 nie montuje się na tym mocowaniu ściennym.

3 Dane techniczne

Parametry głowicy oraz wymiary i masy systemu z wkładami PURITY C.

Głowica

Producent	**BRITA SE, Taunusstein (Niemcy); w Polsce BRITA Polska Sp. z o.o.**
Wyrób	**głowica filtra PURITY C 30 % z mocowaniem ściennym**
Numer katalogowy	**1002952 (1 szt.), 297175 (20 szt.)**
Obejście	**stałe, 30 %**
Przyłącza	**wejście „IN” i wyjście „OUT” po jednej stronie; gwint zewnętrzny G3/8″ pod uszczelkę płaską**
Moment dokręcania przyłączy G3/8″	**najwyżej 14 Nm**
Zawór płukania	**przyciskowy (8), z przewodem płukania (9)**
Ciśnienie robocze	**2–8,6 bar**
Temperatura wody na wejściu	**4–30 °C**
Temperatura otoczenia – praca	**4–40 °C**
Temperatura – przechowywanie i transport	**–20–50 °C**
Położenie pracy	**zależnie od wkładu poziomo lub pionowo (tabele niżej); na mocowaniu ściennym tylko pionowo**
Pasujące wkłady PURITY C	**Quell ST, Fresh, AC**
Woda za filtrem wg EN 1717	**kategoria 2**
Bezpieczeństwo żywności	**materiały mające kontakt z wodą badane i monitorowane przez niezależne instytuty**

System z wkładem PURITY C Quell ST

Wymiary i masy dotyczą głowicy z wkładem danej wielkości. Wymiary montażowe uwzględniają mocowanie ścienne zamontowane pionowo.

PARAMETR	C50	C150	C300	C500	C1100
Przepływ przy spadku ciśnienia 1 bar	160 l/h	145 l/h	140 l/h	140 l/h	150 l/h

PARAMETR	C50	C150	C300	C500	C1100
Przepływ znamionowy	60 l/h	60 l/h	60 l/h	100 l/h	100 l/h
Spadek ciśnienia przy przepływie znamionowym	0,25 bar	0,25 bar	0,25 bar	0,5 bar	0,5 bar
Objętość złoża	1 l	1,9 l	2,9 l	5,4 l	8,7 l
Ciężar suchy / mokry	1,0 / 1,6 kg	1,8 / 2,8 kg	2,8 / 4,2 kg	4,6 / 6,9 kg	7,7 / 12,5 kg
System: głowica z wkładem (szer. × gł. × wys.)	119 × 108 × 268 mm	117 × 104 × 419 mm	125 × 119 × 466 mm	144 × 144 × 557 mm	184 × 184 × 557 mm
Sam wkład (szer. × gł. × wys.)	108 × 108 × 259 mm	104 × 104 × 410 mm	119 × 119 × 457 mm	144 × 144 × 548 mm	184 × 184 × 548 mm
Wymiary montażowe na mocowaniu ściennym	137 × 130 × 268 mm	137 × 128 × 419 mm	137 × 136 × 466 mm	144 × 148 × 557 mm	–
Położenie pracy	poziomo lub pionowo	poziomo lub pionowo	poziomo lub pionowo	poziomo lub pionowo	poziomo lub pionowo

System z innymi wkładami PURITY C

WKŁAD	PRZEPŁYW ZNAMIONOWY; SPADEK CIŚNIENIA	OBJĘTOŚĆ ZŁOŻA	CIĘŻAR MOKRY	GŁOWICA Z WKŁADEM (SZER. × GŁ. × WYS.)	POŁOŻENIE PRACY
C50 Fresh	60 l/h; 0,25 bar	1 l	1,7 kg	119 × 108 × 268 mm	poziomo lub pionowo
C1000 AC	30–180 l/h; 0,2–1,4 bar	0,23 l	1,0 kg	109 × 93 × 238 mm	poziomo lub pionowo

Wkład PURITY C1000 AC ma wydajność znamionową 10 000 l. Redukcja chloru: ponad 90 % według DIN EN 14898 oraz klasa I (50 %) według NSF 42; zatrzymywanie cząstek: klasa I (0,5 µm) według NSF 42. Jego przepływ i spadek ciśnienia zależą od warunków pracy: 30–180 l/h przy 0,2–1,4 bar.

Kod produkcji

Na głowicy znajduje się kod produkcji, np. H 9375 01381: 9 – rok produkcji (2019), 37 – tydzień kalendarzowy, 5 – dzień tygodnia (1 = poniedziałek … 5 = piątek), 01381 – numer kolejny. Kod wkładu, np. B9224350010, odczytuje się podobnie: 9 – rok, 22 – tydzień, 4 – dzień tygodnia, 35 – numer złoża, 0010 – numer kolejny wkładu z danego dnia.

4 Budowa i zasada działania

Elementy głowicy, przepływ wody i funkcje uchwytu blokującego oraz zaworu płukania.

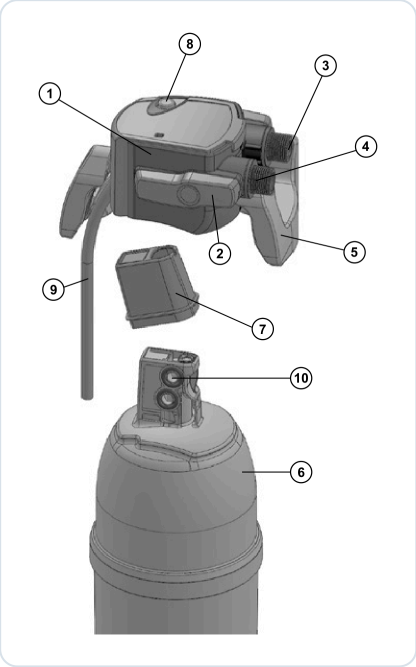

Rys. 1. Budowa systemu PURITY C: głowica z mocowaniem ściennym i wkład filtracyjny (rysunek dotyczy wszystkich głowic PURITY C)

1	Głowica filtra	2	Uchwyt blokujący
3	Wyjście wody „OUT” (G3/8″)	4	Wejście wody „IN” (G3/8″)
5	Mocowanie ścienne	6	Wkład filtracyjny (sprzedawany osobno)
7	Kapturek ochronny wkładu	8	Zawór płukania (przycisk)
9	Przewód płukania	10	O-ringi na szyjce wkładu

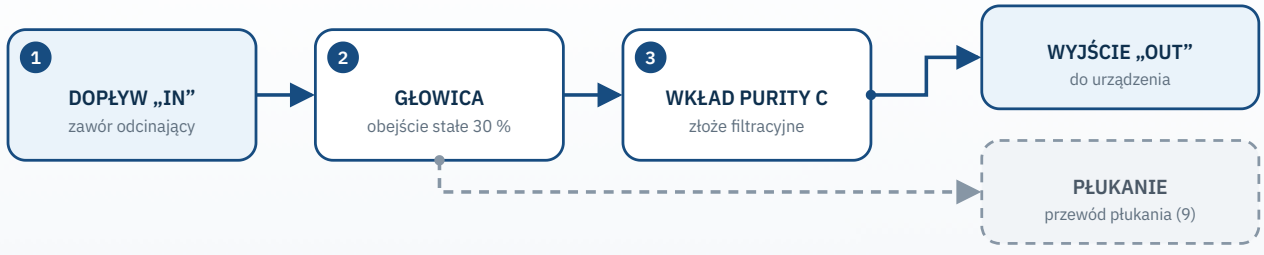

Woda z instalacji wpływa do głowicy wejściem „IN”, przepływa przez wkład i wraca przez głowicę do wyjścia „OUT”. Zawór płukania wypuszcza wodę przewodem płukania przy odpowietrzaniu i płukaniu.

woda — — — odpływ

Jak działa głowica

Uchwyt blokujący (2)

Zamknięty blokuje wkład w głowicy i kieruje wodę przez wkład. Otwarty odcina dopływ wody do wkładu i pozwala go wyjąć lub włożyć.

Zawór płukania (8)

Wypuszcza wodę i powietrze przewodem płukania (9). Służy do odpowietrzenia i przepłukania nowego wkładu oraz do obniżenia ciśnienia przed wymianą.

Przyłącza „IN” i „OUT”

Gwint zewnętrzny G3/8″ pod nakrętkę węża z uszczelką płaską. Oba przyłącza są po jednej stronie głowicy – zwracaj uwagę na kierunek przepływu.

Obejście

Stałe 30 %, utrzymywane przez IntelliBypass przez cały okres pracy wkładu.

Gdy uchwyt blokujący jest otwarty, dopływ wody do wkładu jest przerwany. Producent zaznacza, że możliwa jest wtedy praca na skróty: woda płynie bezpośrednio z wejścia (4) do wyjścia (3), z pominięciem wkładu, czyli bez filtracji. Jeśli w tym czasie urządzenie nie powinno dostawać wody niefiltrowanej, zamknij zawór odcinający i wyłącz urządzenie końcowe.

Wkład wsuwa się w głowicę pionowo od dołu. Szyjka wkładu z O-ringami (10) uszczelnia się w gnieździe głowicy, a uchwyt blokujący zatrzaskuje ją we właściwym położeniu. Na wkładzie jest pole daty, w które wpisuje się termin następnej wymiany.

5 Przygotowanie do montażu

Miejsce, instalacja wodna, badanie wody, narzędzia i kontrola zestawu.

Miejsce montażu

- Pomieszczenie o temperaturze otoczenia 4–40 °C, zabezpieczone przed mrozem.
- Z dala od bezpośredniego słońca, źródeł ciepła i otwartego ognia; w miejscu, w którym system nie będzie narażony na uderzenia.
- Mocowanie ścienne – tylko w pozycji pionowej. Zachowaj wymiary montażowe z rozdziału „Dane techniczne”, dopuszczalne promienie gięcia węży i miejsce na akcesoria, np. przepływomierz BRITA FlowMeter.
- Zostaw miejsce na wyjęcie wkładu – w mocowaniu ściennym wkład można odchylić o 90°.
- Wkładu C1100 nie montuj na standardowym mocowaniu ściennym (5). BRITA oferuje osobny uchwyt ścienny do wkładów C500 i C1100 (nr 1015502).
- Przewidź pojemnik (np. wiadro) na wodę z przewodu płukania.

Instalacja wodna

- Przed wężem doprowadzającym zamontuj zawór odcinający, np. zawór BRITA 3/8″ ze zintegrowanym zabezpieczeniem przed przepływem zwrotnym (nr 1007745).
- Sprawdź ciśnienie w instalacji: wymagane 2–8,6 bar. Powyżej 8,6 bar zamontuj przed systemem reduktor ciśnienia.
- Zabezpieczenie przed przepływem zwrotnym dobierz zgodnie z krajowymi przepisami. BRITA oferuje zawory zwrotne G3/8″ (nr 1000639).
- Przygotuj węże z nakrętką 3/8″ i uszczelką płaską (np. węże BRITA DN 8). Węży ze złączami stożkowymi nie wolno używać.
- Przed podłączeniem filtra usuń kamień i gips z urządzenia końcowego (zgodnie z jego instrukcją).

Badanie wody

Wydajność wkładów zależy od twardości wody. Zmierz twardość węglanową (dla wkładów Quell ST) testem twardości BRITA lub zapytaj o nią lokalne przedsiębiorstwo wodociągowe. Na tej podstawie dobierzesz wielkość wkładu i odczytasz jego wydajność z tabeli w rozdziale „Obsługa i ustawienia”.

Narzędzia i materiały

- Wiertarka, kołki i wkręty do mocowania ściennego dobrane do podłoża.
- Klucz płaski do nakrętek węży; najlepiej klucz dynamometryczny (moment najwyżej 14 Nm).
- Pojemnik na wodę z płukania i ściereczka.
- Test twardości wody.

Kontrola zestawu

- [ ] Sprawdź, czy głowica, przyłącza i mocowanie ścienne nie są uszkodzone.
- [ ] Sprawdź, czy wkład pasuje do głowicy (tabela w rozdziale „Obsługa i ustawienia”) i czy jego opakowanie jest nieuszkodzone.
- [ ] Jeśli produkt był przewożony lub przechowywany poniżej 0 °C, odczekaj 24 godziny w otwartym opakowaniu w temperaturze pomieszczenia.

6 Montaż

Mocowanie ścienne, podłączenie węży i włożenie wkładu.

UWAGA

Przed montażem przeczytaj rozdziały „Bezpieczeństwo” i „Dane techniczne”. Po transporcie lub przechowywaniu poniżej 0 °C odczekaj 24 godziny przed uruchomieniem.

Montaż głowicy i podłączenie wody

01 Odetnij wodę i zasilanie

Zamknij zawór odcinający na dopływie wody i wyłącz zasilanie elektryczne urządzenia końcowego.



02 Zamontuj mocowanie ścienne

Przykręć mocowanie ścienne (5) w wybranym miejscu, w pozycji pionowej. Zachowaj wymiary montażowe, promienie gięcia węży i miejsce na akcesoria.

Mocowanie ścienne instaluj tylko pionowo. Systemu z wkładem C1100 nie montuje się na tym mocowaniu.

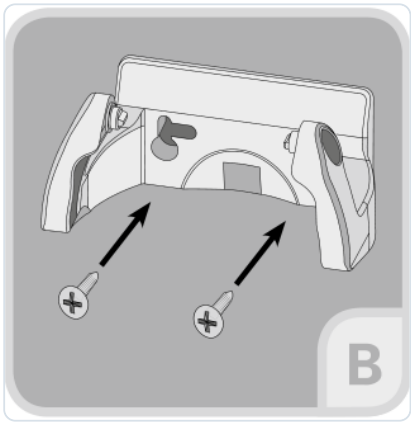

03 Podłącz węże do „IN” i „OUT”

Przykręć wąż doprowadzający wodę do wejścia „IN” (4), a wąż prowadzący do urządzenia – do wyjścia „OUT” (3).

- Stosuj wyłącznie węże z uszczelką płaską; producent zaleca węże BRITA.
- Dokręcaj nakrętki momentem najwyżej 14 Nm.
- Sprawdź kierunek przepływu: woda z instalacji – „IN”, woda do urządzenia – „OUT”.

Węże ze złączami stożkowymi uszkadzają przyłącza głowicy, a ich użycie powoduje utratę gwarancji.

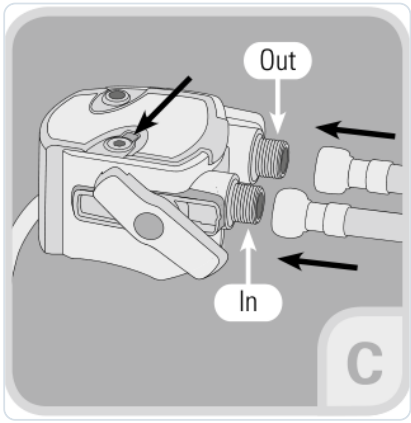

04

Zatrzaśnij głowicę w mocowaniu

Wsuń głowicę (1) w mocowanie ścienne (5) i zatrzaśnij ją.

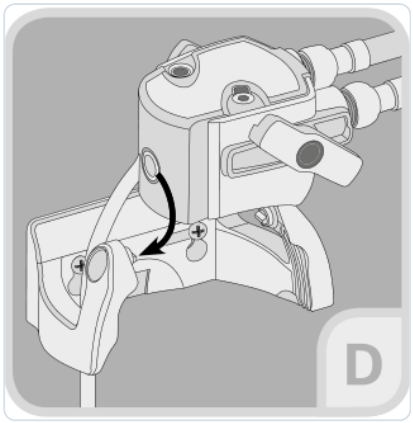

Wkładanie wkładu filtracyjnego

01

Zdejmij kapturek ochronny

Pociągnij do góry języczek kapturka ochronnego (7) i zdejmij kapturek z szyjki nowego wkładu.

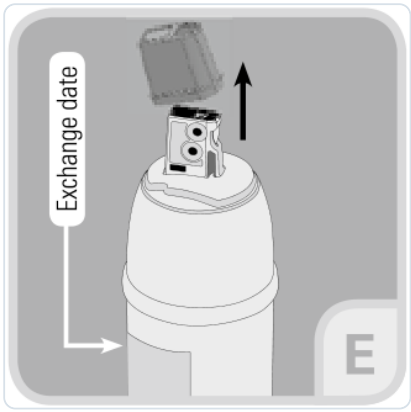

02

Sprawdź O-ringi

Sprawdź, czy O-ringi (10) na szyjce wkładu leżą równo i szczelnie w swoich rowkach.

03

Wpisz datę wymiany

W polu daty na wkładzie (6) wpisz termin następnej wymiany wkładu (rozdział „Konserwacja”).

04

Włóż wkład

Przy otwartym uchwycie blokującym (2) wsuń wkład pionowo w głowicę (1). Zwróć uwagę na właściwe ułożenie szyjki wkładu w gnieździe.

> Wkład da się włożyć tylko przy otwartym uchwycie blokującym.

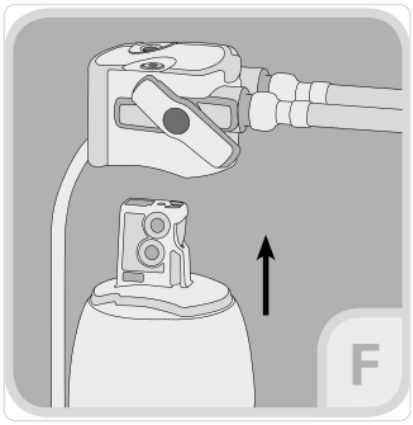

05

Zablokuj wkład

Obróć uchwyt blokujący (2) do wyczuwalnego oporu – wkład zostaje zatrzaśnięty w głowicy.

7 Pierwsze uruchomienie

Odpowietrzenie, płukanie i kontrola szczelności.

01

Otwórz wodę i włącz zasilanie

Otwórz zawór odcinający na dopływie i włącz zasilanie elektryczne urządzenia końcowego.



02

Odpowietrz i przepłucz system

Naciśnij i przytrzymaj przycisk zaworu płukania (8) na górze głowicy i płucz system, aż z przewodu płukania (9) popłynie równy strumień wody bez pęcherzyków powietrza. Przepłucz co najmniej dwie objętości złoża wkładu (tabela niżej).

> Wodę wypływającą z przewodu płukania odprowadzaj do pojemnika.

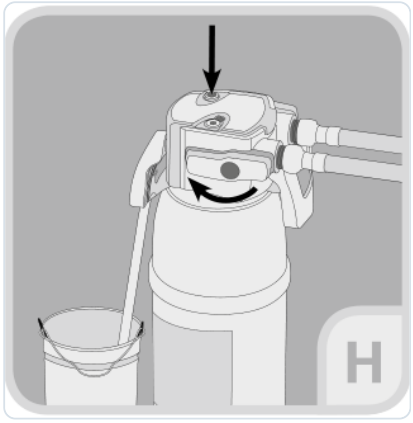

03

Sprawdź szczelność

Zwolnij przycisk zaworu płukania (8) i sprawdź wszystkie połączenia oraz głowicę – nie może być żadnego wycieku.

Minimalna ilość wody do płukania

WKŁAD	OBJĘTOŚĆ ZŁOŻA	PŁUKANIE – CO NAJMNIEJ
Quell ST C50	1 l	2 l
Quell ST C150	1,9 l	3,8 l
Quell ST C300	2,9 l	5,8 l
Quell ST C500	5,4 l	10,8 l
Quell ST C1100	8,7 l	17,4 l

WKŁAD	OBJĘTOŚĆ ZŁOŻA	PŁUKANIE – CO NAJMNIEJ
Fresh C50	1 l	2 l
AC C1000	0,23 l	0,46 l

System jest gotowy do pracy, gdy przepłukano co najmniej podaną ilość wody, z przewodu płukania płynie równy strumień bez powietrza, a połączenia są szczelne. Jeśli używasz przepływomierza BRITA FlowMeter, wprowadź w nim wydajność wkładu odczytaną z tabeli – przepływomierz będzie wtedy liczył pozostałą wydajność.

8 Obsługa i ustawienia

Dobór wkładu i tabele wydajności.

Uchwyt blokujący w codziennej pracy

W czasie pracy uchwyt blokujący (2) jest zawsze zamknięty – wkład jest zablokowany, a woda przepływa przez niego do urządzenia. Otwierasz go tylko do wymiany wkładu. Głowica nie wymaga codziennej obsługi: kontroluj datę wymiany w polu daty na wkładzie, a jeśli masz przepływomierz BRITA FlowMeter – pozostałą wydajność wkładu.

Dobór wkładu do tej głowicy

WKŁAD PURITY C	DZIAŁANIE I ZASTOSOWANIE	Z GŁOWICĄ 30 %
Quell ST (C50–C1100)	zmniejsza twardość węglanową; ekspresy przelewowe i ciśnieniowe, piece, automaty	tak – obejście 30 %
Finest (C150–C1100)	zmniejsza twardość całkowitą; ekspresy do kawy (nie do pieców)	nie – wymaga obejścia 0 %
Fresh (C50)	poprawia smak i zapach (chlor); ekspresy i automaty	tak – filtruje całą wodę
AC (C1000)	chlor, smak, zapach, cząstki do 0,5 µm; automaty i dystrybutory	tak – filtruje całą wodę
MinUp (C500)	z urządzeniem PROGUARD Coffee lub za filtrem Quell ST w rejonach wody miękkiej	nie – wymaga obejścia 0 %
XtraSafe (C1100)	pełne odsolenie; woda gipsowa lub korozyjna, kawa, vending, piece	nie – tylko z głowicą 0–70 %
Steam (C500, C1100)	piece konwekcyjno-parowe i piekarniki	nie – tylko z głowicą PURITY C Steam

Wkłady Fresh i AC filtrują całą wodę, która do nich wpływa – obejście ustawione w głowicy nie ma wtedy znaczenia. Wkłady Finest i MinUp producent przeznacza do pracy przy obejściu 0 %, dlatego nie stosuj ich z tą głowicą. Wkłady Finest nie są przeznaczone do pieców konwekcyjno-parowych i piekarników, a producent nie zaleca ich stosowania za instalacją zmiękczającą wodę. Wkład C25 jest sprzedawany tylko w Hiszpanii, Francji i we Włoszech, dlatego pominęliśmy go w tabelach.

Obejście

Obejście w tej głowicy jest stałe i nie wymaga ustawiania. Przez cały okres pracy wkładu 30 % wody omija złoże zmiękczające. Wkład wymienia się po wyczerpaniu wydajności, najpóźniej po 12 miesiącach – dobierając wielkość wkładu, porównaj jego wydajność z rocznym zużyciem wody przez urządzenie.

Tabele wydajności wkładów

Wydajność to liczba litrów wody, po których wkład trzeba wymienić. Producent ustalił ją w testach dla typowych urządzeń i zastosowań; zmienna jakość wody albo inny typ urządzenia mogą ją zmienić. Twardość podano w stopniach niemieckich (°dH).

Quell ST – obejście 30 % (wydajność w litrach)

°DH (KH)	C50	C150	C300	C500	C1100
4	1386	3476	5774	9815	16 600
5	1386	3476	5774	9815	16 600
6	1386	3476	5774	9815	16 600
7	1188	2979	4949	8413	14 228
8	1039	2607	4330	7362	12 450
9	924	2317	3849	6544	11 066
10	831	2086	3464	5889	9960
11	756	1896	3149	5354	9054
12	693	1738	2887	4908	8300
13	640	1604	2665	4530	7661
14	594	1490	2474	4207	7114
15	554	1390	2310	3926	6640
16	520	1303	2165	3681	6225
17	489	1227	2038	3464	5859
18	462	1159	1925	3272	5533
19	438	1098	1823	3100	5242
20	416	1043	1732	2945	4980
21	396	993	1650	2804	4743
22	378	948	1575	2677	4527
23	361	907	1506	2561	4330

°DH (KH)	C50	C150	C300	C500	C1100
24	346	869	1443	2454	4150
25	333	834	1386	2356	3984
26	320	802	1332	2265	3831
27	308	772	1283	2181	3689
28	297	745	1237	2103	3557
29	287	719	1195	2031	3434
30	277	695	1155	1963	3320
31	268	673	1118	1900	3213
32	260	652	1083	1840	3112
33	252	632	1050	1785	3018
34	245	613	1019	1732	2929
35	238	596	990	1683	2846

Wkłady o stałej wydajności, niezależnej od twardości: PURITY C50 Fresh – 15 000 l, PURITY C1000 AC – 10 000 l. Te wkłady filtrują całą wodę.

9 Konserwacja i wymiana wkładu

Harmonogram, wymiana wkładu, przerwy w pracy, czyszczenie i przechowywanie.

Harmonogram

CZYNNOŚĆ	KIEDY
Wymiana wkładu filtracyjnego	po wyczerpaniu wydajności z tabeli, zgodnie z zaleceniem producenta urządzenia lub najpóźniej 12 miesięcy od uruchomienia – co nastąpi wcześniej
Kontrola szczelności systemu	regularnie, a zawsze po wymianie wkładu
Kontrola węży (zagięcia, załamania)	regularnie; załamane węże wymień
Wymiana węży	najpóźniej co 5 lat
Wymiana całego systemu filtracyjnego (głowica z mocowaniem)	najpóźniej 10 lat od daty zakupu
Czyszczenie z zewnątrz	regularnie, miękką, wilgotną ściereczką
Płukanie po przestoju	po 2–3 dniach i po 4 tygodniach postoju – tabela niżej

Wymiana wkładu krok po kroku

UWAGA

Przy każdej wymianie dokładnie obejrzyj pozostałe części. Uszkodzone wymień, zabrudzone oczyść. Nowy wkład przechowywany lub przewożony poniżej 0 °C trzymaj przed montażem 24 godziny w otwartym opakowaniu w temperaturze pomieszczenia.

01 Otwórz uchwyt blokujący

Otwórz uchwyt blokujący (2). Dopływ wody do wkładu zostaje przerwany.

Przy otwartym uchwycie woda może płynąć z wejścia (4) prosto do wyjścia (3), bez filtracji. W razie potrzeby zamknij zawór odcinający i wyłącz urządzenie końcowe.

02 Obniż ciśnienie

Naciśnij i przytrzymaj przycisk zaworu płukania (8) na górze głowicy i obniż ciśnienie w systemie. Wodę z przewodu płukania (9) zbierz do pojemnika.

03

Wyjmij zużyty wkład

Wysuń zużyty wkład (6) z głowicy (1), uwzględniając jego ciężar. Wkład zamocowany w mocowaniu ściennym można odchylić o 90°, co ułatwia wyjęcie.

04

Sprawdź głowicę i węże

Obejrzyj gniazdo głowicy, przyłącza i węże. Uszkodzone części wymień, zabrudzone oczyść.

05

Włóż nowy wkład i uruchom system

Włóż nowy wkład zgodnie z punktem „Wkładanie wkładu filtracyjnego” w rozdziale „Montaż”, a następnie odpowietrz i przepłucz system jak przy pierwszym uruchomieniu.

Przerwy w użytkowaniu

Producent nie zaleca dłuższego wyłączania systemu z użytku. Jeśli system nie pracował przez kilka dni, przed ponownym użyciem przepłucz go zaworem płukania podaną ilością wody.

WKŁAD	PŁUKANIE PO 2–3 DNIACH POSTOJU	PŁUKANIE PO 4 TYGODNIACH POSTOJU
PURITY C50	2 l	20 l
PURITY C150	3 l	30 l
PURITY C300	6 l	60 l
PURITY C500	10 l	100 l
PURITY C1100	18 l	180 l
PURITY C1000 AC	1 l	10 l

Jeśli wodociąg zarządzi przegotowywanie wody, wyłącz system z użytku. Po odwołaniu komunikatu wymień wkład i oczyść przyłącza.

Czyszczenie

Głowicę, mocowanie i wkład czyść z zewnątrz miękką, wilgotną ściereczką.

UWAGA

Nie używaj żrących chemikaliów, roztworów ani agresywnych środków czyszczących.

Przechowywanie i transport

Przechowuj i przewoź głowicę oraz wkłady w temperaturze od –20 do 50 °C. Jeśli temperatura spadła poniżej 0 °C, przed montażem lub uruchomieniem trzymaj produkt 24 godziny w otwartym opakowaniu w temperaturze miejsca pracy (4–40 °C).

Wkład serwisowy do czyszczenia urządzeń

Do czyszczenia urządzeń końcowych BRITA oferuje wkład serwisowy (nr 1006579), który pasuje do wszystkich głowic PURITY C. Wkłada się go do głowicy na czas czyszczenia zamiast wkładu filtracyjnego i napełnia dopuszczonym środkiem czyszczącym; przepływająca woda wprowadza środek do podłączonego urządzenia. Dane: pojemność kubka 0,5 l, ciśnienie robocze 0,5–8,6 bar, temperatura wody 4–30 °C, przepływ co najmniej 2 l/min, trwałość 2 lata lub najwyżej 250 użyć. Wkład serwisowy jest dostarczany bez głowicy.

10 Rozwiązywanie problemów

Najczęstsze objawy, ich przyczyny i sposoby usunięcia.

OBJAW	PRZYCZYNA	ROZWIĄZANIE
Brak przepływu wody	Zamknięty dopływ wody	Otwórz zawór odcinający przed filtrem lub zamknij uchwyt blokujący (2) na głowicy.
Brak przepływu lub słaby przepływ mimo otwartego dopływu	Za niskie ciśnienie w instalacji	Sprawdź ciśnienie (wymagane co najmniej 2 bar). Jeśli usterka nie ustępuje, sprawdź system i wkład; w razie potrzeby wymień wkład.
Brak przepływu lub słaby przepływ mimo otwartego dopływu	Głowica podłączona odwrotnie do kierunku przepływu	Zdemontuj głowicę i podłącz ją zgodnie z kierunkiem przepływu: dopływ do „IN” (4), odpływ do „OUT” (3).
Wyciek	Nieprawidłowo zmontowane złączki	Sprawdź ciśnienie w instalacji. Sprawdź wszystkie złączki i zamontuj je zgodnie z rozdziałem „Montaż”. Jeśli wyciek nie ustępuje, wymień system filtracyjny.
Wyciek na przyłączu G3/8″	Brak lub uszkodzona uszczelka płaska, wąż ze złączem stożkowym	Odetnij wodę, użyj węża z nową uszczelką płaską (zestaw uszczelek nr 321800) i dokręć nakrętkę momentem najwyżej 14 Nm. Przyłącze uszkodzone złączem stożkowym wymaga wymiany głowicy.
Wyciek przy szyjce wkładu	O-ringi (10) źle ułożone lub uszkodzone, wkład niezablokowany	Wyjmij wkład zgodnie z procedurą wymiany, sprawdź O-ringi (mają leżeć płasko i szczelnie), włóż wkład i obróć uchwyt (2) do oporu.
Wkładu nie da się włożyć	Zamknięty uchwyt blokujący lub wkład ustawiony krzywo	Otwórz uchwyt blokujący (2) i wsuń wkład pionowo, we właściwym położeniu szyjki.
Woda z powietrzem, nierówny strumień po wymianie wkładu	System nieodpowietrzony	Uruchom zawór płukania i płucz, aż popłynie równy strumień bez pęcherzyków powietrza.
Kamień w urządzeniu mimo filtra	Wkład wyczerpany albo wydajność dobrana do niższej twardości wody	Wymień wkład. Zmierz twardość wody i odczytaj wydajność z tabeli w rozdziale „Obsługa i ustawienia”.
Zmieniony smak lub zapach wody po przerwie	Postój systemu	Przepłucz system ilością wody z tabeli „Przerwy w użytkowaniu”.

Jeśli usterki nie udaje się usunąć, odetnij dopływ wody i skontaktuj się ze sprzedawcą lub z działem obsługi klienta BRITA Polska. Głowicy nie naprawia się samodzielnie – uszkodzoną wymienia się na nową.

11 Części zamienne i akcesoria

Głowice, mocowania, zawory, uszczelki i węże z numerami katalogowymi BRITA.

ELEMENT	NR KATALOGOWY BRITA	UWAGI
Głowica PURITY C 0 % G3/8″ / JG 8	1002949 / 1002942 (20 szt.: 297177 / 297176)	obejście stałe 0 %
Głowica PURITY C 30 % G3/8″ / JG 8	1002952 / 1002945 (20 szt.: 297175 / 297174)	obejście stałe 30 %
Głowica PURITY C 0–70 % G3/8″ / JG 8	1013637 / 1013636 (20 szt.: 1013634 / 1013633)	obejście regulowane
Głowica PURITY C Steam 0–3 G3/8″	1023325	tylko do wkładów PURITY C Steam; bez mocowania ściennego
Zestaw głowicy PURITY C III 0–70 %	1002937	głowica G3/8″, zawór zwrotny, test twardości węglanowej, mocowanie ścienne
Przepływomierz BRITA FlowMeter 10–100	1033041	10–100 l/h, maks. 8,6 bar, przyłącza G3/8″; liczy pozostałą wydajność wkładu
Mocowanie ścienne PURITY C	1000480	do wkładów C50–C500
Uchwyt ścienny duży	1015502	do wkładów C500 i C1100
Podstawa PURITY C	1000494 (3 szt.)	do wkładów C50, C150, C300
Zawór zwrotny 3/8″	1000639 (3 szt.)	
Zawór zwrotny JG 8 z klipsami	292069	
Klipsy zabezpieczające do złączek JG	536801 (50 szt.)	zamienne klipsy (13)
Zestaw uszczelek I	321800	3 × uszczelka płaska 3/4″, 2 × uszczelka płaska 3/8″, 2 × O-ring (1″ i 3/4″)
Reduktor 3/8″ GW – 3/4″ GZ	1000898 (2 szt.)	GW – gwint wewnętrzny, GZ – zewnętrzny
Reduktor 3/4″ GW – 3/8″ GZ	364600	
Zawór zamykający 1″ / 3/4″	1007741 / 1007743	

ELEMENT	NR KATALOGOWY BRITA	UWAGI
Zawór zamykający 3/8″	1007745	ze zintegrowanym zabezpieczeniem przed przepływem zwrotnym
Kolanko 3/4″ / 3/8″	315648 / 1007740	
Wkład serwisowy	1006579	do czyszczenia urządzeń końcowych

Węże przyłączeniowe BRITA

WĄŻ	ŚREDNICA	POŁĄCZENIA	DŁUGOŚĆ	NR KAT.
prosty	DN 13	3/4″ – 3/4″	2,0 m	1007721
prosty	DN 8	3/4″ – 3/8″	2,0 m	1007720
prosty	DN 8	3/4″ – 3/4″	2,0 m	1007719
prosty	DN 8	3/4″ – 3/4″	1,5 m	1007716
prosty	DN 8	3/8″ – 3/8″	1,5 m	1007714
prosty	DN 8	3/4″ – 3/8″	1,5 m	1007706
z kolankiem	DN 13	3/4″ – 3/4″ kolanko	2,0 m	1007725
z kolankiem	DN 8	3/8″ – 3/4″ kolanko	1,5 m	1007724
z kolankiem	DN 8	3/8″ – 3/8″ kolanko	1,5 m	1007722
doprowadzający z zaworem zamykającym i zabezpieczeniem przed przepływem zwrotnym	DN 8	3/8″ – 3/8″	1,5 m	1007730
doprowadzający z zaworem zamykającym	DN 13	3/4″ – 1″	2,0 m	1007739
zestaw węży I z zaworem zamykającym	DN 8	2 × 3/4″ – 3/8″	2,0 m	1007732
zestaw węży II z zaworem zamykającym	DN 8	2 × 3/4″ – 3/4″	2,0 m	1007734
zestaw węży III z zaworem zamykającym	DN 13	3/4″ – 3/4″, 1 kolanko	2,0 m	1007735

Wkłady filtracyjne

Do głowicy pasują wkłady PURITY C wymienione w tabeli doboru w rozdziale „Obsługa i ustawienia”. Wkład jest materiałem eksploatacyjnym – wymienia się go po wyczerpaniu wydajności, najpóźniej po 12 miesiącach. Zamawiając wkład, podaj jego typ i wielkość (np. PURITY C300 Quell ST).

12 Gwarancja, serwis i utylizacja

Warunki gwarancji producenta, reklamacje i utylizacja.

Gwarancja

System filtracyjny PURITY C jest objęty gwarancją producenta w ustawowym okresie 2 lat od daty zakupu. Roszczenia gwarancyjne są uwzględniane tylko wtedy, gdy przestrzegano wskazówek z tej instrukcji. Użycie węży ze złączami stożkowymi powoduje utratę gwarancji. Producent nie odpowiada za szkody wynikłe z nieprawidłowej instalacji lub nieprawidłowego użycia produktu. Wkłady filtracyjne są materiałem eksploatacyjnym.

Reklamacje zgłaszaj sprzedawcy, FILTRY Sp. z o.o. (filtry-wody.pl), z dowodem zakupu. Producent w Polsce: BRITA Polska Sp. z o.o., Ołtarzew, ul. Domaniewska 6, 05-850 Ożarów Mazowiecki, tel. +48 22 721 24 20, bok@brita.net, www.brita.pl.

Utylizacja

- Opakowanie nadaje się do recyklingu – oddaj je do odpowiedniej frakcji odpadów.
- Zużyte wkłady filtracyjne przyjmuje BRITA; możesz je też zutylizować zgodnie z lokalnymi przepisami.
- Głowica i mocowanie ścienne nie zawierają elementów elektrycznych – po zakończeniu użytkowania oddaj je zgodnie z lokalnymi zasadami segregacji odpadów.

13

Karta serwisowa i kontakt

Zapisuj montaż, wymiany wkładów i przeglądy — ułatwi to serwis i ewentualną reklamację.

DANE URZĄDZENIA

MODEL

NUMER SERYJNY

DATA ZAKUPU / MONTAŻU

INSTALATOR / PIECZĄTKA

HISTORIA OBSŁUGI

DATA	CZYNNOŚĆ / WYMIENIONY WKŁAD	PODPIS

DOKUMENTACJA

BRITA PURITY C – instrukcja systemu filtracyjnego (wersja wielojęzyczna, 07/23, część polska s. 69–78)

Instrukcja producenta (brita.com.au)

Karta produktu w filtry-wody.pl

KONTAKT ZE SPRZEDAWCĄ

FILTRY Sp. z o.o.
ul. Piotra Bardowskiego 1
35-005 Rzeszów
tel. +48 515 901 301
sklep@filtry-wody.pl · filtry-wody.pl

Niniejsza instrukcja została opracowana przez FILTRY Sp. z o.o. na podstawie dokumentacji producenta (BRITA) i zawiera rysunki pochodzące z tej dokumentacji. W razie rozbieżności obowiązują dane z tabliczki znamionowej oraz dokumentacja producenta właściwa dla danego egzemplarza. Montaż elektryczny i hydrauliczny wykonuj zgodnie z obowiązującymi przepisami.