DOZOWNIK DO PŁYNU, MONTAŻ W BLACIE



BLUE WATER

Dozownik BW ALFA

Instrukcja obsługi, montażu i konserwacji

Dozownik do płynu do naczyń i mydła z metalową głowicą w kolorze stali i pojemnikiem ok. 320 ml ukrytym pod blatem. Montaż w otworze Ø 35 mm.

320 ml
pojemnik schowany pod blatem

Ø 35 mm
otwór montażowy

55 mm
maks. grubość blatu

SPIS TREŚCI

1	Informacje ogólne	02
2	Bezpieczeństwo	03
3	Dane techniczne	04
4	Budowa i zasada działania	05
5	Przygotowanie do montażu	06
6	Montaż	07
7	Pierwsze napełnienie	08
8	Dozowanie i uzupełnianie	09
9	Konserwacja i czyszczenie	10
10	Rozwiązywanie problemów	11
11	Części zamienne	12
12	Gwarancja, serwis i utylizacja	12
13	Karta serwisowa i kontakt	13

FILTRY Sp. z o.o.
ul. Piotra Bardowskiego 1, 35-005 Rzeszów
tel. +48 515 901 301 · sklep@filtry-wody.pl

Wydanie 2.0 · październik 2026
FW-IN-BLUEWATER-ALFA-DOZOWNIK-KOLOR-STALI
Zachowaj instrukcję na czas użytkowania urządzenia.

1 Informacje ogólne

Przeczytaj instrukcję przed montażem i zachowaj ją razem z dowodem zakupu.

Instrukcja dotyczy dozownika do płynu **Blue Water BW ALFA** (wykończenie: **kolor stali**, EAN 5901730616385). Dozownik montuje się w otworze o średnicy 35 mm w zlewozmywaku lub blacie. Nad blatem widać tylko metalową głowicę z pompką i wylewką, a plastikowy pojemnik na płyn o pojemności ok. 320 ml jest schowany w szafce pod zlewem.

Dozownik służy do płynu do mycia naczyń i mydła w płynie. Według producenta sprawdzi się też z pianką myjącą, żelami do twarzy i płynami antyseptycznymi do dezynfekcji rąk. Pojemnik można napełniać wielokrotnie. Dozownik nadaje się do domowej kuchni, a także do kawiarni, restauracji, hotelu czy biura. Wykończeniem pasuje do baterii kuchennych Blue Water w tym samym kolorze.

Producent nie publikuje instrukcji obsługi dozownika. Opracowano ją na podstawie rysunku wymiarowego Blue Water, opisu produktu producenta i karty produktu w sklepie oraz zasad pielęgnacji armatury Blue Water. Czynności, których producent nie opisuje, podano jako zasady ogólne.

Producent	**Blue Water Polska Denis Łukjanow (grupa Blue Water i Art Platino), Babice Nowe, ul. Ogrodnicza 7, 05-082 Stare Babice**
Model	**Dozownik BW ALFA, kolor stali**
EAN	**5901730616385**

2 Bezpieczeństwo

Zasady bezpiecznego montażu i użytkowania dozownika.



Tylko płynne środki myjące

Napełniaj dozownik płynem do naczyń, mydłem lub żelem. Nie wlewaj rozpuszczalników, wybielaczy ani środków żrących.



Środki myjące a dzieci

Płyny myjące przechowuj poza zasięgiem dzieci – także zapas w szafce pod zlewem obok pojemnika dozownika.



Wiercenie otworu

Otwór Ø 35 mm w stali, kamieniu lub konglomeracie wykonuj odpowiednią otwornicą. Otwory w kamieniu zleć firmie montującej blaty.



Szczelność pod blatem

Pojemnik zakręć do końca. Płyn wyciekający w szafce niszczy płyty meblowe.

- Do czyszczenia metalowej głowicy nie używaj środków do szorowania, szczotek ani preparatów, na które wrażliwa jest powłoka (rozdział „Konserwacja i czyszczenie”).
- Nie naciskaj głowicy z dużą siłą i nie używaj jej jako uchwytu.
- Gdy zmieniasz rodzaj płynu, najpierw przepłucz pompkę ciepłą wodą – różne środki zmieszane w pojemniku mogą gęstnieć.

3 Dane techniczne

Parametry i wymiary według rysunku i opisu producenta.

Model	**Blue Water BW ALFA**
Wykończenie	**kolor stali**
EAN	**5901730616385**
Widoczna część dozownika	**metalowa, z pompką**
Pojemnik na płyn	**plastikowy, ok. 320 ml, Ø 60 mm**
Otwór montażowy	**Ø 35 mm**
Grubość blatu	**maks. 55 mm (rysunek producenta)**
Korpus pod blatem	**Ø 25 mm**
Długość całkowita	**313 mm**
Wysokość nad blatem	**89 mm**
Wysięg wylewki	**99 mm**
Wysokość wylotu nad blatem	**75 mm**
Element nad blatem	**kołnierz Ø 50 mm**

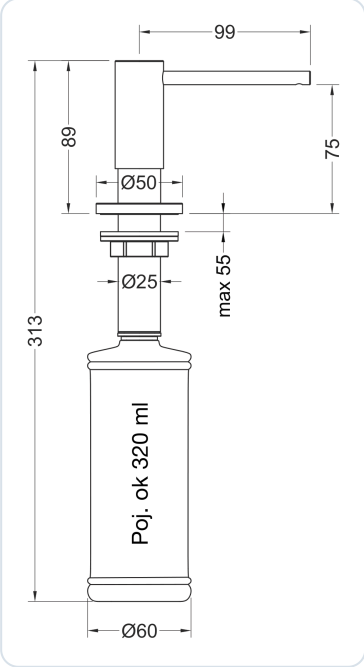

Rys. 1. Wymiary dozownika BW ALFA w mm (rysunek producenta)

4 Budowa i zasada działania

Elementy dozownika i działanie pompki.

Dozownik składa się z metalowej głowicy z wylewką i pompką, osadzonej na kołnierzu nad blatem, oraz korpusu o średnicy 25 mm, który przechodzi przez otwór w blacie. Od spodu korpus mocuje się podkładką i nakrętką, a na jego końcu umieszczony jest plastikowy pojemnik na płyn. Naciśnięcie głowicy uruchamia pompkę, która zasysa płyn z pojemnika i podaje porcję przez wylewkę.

ELEMENT	POŁOŻENIE	OPIS
Głowica z wylewką i pompką	nad blatem	metalowa, wykończenie „kolor stali”; naciśnięcie podaje porcję płynu
Kołnierz	na blacie	Ø 50 mm
Korpus z podkładką i nakrętką	w otworze i pod blatem	Ø 25 mm, mocowanie od spodu blatu
Pojemnik na płyn	pod blatem, w szafce	plastikowy, ok. 320 ml, Ø 60 mm

Pojemnik pod blatem nie jest widoczny, więc wokół zlewu nie stoją butelki z płynem. Dozowanie pompką ogranicza zużycie płynu, a według producenta dozownik jest odporny na wilgoć, wodę i zmiany temperatury panujące w kuchni.



Rys. 2. Dozownik ALFA kolor stali obok baterii Blue Water w tym samym wykończeniu

5 Przygotowanie do montażu

Otwór montażowy, grubość blatu i miejsce na pojemnik.

- [ ] otwór o średnicy 35 mm w zlewozmywaku lub blacie (wiele zlewozmywaków ma fabryczny otwór na dozownik lub zaślepkę),
- [ ] grubość blatu w miejscu montażu nie większa niż 55 mm,
- [ ] miejsce pod blatem na pojemnik o średnicy 60 mm, z dala od rur, syfonu i przewodów,
- [ ] dostęp do nakrętki od spodu blatu.

Ustaw dozownik tak, aby wylewka znalazła się nad komorą zlewu – płyn kapiący z wylewki nie powinien spływać na blat. Wysięg wylewki wynosi 99 mm.

Narzędzia

- otwornica Ø 35 mm dobrana do materiału – tylko jeśli otworu nie ma,
- ściereczka do oczyszczenia krawędzi otworu,
- lejek do napełnienia pojemnika.

6 Montaż

Osadzenie dozownika w blacie i założenie pojemnika.

01 Rozłóż dozownik

Zdejmij z korpusu pojemnik oraz nakrętkę i podkładkę mocującą.

02 Osadź dozownik w otworze

Od góry włóż korpus w otwór Ø 35 mm tak, aby kołnierz oparł się na blacie, a wylewka była skierowana nad komorę zlewu.

03 Zamocuj od spodu

Od spodu blatu nałóż na korpus podkładkę i nakręć nakrętkę. Dokręć ją ręką, aż dozownik będzie stabilny i nie będzie się obracał.

04 Załóż pojemnik

Napełnij pojemnik płynem (rozdział „Pierwsze napełnienie”) i zamocuj go na korpusie pod blatem, zakręcając do końca.

ZASADY OGÓLNE

Producent nie publikuje opisu montażu dozownika. Kolejność czynności wynika z budowy pokazanej na rysunku wymiarowym (kołnierz nad blatem, nakrętka pod blatem, pojemnik na końcu korpusu).

7 Pierwsze napełnienie

Napełnienie pojemnika i zassanie płynu przez pompkę.

01

Napełnij pojemnik

Wlej do pojemnika płyn do mycia naczyń lub mydło w płynie – najlepiej przez lejek. Nie napełniaj go pod sam brzeg, aby płyn nie wylał się przy zakładaniu.

02

Zamocuj pojemnik

Zamocuj pojemnik na korpusie pod blatem i sprawdź, czy jest dobrze zakręcony.

03

Zassij płyn

Naciśnij głowicę kilka–kilkanaście razy, aż z wylewki wypłynie płyn – pompka musi najpierw wypompować powietrze z rurki.

04

Sprawdź szczelność

Zajrzyj do szafki i upewnij się, że płyn nie wycieka spod blatu.

8 Dozowanie i uzupełnianie

Codzienne korzystanie i uzupełnianie płynu.

Podstaw dłoń lub gąbkę pod wylewkę i naciśnij głowicę – jedno naciśnięcie podaje jedną porcję płynu. Przy pierwszym użyciu po dłuższej przerwie mogą być potrzebne dwa–trzy naciśnięcia.

Uzupełnianie płynu

Pojemnik możesz napełniać wielokrotnie. Gdy płyn się kończy, uzupełnij go jednym ze sposobów:

- **od dołu** – odkręć pojemnik od korpusu pod blatem, napełnij go i zakręć z powrotem,
- **od góry** – dozownik ALFA można uzupełniać od góry, bez odkręcania pojemnika: wyjmij głowicę z pompką, ciągnąc ją do góry, wlej płyn przez korpus (najlepiej przez lejek) i włóż głowicę z powrotem do oporu.

- Nie dopuszczaj do całkowitego opróżnienia pojemnika – po napełnieniu pustego pojemnika pompka znów musi zassać płyn.
- Gęste żele pompka podaje wolniej – jeśli głowica naciska się ciężko, wybierz rzadszy płyn.
- Po rozlaniu płynu przy uzupełnianiu wytrzyj korpus i pojemnik, aby nie kleiły się do szafki.

9 Konserwacja i czyszczenie

Pielęgnacja wykończenia „kolor stali” i płukanie pompki.

Zalecenia Blue Water dla powierzchni armatury

- Powierzchnię czyść czystą wodą i susz miękką ściereczką.
- Nie dopuszczaj do powstawania osadu z kamienia. Do usuwania kamienia używaj tylko wody z octem, a potem spłucz powierzchnię czystą wodą i osusz.
- Nie stosuj środków do szorowania ani szczotek.
- Powierzchnia jest wrażliwa na niektóre środki czyszczące – stosujesz je na własną odpowiedzialność.

Wykończenie „kolor stali” czyść tak samo, ale wyłącznie miękką ściereczką: unikaj środków ściernych, szorstkich gąbek i past polerskich, które zostawiają rysy i nierówny połysk.

Czyszczenie pompki

01 **Opróżnij pojemnik**

Odkręć pojemnik, wylej resztę płynu i wypłucz pojemnik ciepłą wodą.

02 **Przepłucz pompkę**

Napełnij pojemnik ciepłą wodą, zamocuj go i naciskaj głowicę, aż z wylewki popłynie czysta woda.

03 **Napełnij ponownie**

Wylej wodę, osusz pojemnik i napełnij go płynem.

Pompkę płucz przy zmianie rodzaju płynu oraz wtedy, gdy płyn zasycha w wylewce lub pompka pracuje ciężko.

10

Rozwiązywanie problemów

Najczęstsze objawy i sposoby ich usunięcia.

OBJAW	MOŻLIWA PRZYCZYNA	CO ZROBIĆ
Płyn nie wypływa	pusty pojemnik	uzupełnij płyn
	pompka nie zassała płynu	naciśnij głowicę kilkanaście razy
	płyn zasechł w wylewce lub jest zbyt gęsty	przepłucz pompkę ciepłą wodą, użyj rzadszego płynu
Głowica ciężko się naciska	zaschnięty lub zbyt gęsty płyn	przepłucz pompkę ciepłą wodą
Płyn kapie z wylewki	resztki płynu na końcu wylewki	przetrzyj wylewkę wilgotną ściereczką
Płyn w szafce pod zlewem	niedokręcony pojemnik, płyn rozlany przy napełnianiu	dokręć pojemnik, wytrzyj szafkę
Dozownik obraca się lub chwieje	poluzowana nakrętka pod blatem	dokręć nakrętkę od spodu blatu

To zasady ogólne – producent nie publikuje tabeli usterek. Jeśli pompka przestała działać mimo płukania, zgłoś to sprzedawcy.

11 Części zamienne

Elementy, które mogą wymagać wymiany.

ELEMENT	UWAGI
Pojemnik na płyn ok. 320 ml	przy pęknięciu lub zgubieniu
Głowica z pompką	przy uszkodzeniu pompki
Podkładka i nakrętka mocująca	przy ponownym montażu

O dostępność części zapytaj w sklepie – podaj model BW ALFA, wykończenie (kolor stali) i kod EAN 5901730616385.

12 Gwarancja, serwis i utylizacja

Reklamacje, kontakt z producentem i utylizacja.

Sprzedawca	**FILTRY Sp. z o.o., ul. Piotra Bardowskiego 1, 35-005 Rzeszów, tel. +48 515 901 301, sklep@filtry-wody.pl**
Producent / serwis	**Blue Water Polska, Babice Nowe, ul. Ogrodnicza 7, 05-082 Stare Babice; tel. 22 721 13 12 lub 22 721 13 11; serwis@bluewater.pl**

- Zachowaj dowód zakupu i kartę gwarancyjną, jeśli jest w opakowaniu. Warunki gwarancji na dozownik potwierdź w sklepie lub w serwisie Blue Water.
- Reklamację zgłoś w sklepie, w którym kupiłeś dozownik, albo w serwisie Blue Water. Dołącz dowód zakupu, model i wykończenie, opis usterki i zdjęcia.
- Przy odbiorze sprawdź powierzchnię i kompletność dozownika – uszkodzenia powłoki zgłaszaj od razu.
- Karta gwarancyjna armatury Blue Water wyłącza z gwarancji uszkodzenia mechaniczne i skutki niewłaściwej eksploatacji – dbaj o powłokę zgodnie z rozdziałem „Konserwacja i czyszczenie”.

Niezależnie od gwarancji przysługują Ci uprawnienia wynikające z przepisów o prawach konsumenta wobec sprzedawcy.

Utylizacja

Metalową głowicę oddaj do punktu selektywnej zbiórki odpadów lub skupu złomu, a plastikowy pojemnik – po opróżnieniu i wypłukaniu – wyrzuć do pojemnika na tworzywa sztuczne.

13

Karta serwisowa i kontakt

Zapisuj montaż, wymiany wkładów i przeglądy — ułatwi to serwis i ewentualną reklamację.

DANE URZĄDZENIA

MODEL

NUMER SERYJNY

DATA ZAKUPU / MONTAŻU

INSTALATOR / PIECZĄTKA

HISTORIA OBSŁUGI

DATA	CZYNNOŚĆ / WYMIENIONY WKŁAD	PODPIS

DOKUMENTACJA

Blue Water – rysunek DOZOWNIK BW ALFA
i karta produktu Dozownik BW ALFA kolor stali

Dokumentacja źródłowa (filtry-wody.pl)

Karta produktu w filtry-wody.pl

KONTAKT ZE SPRZEDAWCĄ

FILTRY Sp. z o.o.
ul. Piotra Bardowskiego 1
35-005 Rzeszów
tel. +48 515 901 301
sklep@filtry-wody.pl · filtry-wody.pl

Niniejsza instrukcja została opracowana przez FILTRY Sp. z o.o. na podstawie danych technicznych urządzenia (Blue Water) dostępnych w chwili wydania; zasady ogólne opisano jako takie. W razie rozbieżności obowiązują dane z tabliczki znamionowej oraz dokumentacja producenta właściwa dla danego egzemplarza. Montaż elektryczny i hydrauliczny wykonuj zgodnie z obowiązującymi przepisami.