BATERIA CZTERODROŻNA Z WODĄ FILTROWANĄ



BLUE WATER

CRYSTAL

Instrukcja obsługi, montażu i konserwacji

Czterodrożna bateria kuchenna, wykończenie mosiądz antyczny: woda ciepła i zimna z sieci oraz dwa rodzaje wody z filtra – czysta i zmineralizowana.

4 drogi
sieć + 2 rodzaje wody z filtra

Ø 35 mm
otwór montażowy

do 6 atm
ciśnienie robocze

SPIS TREŚCI

1	Informacje ogólne	02
2	Bezpieczeństwo	04
3	Dane techniczne	05
4	Budowa i zasada działania	07
5	Przygotowanie do montażu	08
6	Montaż	09
7	Pierwsze uruchomienie	13
8	Obsługa i użytkowanie	14
9	Konserwacja i pielęgnacja	15
10	Rozwiązywanie problemów	17
11	Części zamienne i eksploatacyjne	18
12	Gwarancja, serwis i utylizacja	18
13	Karta serwisowa i kontakt	21

FILTRY Sp. z o.o.
ul. Piotra Bardowskiego 1, 35-005 Rzeszów
tel. +48 515 901 301 · sklep@filtry-wody.pl

Wydanie 2.0 · październik 2026
FW-IN-BLUEWATER-CRYSTAL-CZTERODROZNA-MOSIADZ-ANTYCZNY
Zachowaj instrukcję na czas użytkowania urządzenia.

1 Informacje ogólne

Przeznaczenie baterii czterodrożnej CRYSTAL, zawartość opakowania i podstawowe pojęcia.

Instrukcja dotyczy czterodrożnej baterii kuchennej **Blue Water CRYSTAL** w wykończeniu **mosiądz antyczny** (EAN 5901730616583). Z jednej wylewki pobierasz cztery rodzaje wody: ciepłą i zimną z instalacji wodociągowej oraz dwa rodzaje wody z filtra – według producenta wodę filtrowaną czystą i wodę zmineralizowaną.

Instrukcja powstała na podstawie dokumentacji producenta: „Instrukcji montażu baterii kuchennej 4-obwodowej z podłączeniem do wody filtrowanej – model CRYSTAL", rysunku wymiarowego CRYSTAL, opisu modelu na stronie bluewater.pl oraz karty gwarancyjnej z instrukcją użytkowania baterii Blue Water. Zachowaj ją razem z kartą gwarancyjną.

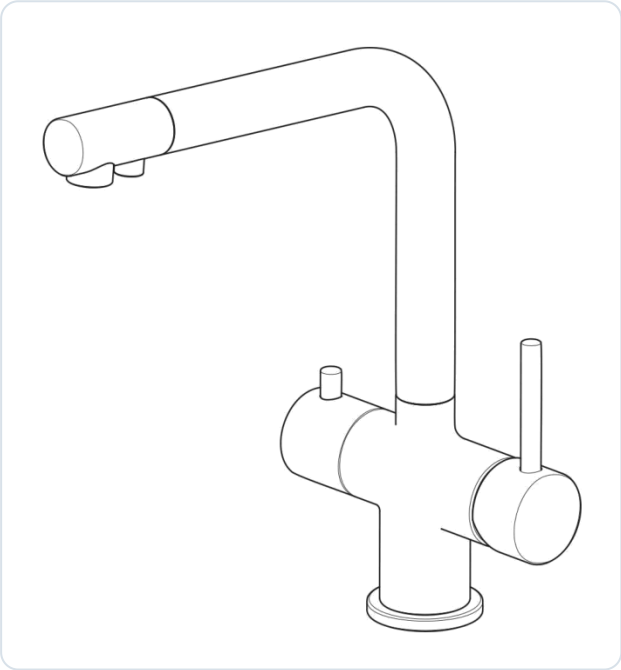

Rys. 1. Bateria czterodrożna CRYSTAL

Przeznaczenie

- [ ] Bateria kuchenna do użytku w gospodarstwie domowym, montowana w otworze blatu lub zlewozmywaka.
- [ ] Mieszanie wody ciepłej i zimnej z sieci – prawy uchwyt.
- [ ] Wydawanie dwóch rodzajów wody z filtra podzlewowego, np. z systemu odwróconej osmozy z mineralizatorem – lewy uchwyt; dzięki temu nie trzeba wiercić w blacie otworu na osobną wylewkę filtra.
- [ ] Rączka mieszacza odchyla się do przodu, dlatego baterię można zamontować także między zlewozmywakiem podwieszanym a ścianą.

Zawartość opakowania

ELEMENT	OPIS
Korpus baterii z wylewką	wykończenie mosiądz antyczny, wylewka obrotowa do 360°, 2 perlatory, głowice ceramiczne
2 elastyczne wężyki podłączeniowe	3/8", długość 400 mm – woda ciepła i zimna z sieci
2 przyłącza wody filtrowanej	rurki zasilające zakończone szybkozłączkami na przewody od filtra
Zestaw mocujący	uszczelka gumowa okrągła, podkładka gumowa, podkładka metalowa, nakrętka dociskowa
Karta gwarancyjna	z instrukcją użytkowania baterii

SPRAWDŹ PRZY ODBIORZE

Obejrzyj powierzchnię baterii i skompletuj elementy od razu po rozpakowaniu – według karty gwarancyjnej uszkodzenia powierzchni i braki zgłoszone później nie są uwzględniane.

Ważne pojęcia

- **Bateria czterodrożna (4-obwodowa)** – woda z sieci i dwa rodzaje wody z filtra płyną w baterii niezależnymi kanałami; woda z filtra nie styka się z wodą z instalacji.
- **Perlator** – końcówka z sitkami napowietrzająca strumień; zbiera drobiny kamienia i rdzy, dlatego trzeba go regularnie czyścić.
- **Głowica ceramiczna** – zawór z płytkami ceramicznymi; jest wrażliwa na piasek, rdzę i kamień kotłowy.
- **Zawór kątowy z filtrem siatkowym** – zawór pod zlewem z sitkiem chroniącym głowicę baterii (warunek gwarancji).

2 Bezpieczeństwo

Warunki bezpiecznego montażu i użytkowania podane przez producenta.



Montaż przez osobę wykwalifikowaną

Producent zastrzega, że montaż baterii musi wykonać osoba wykwalifikowana; ta instrukcja ma charakter informacyjny.



Ciśnienie do 6 atm

Ciśnienie robocze wody wynosi do 6 atmosfer. Przy wyższym ciśnieniu zamontuj reduktor ciśnienia.



Temperatura 4–90 °C

Bateria pracuje z wodą o temperaturze 4–90 °C, optymalnie do 65 °C. Gorąca woda może parzyć.



Filtry siatkowe na zasilaniu

Instalacja musi mieć filtry siatkowe, by piasek, rdza i kamień nie trafiały do głowicy – to też warunek gwarancji.



Nie rozbieraj korpusu

Producent zabrania rozbierania korpusu. Naprawy przez osoby nieupoważnione powodują utratę gwarancji.



Chroń przed mrozem

Nie stosuj baterii w pomieszczeniach, w których temperatura spada poniżej 0 °C.



Środki czyszczące

Powierzchnia jest wrażliwa na niektóre detergenty. Myj ją czystą wodą, kamień usuwaj wodą z octem.

Woda pitna i higiena

- Atest higieniczny PZH wydany dla baterii Blue Water (obejmujący serię CRYSTAL) zawiera warunek: po zamontowaniu i po dłuższej przerwie w użytkowaniu przepłucz baterię przez chwilę silnym strumieniem wody.
- Do przyłączy wody filtrowanej podłączaj wyłącznie przewody z wyjść wody uzdatnionej filtra – nie podłączaj do nich wody z sieci ani wody ciepłej.
- Jakość wody filtrowanej zależy od filtra i terminowej wymiany jego wkładów.

Czego nie robić

- Nie zabudowuj dostępu do zaworów kątowych i przyłączy – producent wymaga dostępu serwisowego do baterii.
- Nie używaj wężyków podłączeniowych dłużej niż rok – karta gwarancyjna wymaga ich wymiany po 1 roku.
- Nie skręcaj i nie załamuj wężyków ani przewodów od filtra.

3 Dane techniczne

Parametry, wymiary i warunki pracy baterii CRYSTAL według instrukcji i rysunku producenta.

Producent / importer	**Blue Water Polska Denis Łukjanow (marka Blue Water)**
Model	**CRYSTAL – bateria 4-drożna z podłączeniem do wody filtrowanej**
Wykończenie	**mosiądz antyczny**
Kod EAN	**5901730616583**
Kod produktu w sklepie	**BW-CRYSTALMA**
Ujęcia wody	**4: ciepła i zimna z sieci, woda filtrowana czysta, woda zmineralizowana**
Uchwyty	**prawy – mieszacz wody ciepłej i zimnej; lewy – woda filtrowana i zmineralizowana**
Wylewka	**obrotowa do 360°, 2 perlatory**
Głowice	**ceramiczne**
Rączka mieszacza	**odchyla się do przodu – montaż możliwy między zlewozmywakiem podwieszanym a ścianą**
Przyłącza wody z sieci	**2 elastyczne wężyki 3/8", długość 400 mm**
Przyłącza wody filtrowanej	**2 rurki z szybkozłączkami na przewody Φ 6,3 mm (1/4")**
Otwór montażowy	**Ø 35 mm w blacie lub zlewozmywaku**
Ciśnienie robocze	**do 6 atm – powyżej zastosuj reduktor ciśnienia**
Temperatura wody	**4–90 °C, optymalna temperatura robocza do 65 °C**
Materiały w kontakcie z wodą (atest PZH serii)	**mosiądz, głowice ceramiczne, uszczelnienia EPDM**
Gwarancja	**5 lat – korpus, szczelność, głowice; powłoka mosiądz antyczny: 2 lata**

Wymiary

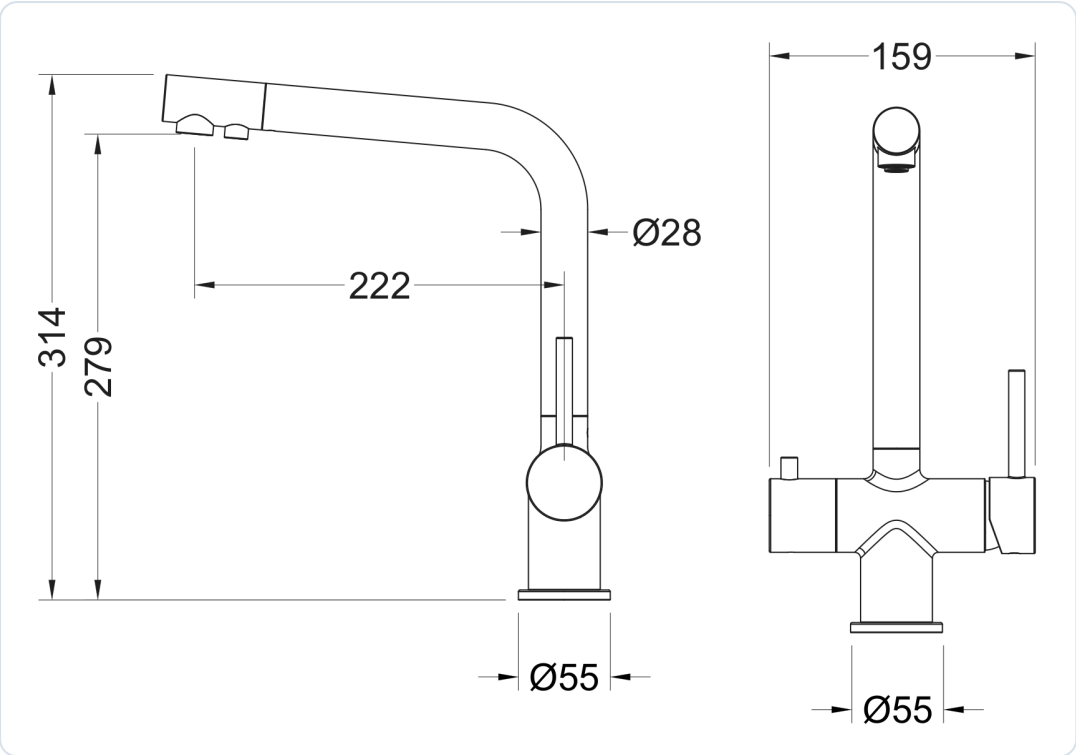

Rys. 2. Wymiary baterii CRYSTAL w mm – z lewej widok z boku, z prawej widok z przodu

WYMIAR	WARTOŚĆ	ZNACZENIE
Wysokość całkowita	314 mm	od blatu do górnej krawędzi wylewki
Wysokość wylotu	279 mm	od blatu do wylotu wody – wolna przestrzeń pod wylewką
Zasięg wylewki	222 mm	od osi korpusu do osi wylotu
Średnica rury wylewki	Ø 28 mm	–
Średnica podstawy	Ø 55 mm	podstawa korpusu na blacie
Szerokość (widok z przodu)	159 mm	rozstaw korpusu z uchwytami

4 Budowa i zasada działania

Jak w baterii płyną woda z sieci i dwa rodzaje wody z filtra oraz do czego służy każdy uchwyt.

Prawy uchwyt – woda z sieci

Mieszacz wody ciepłej i zimnej z głowicą ceramiczną. Woda dopływa dwoma wężykami 3/8" i wypływa przez perlator wody wodociągowej.

Lewy uchwyt – woda z filtra

Obsługuje dwa przyłącza wody filtrowanej, np. wody czystej i zmineralizowanej. Woda z filtra płynie osobnymi kanałami.

Dwa perlatory

Na końcu wylewki są dwa wyloty z perlatorami – woda z sieci i woda z filtra nie korzystają z tego samego wylotu.

Elementy baterii

ELEMENT	FUNKCJA
Korpus z pierścieniem	osadzany w otworze Ø 35 mm; pierścień z uszczelką jest zintegrowany z korpusem
Prawy uchwyt (rączka mieszacza)	regulacja przepływu i temperatury wody z sieci; odchyla się do przodu
Lewy uchwyt	uruchamianie wody filtrowanej z dwóch przyłączy filtra
Wylewka obrotowa	obrót do 360°, rura Ø 28 mm, dwa wyloty z perlatorami
Wężyki 3/8" 400 mm	podłączenie do zaworów kątowych wody ciepłej i zimnej
Rurki wody filtrowanej z szybkozłączkami	podłączenie przewodów Φ 6,3 mm (1/4") od filtra
Zestaw mocujący	uszczelka, podkładki gumowa i metalowa, nakrętka dociskowa – mocowanie od spodu blatu

Ponieważ tory wody z sieci i wody filtrowanej są w baterii rozdzielone, woda uzdatniona nie styka się z wodą użytkową i nie jest przez nią wtórnie zanieczyszczana. Przy filtrach odwróconej osmozy przepływ wody filtrowanej jest zwykle wyraźnie mniejszy niż wody z sieci – to cecha filtra, nie baterii.

5 Przygotowanie do montażu

Kontrola przyłączy, otwór montażowy Ø 35 mm, filtry siatkowe i narzędzia.

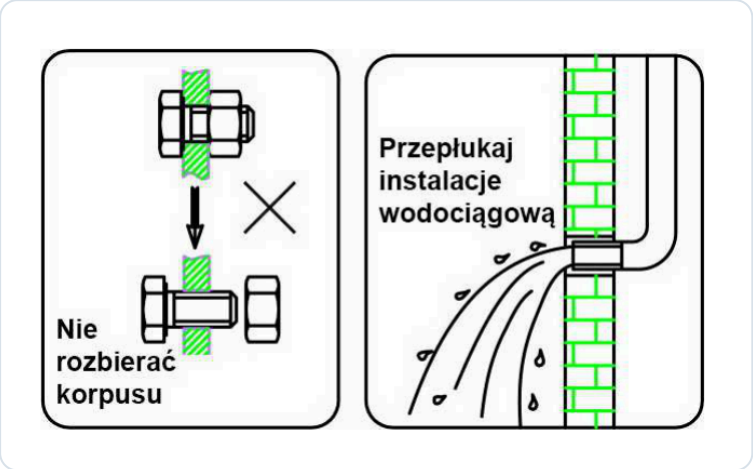

Rys. 3. Zalecenia producenta: nie rozbieraj korpusu, przepłucz instalację wodociągową

Sprawdź przed montażem

- [ ] **Kierunek przyłączy:** stojąc przed baterią, wyjście wody ciepłej powinno być z lewej strony, a zimnej – z prawej.
- [ ] **Filtry siatkowe:** instalacja zasilająca musi mieć filtry siatkowe (np. zawory kątowe z sitkami), aby do głowic nie przedostawały się piasek, rdza, kamień kotłowy i inne zanieczyszczenia.
- [ ] **Otwór:** w blacie lub zlewozmywaku musi być prawidłowo wykonany otwór o średnicy **35 mm**.
- [ ] **Ciśnienie:** jeśli przekracza 6 atm, przed baterią zamontuj reduktor ciśnienia.
- [ ] **Filtr:** filtr podzlewowy z dwoma wyjściami wody uzdatnionej (np. przed i za mineralizatorem) z przewodami Φ 6,3 mm (1/4") doprowadzonymi do miejsca montażu.
- [ ] **Miejsce:** baterię można postawić blisko ściany – rączka mieszacza odchyla się do przodu.

Narzędzia i materiały

- klucz nastawny lub płaski do nakrętek wężyków,
- wkrętak do dokręcenia mocowania od spodu blatu,
- wiaderko i ściereczka do płukania instalacji,
- nóż lub obcinak do rurek – do prostopadłego skrócenia przewodów od filtra,
- flamaster lub opaski do oznaczenia przewodów wody filtrowanej i zmineralizowanej.

6 Montaż

Procedura montażu według instrukcji producenta: płukanie, osadzenie korpusu, podłączenie wody z sieci i z filtra.

Etap 1. Przygotowanie instalacji i baterii

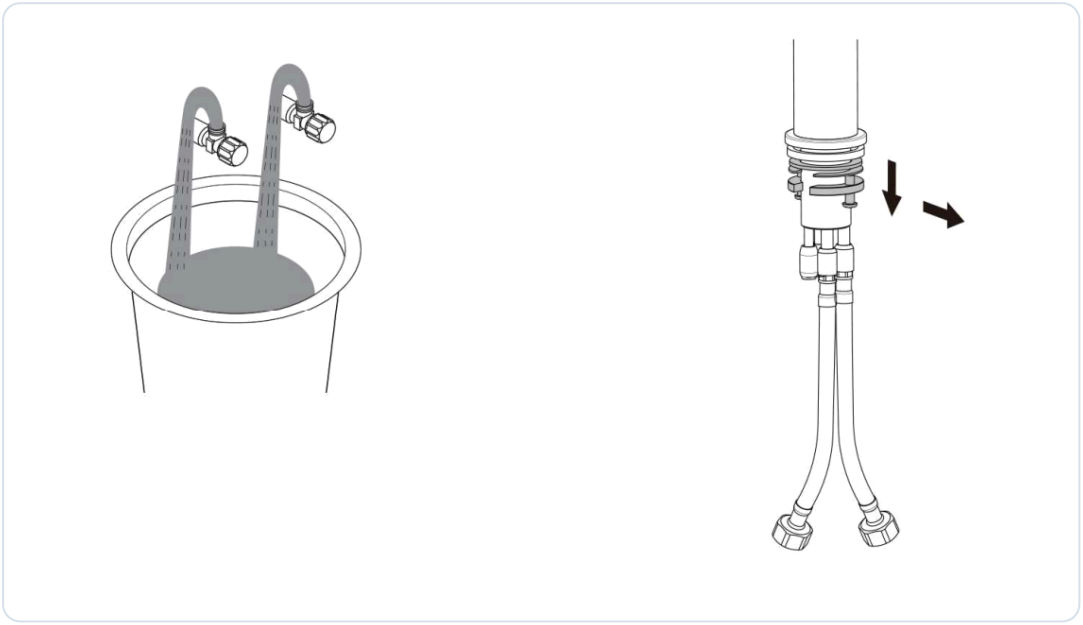

Rys. 4. Płukanie instalacji (z lewej) i zdejmowanie mocowania z gwintu baterii (z prawej)

01 **Przepłucz instalację wodociągową**

Przy odłączonej baterii otwórz na chwilę zawory nad wiaderkiem i wypłucz z rur piasek, rdzę i osady.

02 **Zamknij zawory kątowe**

Zamknij oba zawory kątowe pod zlewem.

03 **Zdejmij mocowanie**

Zdejmij z gwintu mocującego baterii nakrętkę i podkładki – założysz je z powrotem od spodu blatu.

Etap 2. Osadzenie i przykręcenie baterii

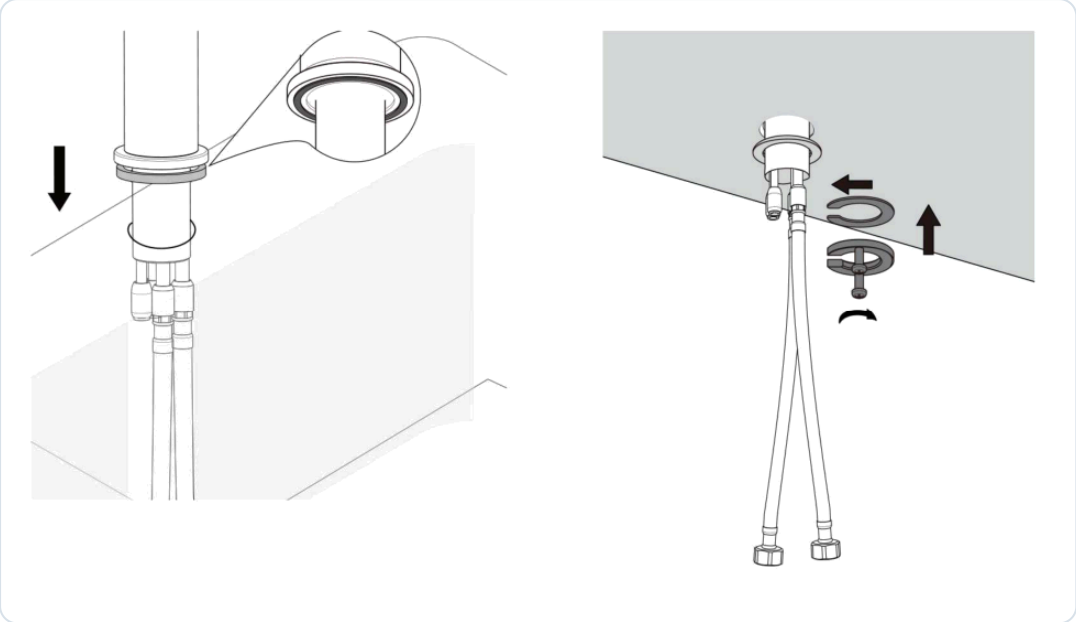

Rys. 5. Uszczelka w pierścieniu korpusu i osadzenie baterii (z lewej); mocowanie od spodu blatu (z prawej)

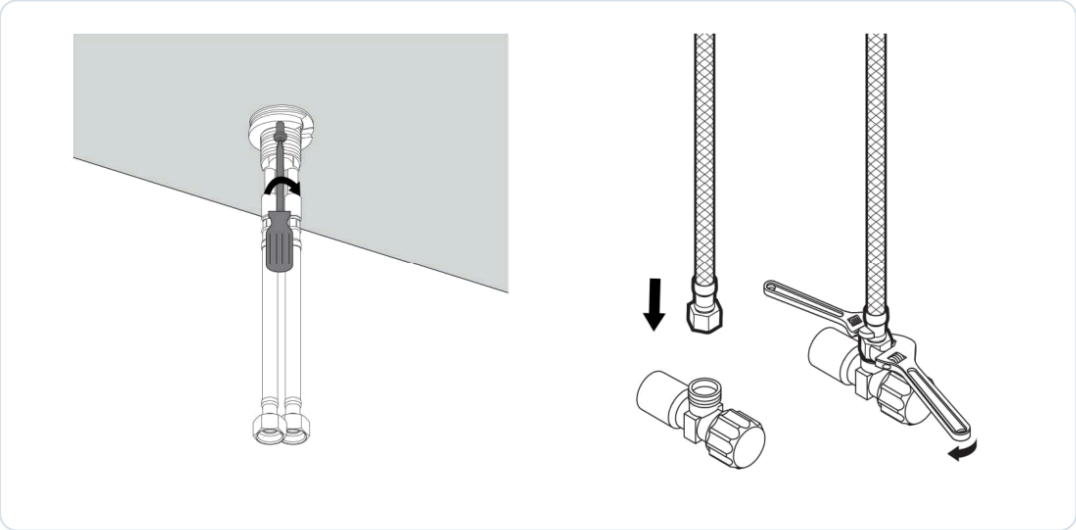

Rys. 6. Dokręcanie mocowania (z lewej) i przykręcanie wężyków do zaworów kątowych (z prawej)

01

Załóż uszczelkę

Włóż okrągłą uszczelkę gumową w pierścień korpusu baterii (pierścień jest zintegrowany z korpusem).

02

Osadź korpus

Przeprowadź wężyki i rurki przez otwór i włóż korpus razem z uszczelką w otwór blatu lub zlewozmywaka. Ustaw baterię tak, by wylewka była nad komorą zlewu.

03

Przykręć baterię od spodu

Od dołu załóż na gwint korpusu podkładkę gumową, a następnie metalową i nakręć nakrętkę dociskową. Dokręć mocowanie wkrętakiem (rys. 6, z lewej), aż korpus przestanie się obracać.

Etap 3. Podłączenie wody z sieci i z filtra

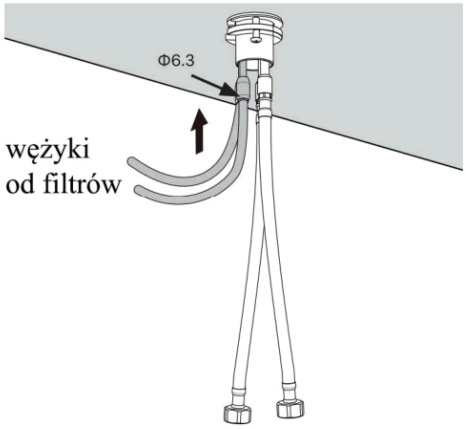

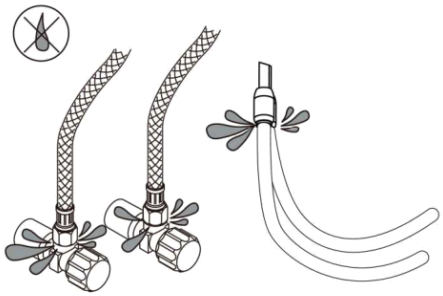

Rys. 7. Podłączenie przewodów od filtrów Φ 6,3 mm (z lewej) i kontrola szczelności połączeń (z prawej)

01

Podłącz wężyki wody z sieci

Wkręć wężyki podłączeniowe do zaworów zasilania (rys. 6, z prawej): wężyk wody ciepłej do zaworu po lewej, zimnej – po prawej. Dokręć ręką i dociągnij kluczem z wyczuciem.

- wężyki muszą być ułożone łagodnie – bez skręcania i załamań (rys. 6 i 7),
- przytrzymaj zawór drugim kluczem, jeśli obraca się razem z nakrętką.

02

Otwórz zawory kątowe

Otwórz zawory wody ciepłej i zimnej.

03

Podłącz wodę z filtra

Połącz przewody od filtrów z rurkami zasilającymi baterii – wsuń każdy przewód Φ 6,3 mm do oporu w szybkozłączkę i sprawdź, pociągając lekko, czy jest zablokowany.

- przewody przycinaj prostopadle, bez zadziorów i spłaszczeń,
- oznacz, który przewód prowadzi wodę filtrowaną, a który zmineralizowaną.

04

Sprawdź szczelność

Otwórz wodę na próbę: uruchom wodę z sieci i wodę z filtra, a następnie sprawdź, czy wszystkie połączenia pod blatem są suche. Skontroluj je ponownie po kilku godzinach.

PRZECIEKI

Przeciekającej nakrętki nie dokręcaj na siłę. Zamknij zawór, sprawdź ułożenie uszczelki i dokręć ponownie. Nieszczelną szybkozłączkę rozłącz, skróć przewód o kilka milimetrów i wsuń go jeszcze raz.

7

Pierwsze uruchomienie

Płukanie baterii przed pierwszym użyciem i sprawdzenie, który kierunek lewego uchwytu odpowiada której wodzie.

01

Wykręć perlator wody wodociągowej

Przed pierwszym uruchomieniem wykręć perlator z wylotu wody z sieci.

02

Przepłucz baterię

Puść wodę – według karty gwarancyjnej przez około **60 sekund** – osobno ciepłą i zimną. Płukanie usuwa drobiny rdzy i kamienia z rur, które mogą przejść przez filtry siatkowe i zapchać sitka perlatora.

03

Wkręć perlator

Po przepłukaniu wkręć perlator na swoje miejsce.

04

Uruchom wodę z filtra

Uruchom lewym uchwytem kolejno oba tory wody filtrowanej i spuść pierwszą wodę zgodnie z instrukcją filtra. Zapamiętaj, przy którym ustawieniu uchwytu płynie woda filtrowana czysta, a przy którym zmineralizowana – zależy to od sposobu podłączenia przewodów.

GOTOWE

Po płukaniu i kontroli szczelności bateria jest gotowa do pracy. Po każdej dłuższej przerwie w użytkowaniu przepłucz ją przez chwilę silnym strumieniem.

8 Obsługa i użytkowanie

Codzienna obsługa obu uchwytów i wylewki oraz zasady korzystania z wody filtrowanej.

Woda z sieci – prawy uchwyt

- Prawy uchwyt to mieszacz wody ciepłej i zimnej: otwiera przepływ i ustala temperaturę.
- Rączka odchyla się do przodu, więc baterię obsłużysz wygodnie nawet wtedy, gdy stoi tuż przy ścianie.
- Wody z sieci używaj do mycia, płukania i zmywania.

Woda z filtra – lewy uchwyt

- Lewym uchwytem uruchamiasz wodę z filtra; bateria ma dwa niezależne przyłącza, np. wody czystej (po osmozie) i zmineralizowanej (za mineralizatorem).
- Wody z filtra używaj do picia, gotowania i przygotowywania napojów – nie marnuj jej do zmywania, bo przyspiesza to zużycie wkładów filtra.
- Woda z filtra wypływa własnym wylotem z perlatorem – podstawiając szklankę, kieruj ją pod wylot wody filtrowanej.

Wylewka

Wylewka obraca się do 360°, dzięki czemu przestawisz ją nad dowolną komorę zlewozmywaka lub odsuniesz, gdy myjesz duże naczynia. Obracaj ją płynnie, bez szarpania.

9 Konserwacja i pielęgnacja

Czyszczenie perlatorów, pielęgnacja powierzchni, wymiana wężyków i ochrona przed mrozem.

CZYNNOŚĆ	KIEDY	UWAGI
Mycie i osuszanie powierzchni	na bieżąco	czysta woda i miękka ściereczka
Odkamienianie	gdy pojawi się osad	wyłącznie woda z octem, potem spłukanie i osuszenie
Odkręcanie i czyszczenie perlatorów	regularnie	z kamienia, rdzy i innych ciał obcych; mocno zanieczyszczony – wymień
Kontrola filtrów siatkowych	okresowo, przy spadku przepływu	ochrona głowic, warunek gwarancji
Wymiana wężyków podłączeniowych	po 1 roku użytkowania	wymóg karty gwarancyjnej
Kontrola połączeń z filtrem	przy wymianie wkładów filtra	szybkozłączki i przewody Φ 6,3 mm

Czyszczenie perlatora

01 **Odkręć perlator**

Odkręć perlator (dyszę mieszającą) z wylotu wylewki.

02 **Oczyść sitka**

Usuń kamień, rdzę i inne zanieczyszczenia – osad rozpuść w wodzie z octem, a następnie przepłucz sitka czystą wodą.

03 **Wkręć perlator**

Wkręć perlator z powrotem. Jeśli sitka są mocno zanieczyszczone lub uszkodzone, zastąp perlator nowym – producent nakłada na użytkownika obowiązek regularnego czyszczenia perlatorów, a same perlatory nie podlegają gwarancji.

Czyszczenie powierzchni baterii

Producent podaje jedną, prostą metodę pielęgnacji: powierzchnię baterii myj **czystą wodą**, a następnie wycieraj do sucha **miękką ściereczką**. Regularne osuszanie zapobiega zaciekom i osadzaniu się kamienia.

- Nie używaj środków do szorowania (mleczek, proszków, past ściernych) ani szczotek i zmywaków z warstwą ścierną.

- Nie dopuszczaj do narastania kamienia – im grubsza warstwa, tym trudniej ją usunąć bez szkody dla powłoki.
- Kamień usuwaj wyłącznie wodą z octem; po odkamienianiu spłucz powierzchnię czystą wodą i osusz.
- Powierzchnia baterii jest wrażliwa na niektóre środki czyszczące – producent zaznacza, że ich stosowanie odbywa się na wyłączną odpowiedzialność użytkownika.

WYKOŃCZENIE „MOSIĄDZ ANTYCZNY”

Powłoka w kolorze mosiądzu antycznego wymaga takiej samej pielęgnacji jak chrom – producent podaje jedne zasady dla wszystkich wykończeń. Rysy i przetarcia po gąbce ściernej, szczotce czy mocnym środku chemicznym to uszkodzenia mechaniczne i skutki niewłaściwej eksploatacji, których gwarancja nie obejmuje, a sama powłoka ma gwarancję 2-letnią – dlatego używaj wyłącznie czystej wody, miękkiej ściereczki i (do kamienia) wody z octem.

Przerwa w użytkowaniu i mróz

- Po dłuższej przerwie przepłucz baterię silnym strumieniem wody; wodę z filtra spuść zgodnie z jego instrukcją.
- Bateria nie może pracować w pomieszczeniu, w którym temperatura spada poniżej 0 °C. Jeśli kuchnia nie będzie ogrzewana, zamknij zawory kątowe i spuść wodę z baterii.

10

Rozwiązywanie problemów

Typowe objawy, ich przyczyny i postępowanie. Korpusu baterii nie rozbieraj.

OBJAW	MOŻLIWA PRZYCZYNA	CO ZROBIĆ
Słaby strumień wody z sieci	zapchany perlator; zapchane filtry siatkowe; niedokręcone zawory	oczyść perlator i sitka, otwórz zawory do końca
Strumień rozpryskuje się	kamień lub ciała obce w perlatorze	odkręć i wyczyść perlator, w razie potrzeby wymień
Woda kapie z wylewki po zamknięciu	zanieczyszczenia lub kamień w głowicy ceramicznej	zgłoś usterkę do serwisu; nie rozbieraj korpusu
Brak wody z filtra	zamknięte zasilanie filtra; pusty zbiornik RO; przewód wysunięty z szybkozłączki	otwórz zasilanie filtra, odczekaj na napełnienie zbiornika, sprawdź połączenie
Woda czysta i zmineralizowana zamienione	przewody od filtra podłączone odwrotnie	zamień przewody w szybkozłączkach (przy zamkniętym zasilaniu filtra)
Słaby przepływ wody z filtra	zużyte wkłady filtra; niskie ciśnienie w zbiorniku	postępuj zgodnie z instrukcją filtra
Ciepła woda płynie przy ustawieniu „zimna”	zamienione wężyki wody ciepłej i zimnej	podłącz ciepłą z lewej, zimną z prawej
Bateria obraca się na blacie	poluzowana nakrętka dociskowa	dokręć mocowanie od spodu blatu
Przeciek pod blatem	poluzowana nakrętka wężyka, przesunięta uszczelka, źle wsunięty przewód	zamknij wodę, popraw połączenie, sprawdź ponownie

Jeśli usterki nie da się usunąć opisanymi sposobami, skontaktuj się ze sprzedawcą lub z serwisem Blue Water. Pamiętaj, że gwarancja nie obejmuje usterek głowicy spowodowanych zanieczyszczeniami wody – dlatego tak ważne są filtry siatkowe na zasilaniu.

11 Części zamienne i eksploatacyjne

Elementy, które zużywają się w czasie eksploatacji, oraz części dostępne przez serwis producenta.

ELEMENT	PARAMETRY	WYMIANA / UWAGI
Perlatory	2 szt., wyloty wylewki	regularne czyszczenie, wymiana przy silnym zanieczyszczeniu; bez gwarancji
Wężyki podłączeniowe	3/8", 400 mm, 2 szt.	wymiana po 1 roku użytkowania
Głowice ceramiczne	mieszacz i zawór wody filtrowanej	wymiana przez serwis, wyłącznie oryginalne części
Zestaw mocujący	uszczelka, podkładki, nakrętka dociskowa	serwis Blue Water
Przewody od filtra	Φ 6,3 mm (1/4")	wg instrukcji filtra

Producent nie publikuje osobnych kodów części. Zamawiając część, podaj model (CRYSTAL), wykończenie: mosiądz antyczny oraz kod EAN baterii 5901730616583. Części obcego pochodzenia powodują wygaśnięcie gwarancji.

12 Gwarancja, serwis i utylizacja

Warunki gwarancji Blue Water, zakres ochrony dla korpusu i powłoki, zgłaszanie reklamacji i utylizacja.

Gwarancja producenta

Gwarantem jest importer baterii grupy Blue Water (marki Blue Water i Art Platino) – Blue Water Polska Denis Łukjanow, Babice Nowe, ul. Ogrodnicza 7, 05-082 Stare Babice. Gwarancja dotyczy baterii użytkowanej w pomieszczeniach domowych i jest liczona od daty zakupu wynikającej z dowodu zakupu wpisanego w kartę gwarancyjną.

Korpus, szczelność baterii, działanie głowicy ceramicznej	**5 lat**
Powłoki chrom, satyna, INOX	**5 lat**
Pozostałe powłoki (np. czarny mat, grafit, złoto, mosiądz antyczny, miedź, nikiel)	**2 lata**
Części eksploatacyjne: przełączniki natrysku, węże, słuchawki prysznicowe, wylewki kuchenne	**wyłączone z gwarancji**

Perlatory	**nie podlegają gwarancji**

Wykończenie „mosiądz antyczny” jest powłoką dekoracyjną, którą karta gwarancyjna Blue Water obejmuje **2-letnią** gwarancją (5 lat przysługuje tylko powłokom chrom, satyna i INOX). Korpus, szczelność i głowica ceramiczna mają gwarancję 5-letnią niezależnie od koloru.

Warunki zachowania gwarancji

- [ ] Montaż wykonany przez wykwalifikowanego instalatora.
- [ ] **Zawory z filtrami siatkowymi** na zasilaniu baterii – gwarancja nie obejmuje usterek głowicy spowodowanych zanieczyszczeniami wody (piasek, kamień kotłowy, rdza), a brak takich zaworów powoduje jej wygaśnięcie.
- [ ] Bateria zamontowana tak, aby był dostęp do napraw serwisowych – demontaż zabudowy czy osłon przed naprawą gwarancyjną wykonuje i opłaca użytkownik.
- [ ] Karta gwarancyjna z datą sprzedaży, pieczątką sprzedawcy i podpisem nabywcy – karta bez tych danych jest nieważna, a po jej utracie gwarancja wygasa (duplikatów się nie wystawia).
- [ ] Sprawdzenie powierzchni baterii i kompletności wyposażenia **przy zakupie** – późniejsze zgłoszenia uszkodzeń powierzchni i braków nie są uwzględniane.
- [ ] Wężyki podłączeniowe wymieniane po 1 roku użytkowania; perlatory czyszczone i okresowo wymieniane.

Gwarancja nie obejmuje

- usterek spowodowanych wadliwym montażem, niewłaściwą eksploatacją i uszkodzeń mechanicznych,
- usterek głowicy wywołanych zanieczyszczeniami wody,
- czynności eksploatacyjnych – konserwacji, czyszczenia, odkamieniania – które użytkownik wykonuje na własny koszt,
- baterii naprawianych przez osoby nieupoważnione lub z użyciem części obcego pochodzenia (gwarancja wygasa).

Reklamacja i serwis

Wady ujawnione w okresie gwarancji gwarant usuwa na swój koszt w ciągu 14 dni od otrzymania pisemnego zgłoszenia z opisem usterki. Reklamację złóż w punkcie zakupu (dane sklepu są na końcu instrukcji) albo bezpośrednio w serwisie gwaranta: Dział serwisu Blue Water Polska, Babice Nowe, ul. Ogrodnicza 7, 05-082 Stare Babice, tel. 22 721 13 12 lub 22 721 13 11, e-mail serwis@bluewater.pl. Do zgłoszenia dołącz kopię dowodu zakupu, ważną kartę gwarancyjną, opis usterki i dane kontaktowe. Baterię można też wysłać do punktu serwisowego razem z kartą i dowodem zakupu.

- Gwarant decyduje o sposobie usunięcia usterki oraz o tym, czy naprawa odbędzie się w miejscu montażu, czy w punkcie serwisowym (wtedy dostarczasz zabezpieczony produkt na koszt gwaranta, po wcześniejszym uzgodnieniu).
- Wymiana baterii lub jej części nie rozpoczyna nowego okresu gwarancji.
- Przy reklamacji nieuzasadnionej lub usuwaniu uszkodzeń niezawinionych przez producenta koszty ponosi użytkownik.

- Gwarancja obowiązuje na terytorium Polski i – według karty gwarancyjnej – przy zakupie przez osobę fizyczną. Gwarancja nie wyłącza uprawnień kupującego wynikających z przepisów o rękojmi i odpowiedzialności sprzedawcy.

Utylizacja

- Bateria nie zawiera elementów elektrycznych. Zużytą baterię i wężyki oddaj do punktu selektywnej zbiórki odpadów (PSZOK) – metalowe elementy baterii nadają się do odzysku jako złom.
- Zużyte perlatory, uszczelki i elementy z tworzyw sztucznych wyrzuć zgodnie z zasadami segregacji obowiązującymi w gminie.
- Karton i folie z opakowania przekaż do recyklingu.

13

Karta serwisowa i kontakt

Zapisuj montaż, wymiany wkładów i przeglądy — ułatwi to serwis i ewentualną reklamację.

DANE URZĄDZENIA

MODEL

NUMER SERYJNY

DATA ZAKUPU / MONTAŻU

INSTALATOR / PIECZĄTKA

HISTORIA OBSŁUGI

DATA	CZYNNOŚĆ / WYMIENIONY WKŁAD	PODPIS

DOKUMENTACJA

Blue Water – Instrukcja montażu baterii kuchennej 4-obwodowej z podłączeniem do wody filtrowanej, model CRYSTAL; rysunek CRYSTAL; karta gwarancyjna Blue Water / Art Platino

Instrukcja producenta (bluewater.pl)

Karta produktu w filtry-wody.pl

KONTAKT ZE SPRZEDAWCĄ

FILTRY Sp. z o.o.
ul. Piotra Bardowskiego 1
35-005 Rzeszów
tel. +48 515 901 301
sklep@filtry-wody.pl · filtry-wody.pl

Niniejsza instrukcja została opracowana przez FILTRY Sp. z o.o. na podstawie dokumentacji producenta (Blue Water) i zawiera rysunki pochodzące z tej dokumentacji. W razie rozbieżności obowiązują dane z tabliczki znamionowej oraz dokumentacja producenta właściwa dla danego egzemplarza. Montaż elektryczny i hydrauliczny wykonuj zgodnie z obowiązującymi przepisami.