BATERIA PODOKIENNA Z WODĄ FILTROWANĄ



BLUE WATER

DIANA PLUS Window

Instrukcja obsługi, montażu i konserwacji

Trójdrożna bateria podokienna, wykończenie grafit: woda ciepła, zimna i filtrowana, wyciągana wylewka, korpus wyjmowany przy otwieraniu okna.

3 drogi
ciepła, zimna i filtrowana

420 mm
wysokość, wylot 192 mm

Window
korpus wyjmowany przy oknie

SPIS TREŚCI

1	Informacje ogólne	02
2	Bezpieczeństwo	04
3	Dane techniczne	05
4	Budowa i zasada działania	07
5	Przygotowanie do montażu	09
6	Montaż	11
7	Pierwsze uruchomienie	12
8	Obsługa i użytkowanie	13
9	Konserwacja i pielęgnacja	15
10	Rozwiązywanie problemów	17
11	Części zamienne i eksploatacyjne	18
12	Gwarancja, serwis i utylizacja	18
13	Karta serwisowa i kontakt	21

FILTRY Sp. z o.o.
ul. Piotra Bardowskiego 1, 35-005 Rzeszów
tel. +48 515 901 301 · sklep@filtry-wody.pl

Wydanie 2.0 · październik 2026
FW-IN-BLUEWATER-DIANA-PLUS-WINDOW-GRAFIT
Zachowaj instrukcję na czas użytkowania urządzenia.

1 Informacje ogólne

Do czego służy bateria DIANA PLUS Window, co znajdziesz w opakowaniu i jakie pojęcia warto znać przed montażem.

Instrukcja dotyczy podokiennej baterii kuchennej **Blue Water DIANA PLUS Window** w wykończeniu **grafit (gun metal)** (EAN 5901730618082). To bateria trójdrożna: jednym uchwytem mieszasz wodę ciepłą i zimną z instalacji, a z tej samej wylewki – po naciśnięciu przycisku – pobierasz wodę z kuchennego filtra (np. systemu odwróconej osmozy). Wylewka jest wyciągana i ma przełącznik strumienia.

Model należy do serii baterii podokiennych (Window): korpus można w całości wyjąć z pierścienia montażowego i położyć w komorze zlewozmywaka lub na blacie, dzięki czemu okno tuż za zlewem da się otworzyć bez demontażu baterii.

Instrukcję opracowano na podstawie dokumentacji producenta: rysunku wymiarowego DIANA PLUS WINDOW, opisu modelu na stronie bluewater.pl, karty gwarancyjnej z instrukcją użytkowania baterii Blue Water oraz instrukcji montażu baterii kuchennych Blue Water z podłączeniem do filtra. Zachowaj ją razem z kartą gwarancyjną przez cały okres użytkowania.

Przeznaczenie

- [ ] Bateria kuchenna do użytku w gospodarstwie domowym, do wody ciepłej i zimnej z instalacji wodociągowej.
- [ ] Wydawanie wody uzdatnionej z kuchennego filtra podzlewowego (np. odwróconej osmozy) osobnym torem – bez osobnego kranika na blacie.
- [ ] Montaż w kuchniach z oknem bezpośrednio za zlewem; dźwignia odchylana do przodu pozwala zamontować baterię także między zlewozmywakiem podwieszanym a ścianą.

Zawartość opakowania

ELEMENT	OPIS
Korpus baterii z dźwignią mieszacza	wykończenie grafit (gun metal), głowica ceramiczna, mechanizm podokienny w całości metalowy
Wyciągana wylewka	obrót do 360°, końcówka z 2 wbudowanymi perlatorami i 2 przyciskami
Pierścień montażowy systemu Window	zostaje na blacie, w czasie pracy jest ukryty pod korpusem
2 elastyczne wężyki podłączeniowe	3/8", długość 600 mm – woda ciepła i zimna
Przyłącze wody filtrowanej	zakończone szybkozłączką do przewodu z filtra
Elementy mocujące, karta gwarancyjna	wg wyposażenia opakowania

SPRAWDŹ PRZY ODBIORZE

Obejrzyj powierzchnię baterii i skompletuj elementy od razu po rozpakowaniu. Według karty gwarancyjnej Blue Water uszkodzenia powierzchni i braki zgłoszone później nie są uwzględniane.

Ważne pojęcia

- **Bateria trójdrożna** – bateria z trzema rodzajami wody: ciepłą i zimną z sieci (mieszane w głowicy) oraz wodą z filtra, która płynie osobnym kanałem i nie styka się z wodą z sieci.
- **Perlator** – końcówka z sitkami napowietrzająca strumień; zatrzymuje też drobne zanieczyszczenia, dlatego wymaga regularnego czyszczenia.
- **Głowica ceramiczna** – zawór z płytkami ceramicznymi, który otwiera przepływ i ustala proporcję wody ciepłej i zimnej; jest wrażliwa na piasek i kamień kotłowy.
- **Zawór kątowy z filtrem siatkowym** – zawór pod zlewem, do którego przykręca się wężyk; sitko chroni głowicę przed zanieczyszczeniami z instalacji (warunek gwarancji).
- **Szybkozłączka** – złączka wtykowa, do której wsuwa się przewód z filtra bez gwintowania.

2 Bezpieczeństwo

Zasady, które chronią użytkowników, instalację i samą baterię. Przeczytaj je przed montażem.



Montaż przez fachowca

Producent zaleca, by baterię montował wykwalifikowany instalator. Błędy montażu nie są objęte gwarancją.



Ciśnienie do 6 atm

Baterie kuchenne Blue Water są przeznaczone do pracy przy ciśnieniu do 6 atmosfer. Przy wyższym ciśnieniu zamontuj reduktor ciśnienia.



Zawory z filtrami siatkowymi

Zasilaj baterię przez zawory z sitkami. Piasek, rdza i kamień niszczą głowicę, a brak sitek unieważnia gwarancję.



Gorąca woda

Woda z instalacji ciepłej wody może parzyć. Przed podstawieniem rąk sprawdź temperaturę strumienia.



Chroń przed mrozem

Nie stosuj baterii w pomieszczeniach, w których temperatura spada poniżej 0 °C – zamarznięta woda uszkadza głowicę i przewody.



Przełączaj strumień poza gniazdem

Przyciskiem strumienia przełączaj dopiero po wyciągnięciu wylewki. Przełączanie w gnieździe grozi ułamaniem wylewki.



Najpierw połóż baterię, potem okno

Okno otwieraj dopiero, gdy bateria leży. Stojąca bateria zablokuje skrzydło okna i może zostać uderzona.



Środki czyszczące

Powierzchnia jest wrażliwa na niektóre detergenty. Myj ją czystą wodą, kamień usuwaj wodą z octem.

Woda pitna i higiena

- Atest higieniczny PZH wydany dla baterii Blue Water (obejmujący serię DIANA) zawiera warunek: po zamontowaniu i po każdej dłuższej przerwie w użytkowaniu przepłucz baterię przez chwilę silnym strumieniem wody.
- Do przyłącza wody filtrowanej podłączaj wyłącznie przewód z wyjścia wody uzdatnionej filtra – ten tor nie przechodzi przez mieszacz i nie jest przeznaczony do wody ciepłej.

Instalacja i eksploatacja

- Nie rozbieraj korpusu i nie naprawiaj baterii samodzielnie – naprawy przez osoby nieupoważnione lub z użyciem obcych części powodują utratę gwarancji.
- Nie zabudowuj szafki tak, by zablokować dostęp do zaworów kątowych i przyłączy – producent wymaga dostępu serwisowego do baterii.
- Nie ciągnij korpusu za wylewkę ani za wąż podczas wyjmowania z pierścienia; unoś go, trzymając za korpus.

3 Dane techniczne

Parametry i wymiary baterii DIANA PLUS Window według dokumentacji producenta.

Producent / importer	**Blue Water Polska Denis Łukjanow (marka Blue Water)**
Model	**DIANA PLUS Window – bateria kuchenna podokienna z podłączeniem do wody filtrowanej**
Wykończenie	**grafit (gun metal)**
Kod EAN	**5901730618082**
Kod produktu w sklepie	**BLW-KR-DIANA-GR-SCALONY**
Typ	**stojąca, jednouchwytowa, trójdrożna (ciepła, zimna, filtrowana), podokienna – korpus wyjmowany**
Wylewka	**wyciągana, obrotowa do 360°**
Końcówka wylewki	**2 wbudowane perlatory; przycisk podłużny – strumień zwykły / prysznicowy; przycisk okrągły (u góry) – woda filtrowana**
Głowica mieszacza	**ceramiczna**
Dźwignia	**odchyla się do przodu – montaż możliwy między zlewozmywakiem podwieszanym a ścianą**
Przyłącza wody z sieci	**2 elastyczne wężyki 3/8", długość 600 mm**
Przyłącze wody filtrowanej	**szybkozłączka**
Mechanizm Window	**metalowy; pierścień montażowy zostaje na blacie, ukryty pod korpusem**
Okno po położeniu baterii	**dolna krawędź skrzydła może otwierać się już ok. 30 mm nad blatem**
Materiały w kontakcie z wodą (atest PZH serii)	**mosiądz, głowice ceramiczne, uszczelnienia EPDM**
Ciśnienie robocze	**do 6 atm – powyżej zastosuj reduktor (zalecenie Blue Water dla baterii kuchennych)**
Temperatura wody	**4–90 °C, optymalnie do 65 °C (zalecenie Blue Water dla baterii kuchennych)**
Gwarancja	**5 lat – korpus, szczelność, głowica; powłoka grafit (gun metal): 2 lata**

Wymiary

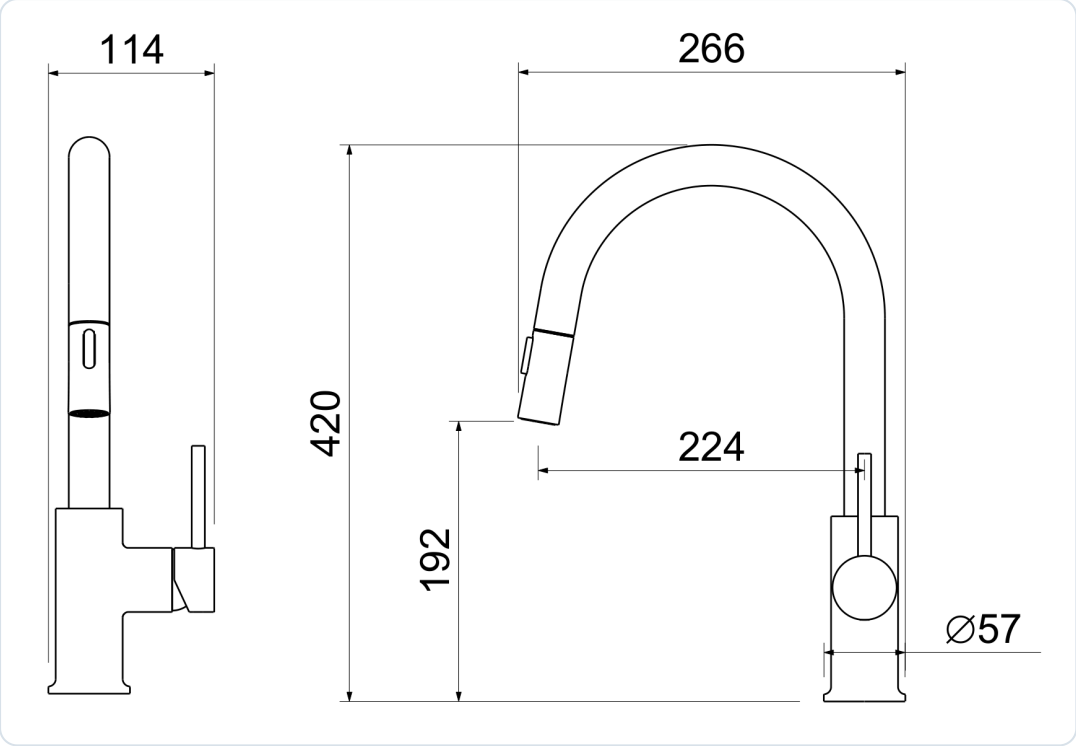

Rys. 1. Wymiary baterii DIANA PLUS Window w mm – z lewej widok z przodu (od strony wylewki), z prawej widok z boku

WYMIAR	WARTOŚĆ	ZNACZENIE
Wysokość całkowita	420 mm	od blatu do szczytu łuku wylewki – sprawdź wysokość parapetu i skrzydła okna
Wysokość wylotu	192 mm	od blatu do wylotu wody – decyduje, jakie naczynie zmieścisz pod wylewką
Zasięg wylewki	224 mm	od osi korpusu do osi wylotu
Szerokość gabarytowa	266 mm	od zewnętrznej krawędzi korpusu do końcówki wylewki
Średnica podstawy	Ø 57 mm	podstawa korpusu na blacie
Szerokość z dźwignią	114 mm	widok z przodu – od krawędzi korpusu do dźwigni z boku korpusu

4 Budowa i zasada działania

Z jakich części składa się bateria, którędy płynie woda z sieci i woda z filtra oraz jak działa system Window.

Woda z sieci

Ciepła i zimna woda dopływa dwoma wężykami 3/8" do głowicy ceramicznej. Dźwignią otwierasz przepływ i ustawiasz temperaturę; woda wypływa przez perlatory wyciąganej końcówki – strumieniem zwykłym albo prysznicowym.

Woda filtrowana

Woda z filtra dopływa osobnym przewodem przez szybkozłączkę i płynie własnym kanałem do końcówki wylewki. Uruchamiasz ją okrągłym przyciskiem – bez otwierania dźwigni mieszacza.

System Window

Korpus stoi w pierścieniu montażowym przykręconym do blatu. Można go unieść i położyć w komorze zlewu lub na blacie; wężyki zostają podłączone, a pierścień pozostaje na miejscu.

Elementy baterii

ELEMENT	FUNKCJA
Korpus z podstawą Ø 57 mm	osadzony w pierścieniu montażowym; w czasie pracy przykrywa pierścień
Dźwignia mieszacza	otwieranie i regulacja przepływu oraz temperatury wody z sieci; odchyla się do przodu, więc nie wymaga miejsca za baterią
Głowica ceramiczna	szczelne zamykanie i płynna regulacja – serce mieszacza
Wylewka łukowa	obraca się do 360°; w jej wnętrzu prowadzony jest wąż wyciąganej końcówki
Końcówka wyciągana	2 perlatory, przycisk podłużny (zmiana strumienia), przycisk okrągły (woda filtrowana)
Wężyki 3/8" 600 mm	połączenie z zaworami kątowymi wody ciepłej i zimnej
Przyłącze z szybkozłączką	połączenie z przewodem wody uzdatnionej z filtra
Pierścień montażowy Window	stałe gniazdo korpusu na blacie; pozostaje na blacie po wyjęciu baterii



Rys. 2. Wyciągana końcówka wylewki w użyciu (DIANA PLUS, grafit)

Wody z sieci i wody filtrowanej nie łączy żaden wspólny zawór: tor filtra jest niezależny od głowicy mieszacza, dlatego woda uzdatniona nie miesza się z wodą użytkową. Obie wypływają z tej samej końcówki wylewki – o tym, która płynie, decyduje to, czego używasz: dźwigni (woda z sieci) czy okrągłego przycisku (woda z filtra).

5 Przygotowanie do montażu

Miejsce montażu przy oknie, przyłącza wody, otwór w blacie oraz narzędzia – sprawdź wszystko przed rozpoczęciem pracy.

DOKUMENTACJA MONTAŻOWA

Dla modelu DIANA PLUS Window producent udostępnia rysunek wymiarowy i opis; kolejne kroki montażu opisano według ogólnej procedury Blue Water dla stojących baterii kuchennych z podłączeniem do filtra. Kolejność elementów mocujących sprawdź z zawartością opakowania przed wierceniem.

Miejsce montażu

- [ ] Bateria jest przeznaczona do montażu między zlewem a ścianą lub oknem. Dźwignia odchyla się do przodu, więc za korpusem nie potrzeba miejsca na jej ruch.
- [ ] Zmierz odległość od blatu do dolnej krawędzi skrzydła okna i porównaj ją z wysokością baterii (420 mm). Po położeniu baterii skrzydło może otwierać się już ok. 30 mm nad blatem.
- [ ] Zaplanuj, gdzie bateria będzie leżała przy otwartym oknie: w komorze zlewozmywaka albo na blacie obok – w tym miejscu nie może stać nic, co przeszkodzi w jej położeniu.
- [ ] Sprawdź, czy pod blatem jest miejsce na swobodny ruch węża wyciąganej wylewki, wężyków i przewodu z filtra – przy wyjmowaniu baterii przewody przesuwają się razem z korpusem.

Przyłącza wody

- [ ] Dwa zawory kątowe z **filtrami siatkowymi** (woda ciepła i zimna) z przyłączem pasującym do wężyków 3/8". Patrząc na baterię, wyjście wody ciepłej powinno być z lewej strony, a zimnej – z prawej.
- [ ] Zawory w zasięgu wężyków o długości 600 mm, z zapasem na ruch baterii przy jej wyjmowaniu.
- [ ] Przewód wody uzdatnionej z wyjścia filtra (np. za filtrem końcowym systemu RO) doprowadzony do miejsca montażu; jego średnicę dopasuj do szybkozłączki baterii.
- [ ] Przed montażem **przepłucz instalację** – piasek, rdza i kamień z rur uszkadzają głowicę ceramiczną, a gwarancja nie obejmuje takich usterek.
- [ ] Gdy ciśnienie w instalacji przekracza 6 atm, zamontuj reduktor ciśnienia.

Otwór montażowy

Podstawa korpusu ma średnicę 57 mm, a pierścień montażowy zostaje na stałe w blacie. Średnicę otworu dobierz do gwintowanej części pierścienia i elementów mocujących z opakowania – otwór musi być na tyle mały, by pierścień i podstawa szczelnie go zakryły.

Narzędzia i materiały

- klucz nastawny lub płaski do nakrętek wężyków i elementów mocujących,
- wiertarka z otwornicą odpowiednią do materiału blatu (jeśli trzeba wykonać otwór),

- wiaderko i ściereczka do płukania instalacji.

6 Montaż

Osadzenie pierścienia i korpusu, podłączenie wody ciepłej, zimnej i filtrowanej oraz kontrola szczelności.

01

Przepłucz instalację i zamknij zawory

Przy odłączonych wężykach otwórz na chwilę zawory kątowe nad wiaderkiem, aby wypłukać piasek i rdzę. Następnie zamknij oba zawory oraz zawór doprowadzający wodę do filtra.

02

Osadź pierścień montażowy

Włóż pierścień systemu Window w otwór blatu (z uszczelką, jeśli jest w zestawie) i dokręć go od spodu elementami z opakowania tak, aby był stabilny, nie obracał się i szczelnie przylegał do blatu.

03

Przeprowadź przewody i ustaw korpus

Przeciągnij wężyki, wąż wylewki i przyłącze wody filtrowanej przez pierścień, a korpus osadź pionowo w pierścieniu. Ustaw go tak, by wylewka była nad komorą zlewu, a dźwignia po stronie wygodnej w obsłudze.

04

Podłącz wężyki wody z sieci

Przykręć wężyk wody ciepłej do zaworu po lewej, a zimnej – do zaworu po prawej stronie. Dokręć nakrętki ręką, a następnie dociągnij kluczem z wyczuciem.

- wężyki prowadź łagodnymi łukami – nie mogą być skręcone ani załamane,
- zostaw zapas długości potrzebny przy wyjmowaniu i kładzeniu baterii.

05

Podłącz wodę filtrowaną

Wsuń przewód z wyjścia wody uzdatnionej filtra do szybkozłączki baterii do oporu, a następnie pociągnij go lekko, aby sprawdzić, czy jest pewnie zablokowany.

- koniec przewodu musi być przycięty prostopadle i nieuszkodzony.

06

Sprawdź swobodę ruchu przewodów

Wyciągnij końcówkę wylewki na pełną długość i puść ją, by wróciła do gniazda. Następnie unieś korpus z pierścienia, połóż go i postaw z powrotem. Żaden przewód nie może zahaczać o syfon, zawory ani wyposażenie szafki.

07

Otwórz wodę i sprawdź szczelność

Otwórz zawory kątowe i zasilanie filtra. Uruchom wodę ciepłą, zimną i filtrowaną, a następnie obejrzyj wszystkie połączenia pod blatem. Po kilku godzinach sprawdź je ponownie.

> Przeciekającej nakrętki nie dokręcaj na siłę pod ciśnieniem – zamknij zawór, popraw uszczelkę i dokręć ponownie.

7 Pierwsze uruchomienie

Płukanie baterii po montażu, sprawdzenie wszystkich funkcji i pierwsze użycie wody filtrowanej.

01 Przepłucz baterię

Producent zaleca, by po zamontowaniu baterii zdjąć perlator, puścić wodę na około **60 sekund** i założyć perlator z powrotem. W tym modelu perlatory są wbudowane w końcówkę wylewki – jeśli nie dają się zdjąć bez narzędzi, wyciągnij końcówkę nad zlew i przepłucz baterię silnym strumieniem przez ok. 60 sekund, osobno wodą ciepłą i zimną.

> Płukanie usuwa drobiny rdzy i kamienia, które wytrącają się w stojącej wodzie w rurach i mogą przejść przez sitka zaworów.

02 Sprawdź przełącznik strumienia

Wyciągnij końcówkę wylewki z gniazda i przy płynącej wodzie naciśnij przycisk podłużny – strumień zmieni się ze zwykłego na prysznicowy i z powrotem.

03 Uruchom wodę filtrowaną

Przy zamkniętej dźwigni naciśnij okrągły przycisk u góry końcówki. Pierwszą wodę z filtra spuść zgodnie z instrukcją filtra (nowe wkłady i zbiornik wymagają zwykle płukania).

04 Sprawdź system Window

Zamknij wodę, unieś korpus, połóż go w komorze zlewu i ustaw ponownie w pierścieniu. Po powrocie do pionu bateria powinna stać stabilnie, a połączenia pod blatem – pozostać suche.

8 Obsługa i użytkowanie

Codzienna obsługa: woda z sieci, wyciągana wylewka, woda filtrowana i składanie baterii przy otwieraniu okna.

Woda ciepła i zimna z sieci

- Dźwignią mieszacza otwierasz przepływ i ustawiasz temperaturę – głowica ceramiczna pozwala regulować obie wartości płynnie.
- Dźwignia odchyla się do przodu, więc baterię wygodnie obsłużysz także wtedy, gdy stoi blisko okna lub ściany.
- Wylewka obraca się do 360° – przy zlewie dwukomorowym przestawisz ją nad dowolną komorę.

Wyciągana wylewka i przełącznik strumienia

1. Chwyć końcówkę wylewki i wyciągnij ją z gniazda na potrzebną długość.
2. Przy płynącej wodzie przyciskiem podłużnym przełączaj między strumieniem zwykłym a prysznicowym.
3. Po pracy prowadź końcówkę z powrotem do gniazda, nie puszczając jej gwałtownie.

UŁAMANIE WYLEWKI

Strumień przełączaj tylko przy wyciągniętej wylewce. Naciskanie przełącznika, gdy końcówka jest w gnieździe, może ułamać wylewkę – zastrzega to producent w instrukcji użytkowania baterii.

Woda filtrowana

Wodę z filtra uruchamiasz **okrągłym przyciskiem** u góry końcówki wylewki. Nie trzeba przy tym otwierać dźwigni mieszacza – tor wody filtrowanej działa niezależnie. Używaj tej wody do picia i gotowania; do zmywania i płukania korzystaj z wody z sieci, aby nie zużywać niepotrzebnie wkładów filtra. Przepływ wody filtrowanej zależy od wydajności filtra – w systemach odwróconej osmozy jest zwykle wyraźnie mniejszy niż przepływ wody z sieci.



Rys. 3. Pobór wody filtrowanej z końcówki wylewki

Wyjmowanie i kładzenie baterii (Window)



Rys. 4. System Window: uniesienie korpusu z pierścienia, otwarcie okna, bateria położona na blacie

01

Zamknij wodę

Opuść dźwignię mieszacza i upewnij się, że woda filtrowana nie płynie. Końcówka wylewki powinna być w gnieździe.

02

Unieś korpus

Chwyć korpus i unieś go pionowo do góry – wyjdzie z pierścienia montażowego. Pierścień zostaje na blacie, wężyki pozostają podłączone; nie potrzeba żadnych narzędzi.

03

Połóż baterię

Połóż korpus w komorze zlewozmywaka albo na blacie. Dopiero teraz otwórz okno – jego skrzydło może przejść nawet ok. 30 mm nad blatem.

04

Postaw baterię z powrotem

Po zamknięciu okna wsuń korpus pionowo w pierścień. Bateria stabilizuje się w nim sama; sprawdź, czy stoi pewnie, zanim otworzysz wodę.

9

Konserwacja i pielęgnacja

Czyszczenie powierzchni i perlatorów, wymiana wężyków, kontrola sitek i postępowanie po przerwie w użytkowaniu.

CZYNNOŚĆ	KIEDY	UWAGI
Mycie i osuszanie powierzchni	na bieżąco	czysta woda i miękka ściereczka
Odkamienianie	gdy pojawi się osad	wyłącznie woda z octem, potem spłukanie i osuszenie
Czyszczenie perlatorów	regularnie	z kamienia, rdzy i innych zanieczyszczeń; mocno zanieczyszczone wymień
Kontrola sitek w zaworach kątowych	okresowo, przy spadku przepływu	warunek ochrony głowicy i gwarancji
Wymiana wężyków podłączeniowych	po 1 roku użytkowania	wymóg karty gwarancyjnej
Kontrola połączeń pod blatem	przy każdej wymianie wkładów filtra	nakrętki wężyków, szybkozłączka
Wymiana wkładów filtra	wg instrukcji filtra	decyduje o jakości wody filtrowanej

Czyszczenie powierzchni baterii

Producent podaje jedną, prostą metodę pielęgnacji: powierzchnię baterii myj **czystą wodą**, a następnie wycieraj do sucha **miękką ściereczką**. Regularne osuszanie zapobiega zaciekom i osadzaniu się kamienia.

- Nie używaj środków do szorowania (mleczek, proszków, past ściernych) ani szczotek i zmywaków z warstwą ścierną.
- Nie dopuszczaj do narastania kamienia – im grubsza warstwa, tym trudniej ją usunąć bez szkody dla powłoki.
- Kamień usuwaj wyłącznie wodą z octem; po odkamienianiu spłucz powierzchnię czystą wodą i osusz.
- Powierzchnia baterii jest wrażliwa na niektóre środki czyszczące – producent zaznacza, że ich stosowanie odbywa się na wyłączną odpowiedzialność użytkownika.

WYKOŃCZENIE „GRAFIT (GUN METAL)”

Powłoka grafitowa wymaga takiej samej pielęgnacji jak chrom – producent podaje jedne zasady dla wszystkich wykończeń. Rysy i przetarcia po gąbce ściernej, szczotce czy mocnym środku chemicznym to uszkodzenia mechaniczne i skutki niewłaściwej eksploatacji, których gwarancja nie obejmuje, a sama powłoka ma gwarancję 2-letnią – dlatego używaj wyłącznie czystej wody, miękkiej ściereczki i (do kamienia) wody z octem.

Czyszczenie perlatorów

Perlatory zatrzymują drobiny kamienia i rdzy, a z czasem zarastają osadem – strumień słabnie, rozpryskuje się lub płynie krzywo. Producent zobowiązuje użytkownika do ich regularnego czyszczenia i okresowej wymiany. Końcówkę wylewki odkamieniaj w roztworze wody z octem, a po wyjęciu dokładnie przepłucz czystą wodą; sitka, z których osad nie schodzi, wymień. Na perlatory nie przysługuje gwarancja.

Wężyki i sitka zaworów

Wężyki podłączeniowe wymień po roku użytkowania – zamknij zawory kątowe, odkręć stare wężyki, przykręć nowe 3/8" o tej samej długości i sprawdź szczelność. Przy tej okazji oczyść sitka w zaworach kątowych; jeśli przepływ wody słabnie mimo czystych perlatorów, przyczyną są zwykle zapchane sitka.

Przerwa w użytkowaniu i mróz

- Po dłuższej nieobecności przepłucz baterię przez chwilę silnym strumieniem wody (wymóg atestu higienicznego); wodę filtrowaną spuść zgodnie z instrukcją filtra.
- Bateria nie może pracować w pomieszczeniu, w którym temperatura spada poniżej 0 °C. Jeśli kuchnia nie będzie ogrzewana, zamknij zawory kątowe i spuść wodę z baterii, otwierając dźwignię.

10

Rozwiązywanie problemów

Najczęstsze objawy, ich przyczyny i sposób postępowania. Usterek głowicy nie naprawiaj samodzielnie.

OBJAW	MOŻLIWA PRZYCZYNA	CO ZROBIĆ
Słaby strumień wody z sieci	zakamienione perlatory; zapchane sitka zaworów kątowych; niedokręcone zawory	wyczyść perlatory i sitka, otwórz zawory do końca
Strumień rozpryskuje się lub płynie krzywo	osad lub drobiny w perlatorach	odkamień i przepłucz końcówkę; zużyte perlatory wymień
Woda kapie z wylewki po zamknięciu dźwigni	zanieczyszczenia lub kamień w głowicy ceramicznej	zgłoś usterkę do serwisu; nie rozbieraj korpusu
Brak wody filtrowanej po naciśnięciu przycisku	zamknięte zasilanie filtra lub kranik zbiornika; pusty zbiornik RO; przewód wysunięty z szybkozłączki	otwórz zasilanie filtra, odczekaj na napełnienie zbiornika, sprawdź połączenie
Słaby przepływ wody filtrowanej	zużyte wkłady filtra; niskie ciśnienie w zbiorniku RO	postępuj zgodnie z instrukcją filtra
Przełącznik strumienia nie przełącza	osad kamienia w końcówce	odkamień końcówkę; jeśli nie pomoże – serwis (przełączniki są częścią eksploatacyjną)
Końcówka nie wraca do gniazda	wąż wylewki zahacza pod blatem	uporządkuj przewody w szafce, usuń przeszkody
Przeciek pod blatem	poluzowana nakrętka wężyka, przesunięta uszczelka, źle wsunięty przewód w szybkozłączce	zamknij wodę, popraw uszczelkę i dokręć nakrętkę; przewód z szybkozłączki wyjmij, skróć o kilka mm i wsuń ponownie
Bateria chwieje się po odstawieniu	korpus niewsunięty do końca; poluzowany pierścień	wsuń korpus pionowo do oporu; dokręć pierścień od spodu blatu
Woda niedostatecznie ciepła	pomylone podłączenia wody ciepłej i zimnej; niska temperatura z podgrzewacza	sprawdź podłączenie: ciepła z lewej, zimna z prawej

Jeśli problemu nie da się usunąć opisanymi sposobami, skontaktuj się ze sprzedawcą lub z serwisem Blue Water. Naprawy przez osoby nieupoważnione i części innego pochodzenia powodują utratę gwarancji.

11 Części zamienne i eksploatacyjne

Elementy, które zużywają się w czasie eksploatacji, oraz części dostępne przez serwis producenta.

ELEMENT	PARAMETRY	WYMIANA / UWAGI
Perlatory w końcówce wylewki	2 szt., wbudowane	czyszczenie regularnie, wymiana przy silnym zanieczyszczeniu; bez gwarancji
Wężyki podłączeniowe	3/8", 600 mm, 2 szt.	wymiana po 1 roku użytkowania
Końcówka wylewki z przyciskami	przełącznik strumienia, przycisk wody filtrowanej	część eksploatacyjna – serwis Blue Water
Wąż wyciąganej wylewki	–	część eksploatacyjna – serwis Blue Water
Głowica ceramiczna	mieszacz	wymiana wyłącznie przez serwis lub z oryginalnych części
Pierścień montażowy Window	–	serwis Blue Water

Producent nie publikuje osobnych kodów części. Zamawiając część, podaj model (DIANA PLUS Window), wykończenie: grafit (gun metal) oraz kod EAN baterii 5901730618082. Używaj wyłącznie oryginalnych części – części obcego pochodzenia powodują wygaśnięcie gwarancji.

12 Gwarancja, serwis i utylizacja

Warunki gwarancji Blue Water, zakres ochrony dla korpusu i powłoki, zgłaszanie reklamacji i utylizacja.

Gwarancja producenta

Gwarantem jest importer baterii grupy Blue Water (marki Blue Water i Art Platino) – Blue Water Polska Denis Łukjanow, Babice Nowe, ul. Ogrodnicza 7, 05-082 Stare Babice. Gwarancja dotyczy baterii użytkowanej w pomieszczeniach domowych i jest liczona od daty zakupu wynikającej z dowodu zakupu wpisanego w kartę gwarancyjną.

Korpus, szczelność baterii, działanie głowicy ceramicznej	**5 lat**
Powłoki chrom, satyna, INOX	**5 lat**
Pozostałe powłoki (np. czarny mat, grafit, złoto, mosiądz antyczny, miedź, nikiel)	**2 lata**

Części eksploatacyjne: przełączniki strumienia, węże, wylewki kuchenne	**wyłączone z gwarancji**
Perlatory	**nie podlegają gwarancji**

Wykończenie „grafit (gun metal)" jest powłoką dekoracyjną, którą karta gwarancyjna Blue Water obejmuje **2-letnią** gwarancją (5 lat przysługuje tylko powłokom chrom, satyna i INOX). Korpus, szczelność i głowica ceramiczna mają gwarancję 5-letnią niezależnie od koloru.

Warunki zachowania gwarancji

- [ ] Montaż wykonany przez wykwalifikowanego instalatora.
- [ ] **Zawory z filtrami siatkowymi** na zasilaniu baterii – gwarancja nie obejmuje usterek głowicy spowodowanych zanieczyszczeniami wody (piasek, kamień kotłowy, rdza), a brak takich zaworów powoduje jej wygaśnięcie.
- [ ] Bateria zamontowana tak, aby był dostęp do napraw serwisowych – demontaż zabudowy czy osłon przed naprawą gwarancyjną wykonuje i opłaca użytkownik.
- [ ] Karta gwarancyjna z datą sprzedaży, pieczątką sprzedawcy i podpisem nabywcy – karta bez tych danych jest nieważna, a po jej utracie gwarancja wygasa (duplikatów się nie wystawia).
- [ ] Sprawdzenie powierzchni baterii i kompletności wyposażenia **przy zakupie** – późniejsze zgłoszenia uszkodzeń powierzchni i braków nie są uwzględniane.
- [ ] Wężyki podłączeniowe wymieniane po 1 roku użytkowania; perlatory czyszczone i okresowo wymieniane.

Gwarancja nie obejmuje

- usterek spowodowanych wadliwym montażem, niewłaściwą eksploatacją i uszkodzeń mechanicznych,
- usterek głowicy wywołanych zanieczyszczeniami wody,
- czynności eksploatacyjnych – konserwacji, czyszczenia, odkamieniania – które użytkownik wykonuje na własny koszt,
- baterii naprawianych przez osoby nieupoważnione lub z użyciem części obcego pochodzenia (gwarancja wygasa).

Reklamacja i serwis

Wady ujawnione w okresie gwarancji gwarant usuwa na swój koszt w ciągu 14 dni od otrzymania pisemnego zgłoszenia z opisem usterki. Reklamację złóż w punkcie zakupu (dane sklepu są na końcu instrukcji) albo bezpośrednio w serwisie gwaranta: Dział serwisu Blue Water Polska, Babice Nowe, ul. Ogrodnicza 7, 05-082 Stare Babice, tel. 22 721 13 12 lub 22 721 13 11, e-mail serwis@bluewater.pl. Do zgłoszenia dołącz kopię dowodu zakupu, ważną kartę gwarancyjną, opis usterki i dane kontaktowe. Baterię można też wysłać do punktu serwisowego razem z kartą i dowodem zakupu.

- Gwarant decyduje o sposobie usunięcia usterki oraz o tym, czy naprawa odbędzie się w miejscu montażu, czy w punkcie serwisowym (wtedy dostarczasz zabezpieczony produkt na koszt gwaranta, po wcześniejszym uzgodnieniu).
- Wymiana baterii lub jej części nie rozpoczyna nowego okresu gwarancji.
- Przy reklamacji nieuzasadnionej lub usuwaniu uszkodzeń niezawinionych przez producenta koszty ponosi użytkownik.

- Gwarancja obowiązuje na terytorium Polski i – według karty gwarancyjnej – przy zakupie przez osobę fizyczną. Gwarancja nie wyłącza uprawnień kupującego wynikających z przepisów o rękojmi i odpowiedzialności sprzedawcy.

Utylizacja

- Bateria nie zawiera elementów elektrycznych. Zużytą baterię i wężyki oddaj do punktu selektywnej zbiórki odpadów (PSZOK) – metalowe elementy baterii nadają się do odzysku jako złom.
- Zużyte perlatory, uszczelki i elementy z tworzyw sztucznych wyrzuć zgodnie z zasadami segregacji obowiązującymi w gminie.
- Karton i folie z opakowania przekaż do recyklingu.

13

Karta serwisowa i kontakt

Zapisuj montaż, wymiany wkładów i przeglądy — ułatwi to serwis i ewentualną reklamację.

DANE URZĄDZENIA

MODEL

NUMER SERYJNY

DATA ZAKUPU / MONTAŻU

INSTALATOR / PIECZĄTKA

HISTORIA OBSŁUGI

DATA	CZYNNOŚĆ / WYMIENIONY WKŁAD	PODPIS

DOKUMENTACJA

Blue Water – rysunek DIANA PLUS WINDOW, opis modelu na bluewater.pl, karta gwarancyjna i instrukcja użytkowania baterii Blue Water / Art Platino

Dokumentacja źródłowa (bluewater.pl)

Karta produktu w filtry-wody.pl

KONTAKT ZE SPRZEDAWCĄ

FILTRY Sp. z o.o.
ul. Piotra Bardowskiego 1
35-005 Rzeszów
tel. +48 515 901 301
sklep@filtry-wody.pl · filtry-wody.pl

Niniejsza instrukcja została opracowana przez FILTRY Sp. z o.o. na podstawie danych technicznych urządzenia (Blue Water) dostępnych w chwili wydania; zasady ogólne opisano jako takie. W razie rozbieżności obowiązują dane z tabliczki znamionowej oraz dokumentacja producenta właściwa dla danego egzemplarza. Montaż elektryczny i hydrauliczny wykonuj zgodnie z obowiązującymi przepisami.