BATERIA NAŚCIENNA DO NAPEŁNIANIA GARNKÓW

BLUE WATER

IMAX POT Filler

Instrukcja obsługi, montażu i konserwacji

Naścienna bateria typu pot filler do wody zimnej, wykończenie czarny mat: wylewka przegubowa o zasięgu 120–610 mm do napełniania garnków nad płytą.



120–610 mm
zasięg wylewki od korpusu

G1/2"
przyłącze – tylko woda zimna

do 6 atm
ciśnienie robocze

SPIS TREŚCI

1	Informacje ogólne	02
2	Bezpieczeństwo	04
3	Dane techniczne	05
4	Budowa i zasada działania	07
5	Przygotowanie do montażu	08
6	Montaż	09
7	Pierwsze uruchomienie	11
8	Obsługa i użytkowanie	12
9	Konserwacja i pielęgnacja	13
10	Rozwiązywanie problemów	15
11	Części zamienne i eksploatacyjne	16
12	Gwarancja, serwis i utylizacja	16
13	Karta serwisowa i kontakt	19

FILTRY Sp. z o.o.
ul. Piotra Bardowskiego 1, 35-005 Rzeszów
tel. +48 515 901 301 · sklep@filtry-wody.pl

Wydanie 2.0 · październik 2026
FW-IN-BLUEWATER-IMAX-POTFILLER-CZARNY-MAT
Zachowaj instrukcję na czas użytkowania urządzenia.

1 Informacje ogólne

Czym jest bateria IMAX POT Filler, do czego służy i co znajdziesz w zestawie.

Instrukcja dotyczy naściennej baterii kuchennej **Blue Water IMAX POT Filler** w wykończeniu **czarny mat** (EAN 5901730616941). To bateria typu „pot filler" – montowana na ścianie, zwykle nad płytą grzewczą, z rozkładaną wylewką przegubową, która pozwala napełniać garnki wodą bezpośrednio tam, gdzie gotujesz, bez przenoszenia ciężkich naczyń od zlewu.

Bateria jest **jednokanałowa i przeznaczona do wody zimnej** – ma jedno przyłącze G1/2". Nie zastępuje baterii przy zlewie, lecz uzupełnia kuchnię o dodatkowy punkt poboru wody.

Instrukcję opracowano na podstawie dokumentacji producenta: „Instrukcji montażu baterii kuchennej naściennej na wodę zimną – Blue Water, model IMAX", rysunku wymiarowego IMAX, opisu modelu na bluewater.pl oraz karty gwarancyjnej z instrukcją użytkowania baterii Blue Water.

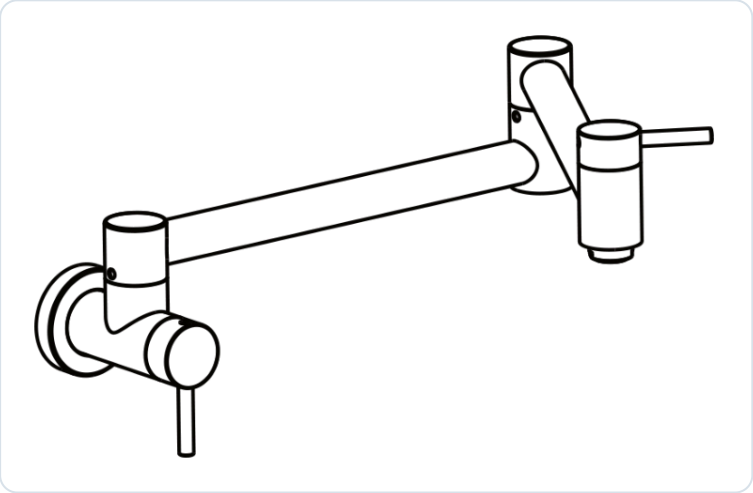

Rys. 1. Bateria naścienna IMAX POT Filler

Zawartość zestawu

NR	ELEMENT	OPIS
1	Rączki	uchwyty zaworów – przy korpusie ściennym i na końcu wylewki
2	Głowice ceramiczne	zawory pod rączkami, regulujące przepływ
3	Perlator	napowietrzająca końcówka wylotu wody
4	Korpus baterii	mosiężny, z rozkładaną wylewką przegubową, wykończenie czarny mat
5	Zestaw mocowań	mocowanie ścienne, 4 wkręty z kołkami rozporowymi, rozeta dekoracyjna, wkręty imbusowe
6	Nypel z oringami	łącznik G1/2" wkręcany w przyłącze wody w ścianie

SPRAWDŹ PRZY ODBIORZE

Obejrzyj powierzchnię baterii i skompletuj elementy od razu po rozpakowaniu – według karty gwarancyjnej uszkodzenia powierzchni i braki zgłoszone później nie są uwzględniane.

Ważne pojęcia

- **Pot filler** – bateria naścienna do napełniania garnków nad płytą grzewczą; po użyciu składa się przy ścianie.
- **Nypel z oringami** – łącznik wkręcany w przyłącze ścienne; jego oringi uszczelniają połączenie z mocowaniem baterii.
- **Mocowanie ścienne (adapter)** – element przykręcany do ściany, na który wsuwa się korpus baterii.
- **Perlator** – końcówka z sitkami napowietrzająca strumień; wymaga regularnego czyszczenia.

2 Bezpieczeństwo

Zasady bezpiecznego montażu i użytkowania baterii nad płytą grzewczą.



Montaż przez osobę wykwalifikowaną

Producent zastrzega, że montaż baterii musi wykonać osoba wykwalifikowana; instrukcja ma charakter informacyjny.



Tylko woda zimna

Bateria jest przeznaczona do wody zimnej i ma jeden kanał. Nie podłączaj jej do instalacji ciepłej wody.



Ciśnienie do 6 atm

Ciśnienie robocze wody wynosi do 6 atmosfer. Przy wyższym ciśnieniu zastosuj reduktor ciśnienia.



Filtr siatkowy na zasilaniu

Zanieczyszczenia wody niszczą głowice ceramiczne. Karta gwarancyjna wymaga zaworów z filtrami siatkowymi.



Praca nad płytą grzewczą

Po napełnieniu garnka złóż wylewkę przy ścianie. Nie zostawiaj jej nad pracującym palnikiem ani nad parującym naczyniem.



Nie obciążaj wylewki

Nie opieraj się o rozłożone ramię i nie wieszaj na nim naczyń ani ścierek – przeguby nie są elementem nośnym.



Chroń przed mrozem

Nie stosuj baterii w pomieszczeniach, w których temperatura spada poniżej 0 °C.



Środki czyszczące

Powierzchnia jest wrażliwa na niektóre detergenty. Myj ją czystą wodą, kamień usuwaj wodą z octem.

Woda pitna i higiena

Atest higieniczny PZH wydany dla baterii Blue Water (obejmujący serię IMAX) zawiera warunek: po zamontowaniu i po każdej dłuższej przerwie w użytkowaniu przepłucz baterię przez chwilę silnym strumieniem wody.

Czego nie robić

- Nie rozbieraj korpusu i nie wymieniaj głowic samodzielnie – naprawy przez osoby nieupoważnione i części obcego pochodzenia powodują utratę gwarancji.
- Nie wierć otworów bez sprawdzenia przebiegu przewodów elektrycznych, gazowych i wodnych w ścianie.
- Nie montuj baterii tak, by utrudnić dostęp serwisowy – demontaż zabudowy przed naprawą gwarancyjną leży po stronie użytkownika.

3 Dane techniczne

Parametry i wymiary baterii IMAX według rysunku i opisu producenta.

Producent / importer	**Blue Water Polska Denis Łukjanow (marka Blue Water)**
Model	**IMAX – POT Filler, bateria kuchenna naścienna do zimnej wody (jednokanałowa)**
Wykończenie	**czarny mat**
Kod EAN	**5901730616941**
Materiał korpusu	**mosiądz**
Głowice	**ceramiczne – zawór przy ścianie i zawór na końcu wylewki**
Przyłącze	**G1/2" – nypel z oringami wkręcany w przyłącze ścienne**
Zasięg wylewki od podstawy korpusu	**od ok. 120 mm do ok. 610 mm**
Obrót końcówki z perlatorem	**360°**
Ciśnienie robocze	**do 6 atm – powyżej zastosuj reduktor ciśnienia**
Woda	**zimna**
Materiały w kontakcie z wodą (atest PZH serii)	**mosiądz, głowice ceramiczne, uszczelnienia EPDM**
Gwarancja	**5 lat – korpus, szczelność, głowice; powłoka czarny mat: 2 lata**

Wymiary

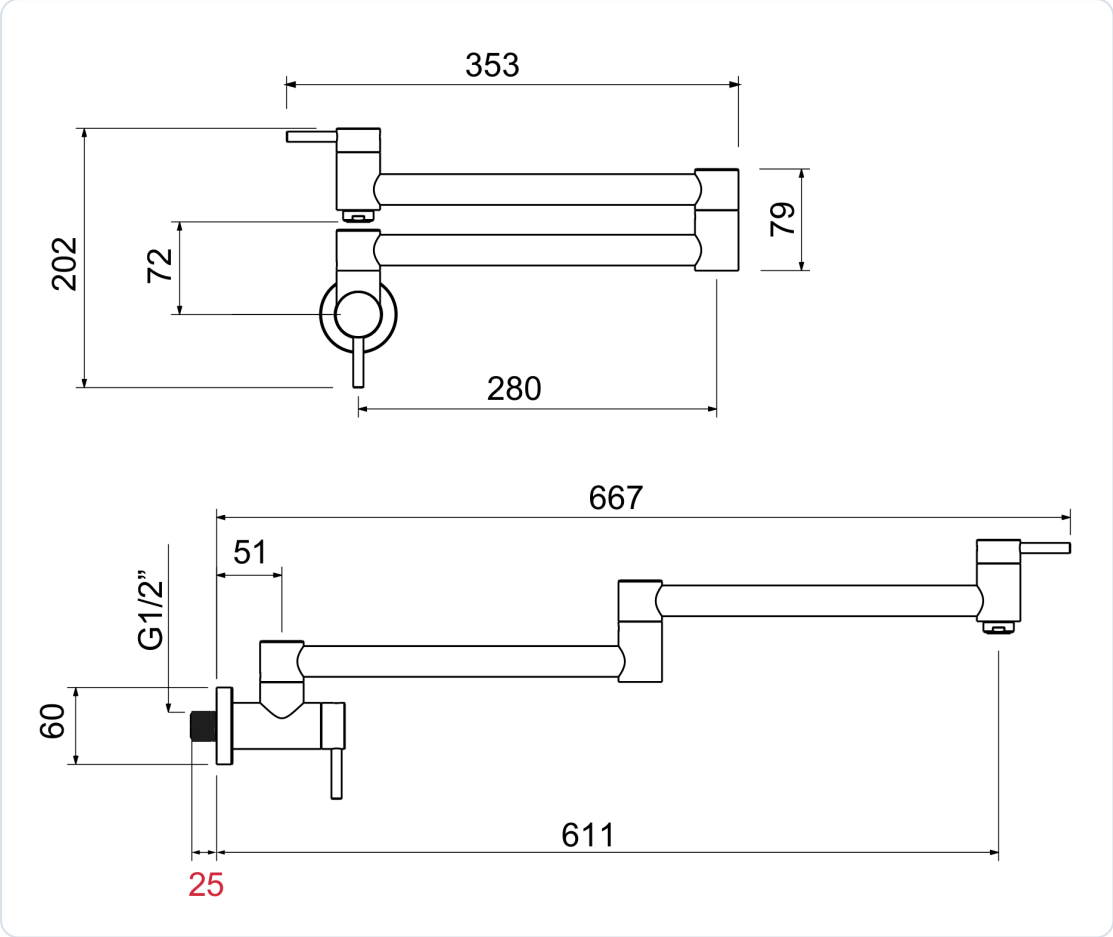

Rys. 2. Wymiary baterii IMAX w mm – u góry wylewka złożona, u dołu rozłożona

WYMIAR	WARTOŚĆ	ZNACZENIE
Długość całkowita (rozłożona)	667 mm	od ściany do końca wylewki z rączką
Zasięg wylotu (rozłożona)	611 mm	od ściany do osi wylotu wody
Długość złożonej wylewki	353 mm	gabaryt w poziomie po złożeniu
Rozstaw złożonych ramion	280 mm	od osi korpusu do osi przegubu
Wysokość (złożona)	202 mm	od dołu rączki przy ścianie do górnej rączki
Wysokość przegubu ramion	79 mm	przegub łączący dwa ramiona wylewki
Wylot nad osią przyłącza	72 mm	dół perlatora nad osią przyłącza, wylewka złożona
Oś pierwszego przegubu	51 mm	odległość od lica ściany
Średnica rozety	60 mm	rozeta dekoracyjna przy ścianie

4 Budowa i zasada działania

Elementy baterii, droga wody od przyłącza w ścianie do wylotu i działanie wylewki przegubowej.

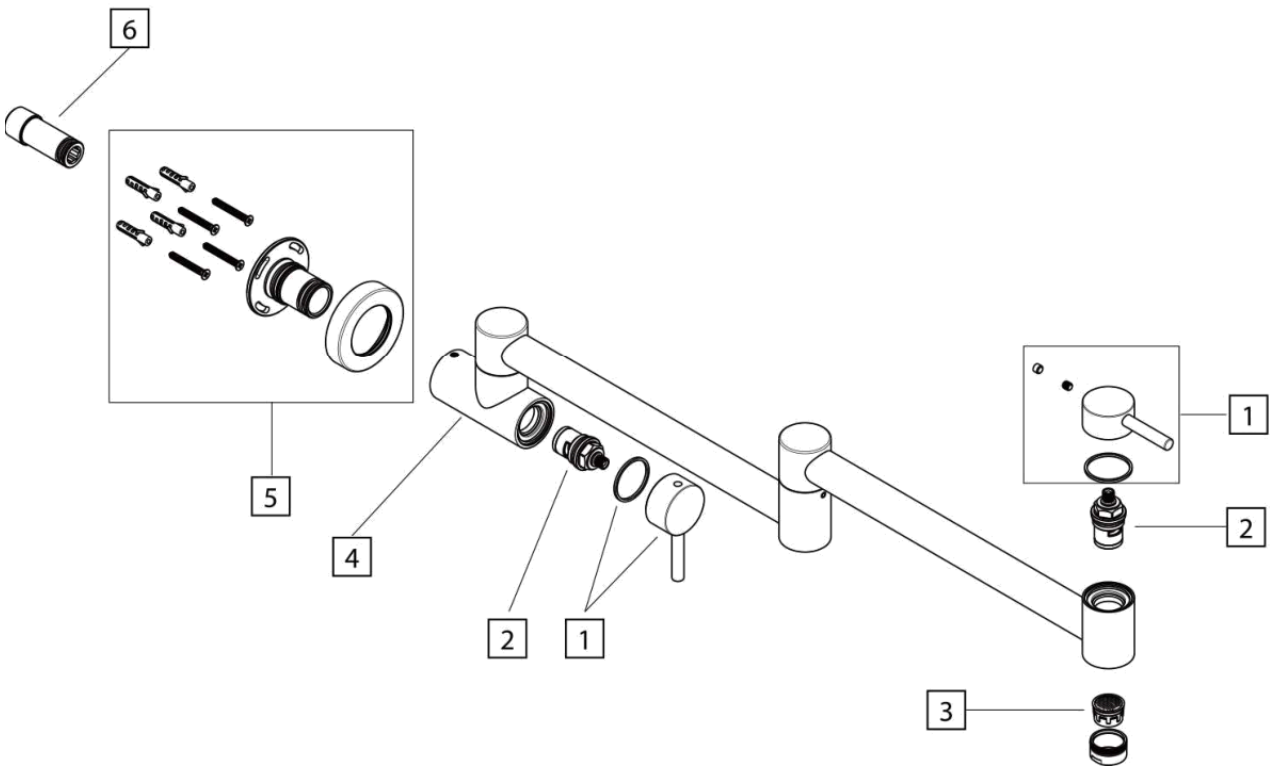

Rys. 3. Budowa baterii IMAX – rysunek złożeniowy producenta

1 Rączki zaworów	2 Głowice ceramiczne
3 Perlator	4 Korpus baterii z wylewką przegubową
5 Zestaw mocowań (mocowanie ścienne, wkręty, kołki, rozeta)	6 Nypel z oringami

Na rysunku złożeniowym rączka (1) i głowica ceramiczna (2) występują w dwóch miejscach: przy korpusie ściennym oraz na końcu wylewki, obok perlatora (3). Woda z przyłącza ściennego płynie przez nypel (6) i mocowanie (5) do korpusu (4), przez zawór przy ścianie, wzdłuż ramion wylewki i przez zawór końcowy do perlatora. Ramiona wylewki rozkładają się w zakresie ok. 120–610 mm od korpusu, a końcówka z perlatorem obraca się o 360°.

Zawór przy ścianie

Otwiera dopływ wody do ramion wylewki. Zamknięty odcina wylewkę od ciśnienia instalacji.

Zawór na końcu wylewki

Pozwala otwierać i dozować strumień tuż nad garnkiem, bez sięgania do ściany.

5 Przygotowanie do montażu

Przyłącze wody zimnej w ścianie, wybór wysokości i miejsca nad płytą, narzędzia.

Przyłącze w ścianie

- [ ] Doprowadź do miejsca montażu **wodę zimną** zakończoną przyłączem z gwintem wewnętrznym pod nypel G1/2" (np. kolanko ścienne) – najlepiej na etapie remontu lub budowy kuchni.
- [ ] Przyłącze osadź tak, aby po wykończeniu ściany (płytki, panel) nypel z oringami wystawał z jej lica – oringi muszą być na zewnątrz ściany, inaczej nie wciśniesz na nie mocowania baterii.
- [ ] Na zasilaniu zastosuj zawór odcinający z filtrem siatkowym – chroni głowice ceramiczne i jest warunkiem gwarancji.
- [ ] Jeśli ciśnienie w instalacji przekracza 6 atm, zamontuj reduktor ciśnienia.
- [ ] Przed montażem przepłucz instalację, aby usunąć z rur piasek i rdzę.

Miejsce i wysokość

- Wybierz miejsce nad płytą tak, aby rozłożona wylewka (zasięg do ok. 610 mm) sięgała nad wszystkie pola, z których chcesz korzystać.
- Wysokość przyłącza dobierz do najwyższego garnka, który chcesz napełniać – pod wylotem musi zmieścić się naczynie postawione na płycie. Po złożeniu bateria ma ok. 202 mm wysokości i 353 mm szerokości.
- Zostaw nad baterią i po bokach miejsce na swobodne rozkładanie ramion (rozpiętość do 667 mm od ściany).

Narzędzia i materiały

- wiertarka i wiertło Ø 6 mm (1/4") do otworów pod kołki rozporowe; wiertło dobrane do materiału ściany,
- taśma teflonowa do uszczelnienia gwintu nypla,
- poziomica, ołówek lub marker,
- wkrętak do 4 wkrętów mocowania, mały klucz imbusowy (z zestawu) do wkrętów blokujących korpus,
- klucz do wkręcenia nypla, ściereczka, wiaderko.

6 Montaż

Siedem kroków montażu według instrukcji producenta – od wkręcenia nypla do płukania baterii.

Numery kroków odpowiadają numerom na rysunkach producenta: krok 1 przedstawia rysunek 4, a kroki 2–7 – rysunki obok opisu każdego kroku.

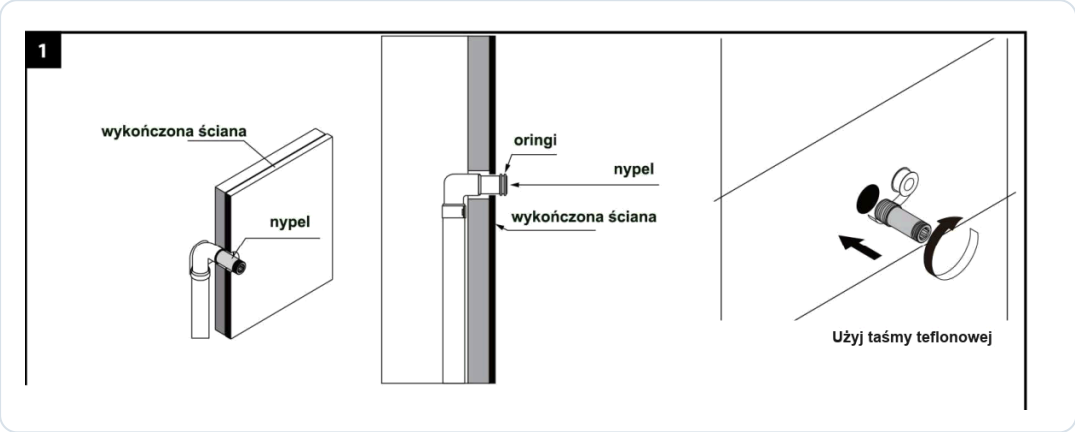

Rys. 4. Krok 1 – nypel wkręcony w przyłącze; oringi wystają z wykończonej ściany; gwint owinięty taśmą teflonową

01 Wkręć nypel

Owiń gwint nypla taśmą teflonową i wkręć go w przyłącze wody w ścianie.

> Oringi nypla muszą wystawać z lica wykończonej ściany, aby można było wcisnąć na nie mocowanie baterii.

02 Nasuń mocowanie i zaznacz otwory

Wciśnij mocowanie ścienne na nypel, jak pokazano na rysunku. Ustaw je i – używając go jako szablonu – zaznacz na ścianie miejsca otworów pod kołki rozporowe.

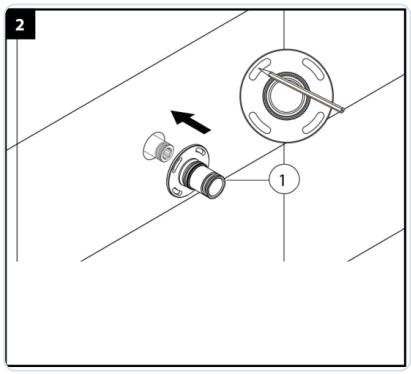

03 Wywierć otwory

Zdejmij mocowanie i wywierć otwory w zaznaczonych miejscach wiertłem Ø 6 mm (1/4") pod kołki rozporowe.

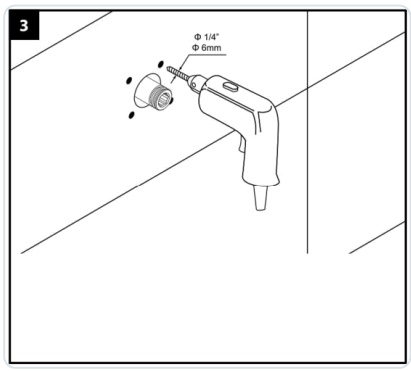

04

Przykręć mocowanie

Włóż kołki w otwory, nasuń mocowanie na nypel i przykręć je do ściany 4 wkrętami.

> Szczegół na rysunku producenta pokazuje posmarowanie oringów nypla środkiem z saszetki przed nasunięciem – ułatwia to wsunięcie i nie uszkadza uszczelek.

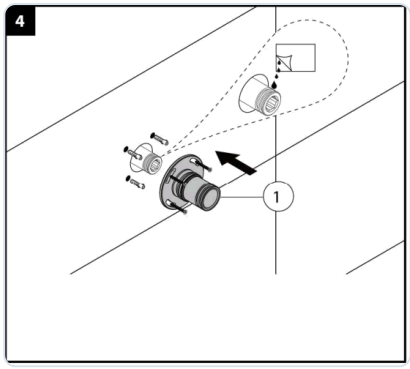

05

Osadź korpus i zablokuj go

Załóż na korpus baterii rozetę dekoracyjną. Wsuń korpus w naścienne mocowanie, wypoziomuj go (najlepiej poziomicą przyłożoną do ramienia wylewki) i zablokuj wkrętami imbusowymi – na rysunku producenta wkręcanymi od góry i od dołu korpusu.

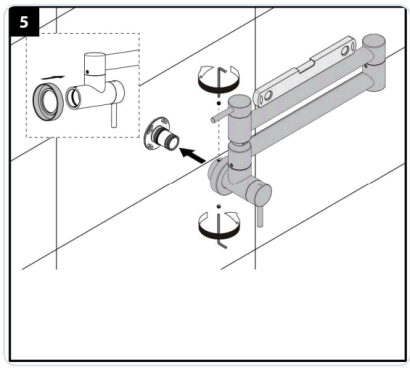

06

Dosuń rozetę

Dosuń rozetę dekoracyjną do ściany, aby zakryła mocowanie.

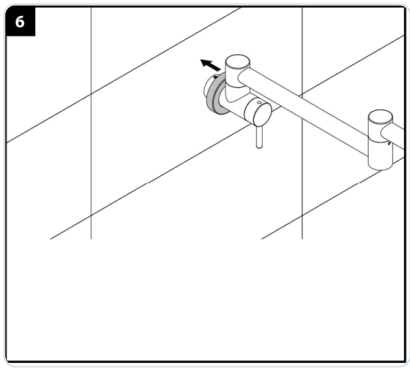

07

Przepłucz baterię i sprawdź szczelność

Wykręć perlator, otwórz dopływ wody i sprawdź, czy połączenie przy ścianie jest szczelne. Następnie otwórz zawory baterii i płucz ją co najmniej przez minutę, aby usunąć zanieczyszczenia z przewodów. Na koniec wkręć perlator na miejsce.

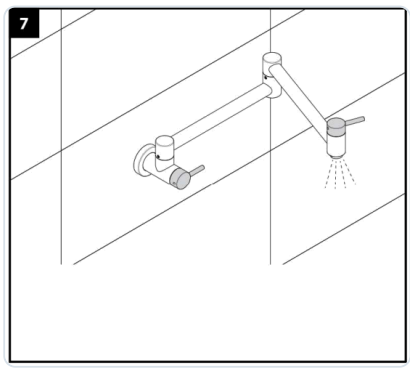

WYCIEK PRZY ŚCIANIE

Jeśli przy rozecie pojawia się woda, zamknij dopływ, zdejmij korpus i sprawdź, czy oringi nypla wystają z lica ściany, nie są przekręcone ani uszkodzone, a gwint nypla jest szczelnie owinięty taśmą.

7 Pierwsze uruchomienie

Płukanie po montażu, sprawdzenie zaworów i ruchu wylewki.

01

Płukanie z wykręconym perlatorem

Jeśli płukanie nie zostało wykonane w kroku 7 montażu: wykręć perlator, puść wodę na około **60 sekund** (zalecenie karty gwarancyjnej) i wkręć perlator z powrotem.

> Płukanie usuwa drobiny rdzy i kamienia, które wytrącają się w stojącej wodzie w rurach i mogą przejść przez filtry siatkowe.

02

Sprawdź oba zawory

Otwórz zawór przy ścianie, a następnie zawór na końcu wylewki – woda powinna płynąć równym strumieniem. Zamknij oba zawory i sprawdź, czy z perlatora nie kapie.

03

Sprawdź ruch wylewki

Rozłóż i złóż ramiona w pełnym zakresie oraz obróć końcówkę z perlatorem. Ruch powinien być płynny, a korpus nie może się przesuwać w mocowaniu.

8 Obsługa i użytkowanie

Napełnianie garnków krok po kroku i zasady codziennego użytkowania.

Napełnianie naczynia

01 **Postaw naczynie**

Postaw pusty garnek na płycie w miejscu, w którym będzie gotowany.

02 **Rozłóż wylewkę**

Rozłóż ramiona tak, by wylot znalazł się nad garnkiem (zasięg ok. 120–610 mm od korpusu); końcówkę z perlatorem możesz obrócić o 360°.

03 **Otwórz wodę**

Otwórz zawór przy ścianie, a strumień reguluj rączką na końcu wylewki.

04 **Zamknij i złóż**

Po napełnieniu zamknij zawór na końcu wylewki i zawór przy ścianie, a następnie złóż ramiona przy ścianie.

DLACZEGO ZAMYKAĆ OBA ZAWORY

Zamknięty zawór przy ścianie odcina ramiona wylewki od ciśnienia instalacji – przeguby nie są wtedy obciążone ciśnieniem, a przypadkowe potrącenie rączki na końcu wylewki nie spowoduje wypływu wody.

Dobre praktyki

- Nie zostawiaj rozłożonej wylewki nad pracującym palnikiem – metalowe ramiona nagrzewają się i mogą parzyć.
- Rozkładaj i składaj ramiona płynnie, bez szarpania i bez dociskania ich do ściany siłą.

9 Konserwacja i pielęgnacja

Czyszczenie perlatora i powierzchni, kontrola mocowania i ochrona przed mrozem.

CZYNNOŚĆ	KIEDY	UWAGI
Mycie i osuszanie powierzchni	na bieżąco	czysta woda i miękka ściereczka; tłuszcz z kuchni usuwaj od razu
Odkamienianie	gdy pojawi się osad	wyłącznie woda z octem, potem spłukanie i osuszenie
Odkręcanie i czyszczenie perlatora	regularnie	z kamienia, rdzy i innych ciał obcych; mocno zanieczyszczony – wymień
Kontrola filtra siatkowego na zasilaniu	okresowo, przy spadku przepływu	ochrona głowic, warunek gwarancji
Kontrola osadzenia korpusu	okresowo	wkręty imbusowe, brak luzu i wycieku przy rozecie

Czyszczenie perlatora

01 **Odkręć perlator**

Przy zamkniętych zaworach odkręć perlator (dyszę mieszającą) z końcówki wylewki.

02 **Oczyść sitka**

Usuń kamień, rdzę i inne zanieczyszczenia – osad rozpuść w wodzie z octem, a następnie przepłucz sitka czystą wodą.

03 **Wkręć perlator**

Wkręć perlator z powrotem. Mocno zanieczyszczony lub uszkodzony perlator wymień na nowy – perlatory nie podlegają gwarancji.

Czyszczenie powierzchni baterii

Producent podaje jedną, prostą metodę pielęgnacji: powierzchnię baterii myj **czystą wodą**, a następnie wycieraj do sucha **miękką ściereczką**. Regularne osuszanie zapobiega zaciekom i osadzaniu się kamienia.

- Nie używaj środków do szorowania (mleczek, proszków, past ściernych) ani szczotek i zmywaków z warstwą ścierną.
- Nie dopuszczaj do narastania kamienia – im grubsza warstwa, tym trudniej ją usunąć bez szkody dla powłoki.
- Kamień usuwaj wyłącznie wodą z octem; po odkamienianiu spłucz powierzchnię czystą wodą i osusz.

- Powierzchnia baterii jest wrażliwa na niektóre środki czyszczące – producent zaznacza, że ich stosowanie odbywa się na wyłączną odpowiedzialność użytkownika.

WYKOŃCZENIE „CZARNY MAT”

Powłoka czarna matowa wymaga takiej samej pielęgnacji jak chrom – producent podaje jedne zasady dla wszystkich wykończeń. Rysy i przetarcia po gąbce ściernej, szczotce czy mocnym środku chemicznym to uszkodzenia mechaniczne i skutki niewłaściwej eksploatacji, których gwarancja nie obejmuje, a sama powłoka ma gwarancję 2-letnią – dlatego używaj wyłącznie czystej wody, miękkiej ściereczki i (do kamienia) wody z octem.

Bateria wisi w strefie gotowania, więc osiada na niej para z tłuszczem. Przecieraj ją wilgotną ściereczką zaraz po gotowaniu i wycieraj do sucha – świeży osad zejdzie samą wodą, bez środków do szorowania, których producent nie pozwala stosować.

Przerwa w użytkowaniu i mróz

- Po dłuższej przerwie przepłucz baterię silnym strumieniem wody, zanim użyjesz jej do gotowania.
- Bateria nie może pracować w pomieszczeniu, w którym temperatura spada poniżej 0 °C. Jeśli kuchnia nie będzie ogrzewana, zamknij dopływ wody i spuść wodę z baterii, otwierając oba zawory.

10

Rozwiązywanie problemów

Typowe objawy, ich przyczyny i postępowanie. Głowic i korpusu nie rozbieraj samodzielnie.

OBJAW	MOŻLIWA PRZYCZYNA	CO ZROBIĆ
Słaby strumień	zapchany perlator; zapchany filtr siatkowy; niedokręcony zawór na zasilaniu	oczyść perlator i sitko filtra, otwórz zawór do końca
Strumień rozpryskuje się	kamień lub ciała obce w perlatorze	odkręć i wyczyść perlator, w razie potrzeby wymień
Woda kapie z perlatora po zamknięciu	zanieczyszczenia lub kamień w głowicy zaworu końcowego	zamknij zawór przy ścianie i zgłoś usterkę do serwisu
Wyciek przy rozecie	oringi nypla nie wystają ze ściany, są przekręcone lub uszkodzone; nieszczelny gwint nypla	zamknij dopływ, zdejmij korpus, popraw nypel i oringi (kroki 1 i 4 montażu)
Korpus przekrzywiony lub ma luz	poluzowane wkręty imbusowe; mocowanie nie przylega do ściany	wypoziomuj korpus i dokręć wkręty imbusowe; sprawdź 4 wkręty mocowania
Wyciek na przegubie wylewki	uszkodzenie uszczelnienia przegubu	zamknij zawór przy ścianie, zgłoś usterkę do serwisu
Wylewka chodzi ciężko	osad lub zabrudzenie na przegubach	oczyść przeguby wilgotną ściereczką; jeśli nie pomoże – serwis

Jeśli usterki nie da się usunąć opisanymi sposobami, skontaktuj się ze sprzedawcą lub z serwisem Blue Water. Gwarancja nie obejmuje usterek głowic spowodowanych zanieczyszczeniami wody.

11 Części zamienne i eksploatacyjne

Elementy zestawu, części eksploatacyjne i sposób ich zamawiania.

NR	ELEMENT	WYMIANA / UWAGI
1	Rączki	serwis Blue Water
2	Głowice ceramiczne	wymiana przez serwis, wyłącznie oryginalne części
3	Perlator	regularne czyszczenie, wymiana przy silnym zanieczyszczeniu; nie podlega gwarancji
4	Korpus z wylewką	–
5	Zestaw mocowań	mocowanie ścienne, wkręty, kołki, rozeta, wkręty imbusowe – serwis Blue Water
6	Nypel z oringami	przy przecieku na połączeniu ściennym sprawdź oringi (rozdział 10); uszkodzone – serwis Blue Water

Producent nie publikuje osobnych kodów części. Zamawiając część, podaj model (IMAX POT Filler), wykończenie: czarny mat, numer elementu z rysunku 3 oraz kod EAN baterii 5901730616941.

12 Gwarancja, serwis i utylizacja

Warunki gwarancji Blue Water, zakres ochrony dla korpusu i powłoki, zgłaszanie reklamacji i utylizacja.

Gwarancja producenta

Gwarantem jest importer baterii grupy Blue Water (marki Blue Water i Art Platino) – Blue Water Polska Denis Łukjanow, Babice Nowe, ul. Ogrodnicza 7, 05-082 Stare Babice. Gwarancja dotyczy baterii użytkowanej w pomieszczeniach domowych i jest liczona od daty zakupu wynikającej z dowodu zakupu wpisanego w kartę gwarancyjną.

Korpus, szczelność baterii, działanie głowicy ceramicznej	**5 lat**
Powłoki chrom, satyna, INOX	**5 lat**
Pozostałe powłoki (np. czarny mat, grafit, złoto, mosiądz antyczny, miedź, nikiel)	**2 lata**

Części eksploatacyjne: przełączniki natrysku, węże, słuchawki prysznicowe, wylewki kuchenne	**wyłączone z gwarancji**
Perlatory	**nie podlegają gwarancji**

Wykończenie „czarny mat" jest powłoką dekoracyjną, którą karta gwarancyjna Blue Water obejmuje **2-letnią** gwarancją (5 lat przysługuje tylko powłokom chrom, satyna i INOX). Korpus, szczelność i głowica ceramiczna mają gwarancję 5-letnią niezależnie od koloru.

Warunki zachowania gwarancji

- [ ] Montaż wykonany przez wykwalifikowanego instalatora.
- [ ] **Zawory z filtrami siatkowymi** na zasilaniu baterii – gwarancja nie obejmuje usterek głowicy spowodowanych zanieczyszczeniami wody (piasek, kamień kotłowy, rdza), a brak takich zaworów powoduje jej wygaśnięcie.
- [ ] Bateria zamontowana tak, aby był dostęp do napraw serwisowych – demontaż zabudowy czy osłon przed naprawą gwarancyjną wykonuje i opłaca użytkownik.
- [ ] Karta gwarancyjna z datą sprzedaży, pieczątką sprzedawcy i podpisem nabywcy – karta bez tych danych jest nieważna, a po jej utracie gwarancja wygasa (duplikatów się nie wystawia).
- [ ] Sprawdzenie powierzchni baterii i kompletności wyposażenia **przy zakupie** – późniejsze zgłoszenia uszkodzeń powierzchni i braków nie są uwzględniane.
- [ ] Perlator regularnie czyszczony z osadów i kamienia oraz okresowo wymieniany.

Gwarancja nie obejmuje

- usterek spowodowanych wadliwym montażem, niewłaściwą eksploatacją i uszkodzeń mechanicznych,
- usterek głowicy wywołanych zanieczyszczeniami wody,
- czynności eksploatacyjnych – konserwacji, czyszczenia, odkamieniania – które użytkownik wykonuje na własny koszt,
- baterii naprawianych przez osoby nieupoważnione lub z użyciem części obcego pochodzenia (gwarancja wygasa).

Reklamacja i serwis

Wady ujawnione w okresie gwarancji gwarant usuwa na swój koszt w ciągu 14 dni od otrzymania pisemnego zgłoszenia z opisem usterki. Reklamację złóż w punkcie zakupu (dane sklepu są na końcu instrukcji) albo bezpośrednio w serwisie gwaranta: Dział serwisu Blue Water Polska, Babice Nowe, ul. Ogrodnicza 7, 05-082 Stare Babice, tel. 22 721 13 12 lub 22 721 13 11, e-mail serwis@bluewater.pl. Do zgłoszenia dołącz kopię dowodu zakupu, ważną kartę gwarancyjną, opis usterki i dane kontaktowe. Baterię można też wysłać do punktu serwisowego razem z kartą i dowodem zakupu.

- Gwarant decyduje o sposobie usunięcia usterki oraz o tym, czy naprawa odbędzie się w miejscu montażu, czy w punkcie serwisowym (wtedy dostarczasz zabezpieczony produkt na koszt gwaranta, po wcześniejszym uzgodnieniu).
- Wymiana baterii lub jej części nie rozpoczyna nowego okresu gwarancji.

- Przy reklamacji nieuzasadnionej lub usuwaniu uszkodzeń niezawinionych przez producenta koszty ponosi użytkownik.
- Gwarancja obowiązuje na terytorium Polski i – według karty gwarancyjnej – przy zakupie przez osobę fizyczną. Gwarancja nie wyłącza uprawnień kupującego wynikających z przepisów o rękojmi i odpowiedzialności sprzedawcy.

Utylizacja

- Bateria nie zawiera elementów elektrycznych. Zużytą baterię oddaj do punktu selektywnej zbiórki odpadów (PSZOK) – metalowe elementy baterii nadają się do odzysku jako złom.
- Zużyte perlatory, uszczelki i elementy z tworzyw sztucznych wyrzuć zgodnie z zasadami segregacji obowiązującymi w gminie.
- Karton i folie z opakowania przekaż do recyklingu.

13

Karta serwisowa i kontakt

Zapisuj montaż, wymiany wkładów i przeglądy — ułatwi to serwis i ewentualną reklamację.

DANE URZĄDZENIA

MODEL

NUMER SERYJNY

DATA ZAKUPU / MONTAŻU

INSTALATOR / PIECZĄTKA

HISTORIA OBSŁUGI

DATA	CZYNNOŚĆ / WYMIENIONY WKŁAD	PODPIS

DOKUMENTACJA

Blue Water – Instrukcja montażu baterii kuchennej naściennej na wodę zimną, model IMAX; rysunek IMAX; karta gwarancyjna Blue Water / Art Platino

Instrukcja producenta (filtry-wody.pl)

Karta produktu w filtry-wody.pl

KONTAKT ZE SPRZEDAWCĄ

FILTRY Sp. z o.o.
ul. Piotra Bardowskiego 1
35-005 Rzeszów
tel. +48 515 901 301
sklep@filtry-wody.pl · filtry-wody.pl

Niniejsza instrukcja została opracowana przez FILTRY Sp. z o.o. na podstawie dokumentacji producenta (Blue Water) i zawiera rysunki pochodzące z tej dokumentacji. W razie rozbieżności obowiązują dane z tabliczki znamionowej oraz dokumentacja producenta właściwa dla danego egzemplarza. Montaż elektryczny i hydrauliczny wykonuj zgodnie z obowiązującymi przepisami.