BATERIA KUCHENNA TRÓJDROŻNA



BLUE WATER

TIVOLI trójdrożna

Instrukcja obsługi, montażu i konserwacji

Bateria dwuobwodowa (mosiądz antyczny): woda ciepła i zimna z mieszacza oraz woda z filtra z osobnego wylotu wylewki; osobna dźwignia wody filtrowanej.

2 obwody
woda z sieci i z filtra osobno

340 mm
wysokość baterii

360°
obrotowa wylewka

SPIS TREŚCI

1	Informacje ogólne	02
2	Bezpieczeństwo	04
3	Dane techniczne	06
4	Budowa i zasada działania	08
5	Przygotowanie do montażu	10
6	Montaż	11
7	Pierwsze uruchomienie	13
8	Obsługa i użytkowanie	14
9	Konserwacja i czyszczenie	15
10	Rozwiązywanie problemów	17
11	Części zamienne i eksploatacyjne	19
12	Gwarancja, serwis i utylizacja	20
13	Karta serwisowa i kontakt	22

FILTRY Sp. z o.o.
ul. Piotra Bardowskiego 1, 35-005 Rzeszów
tel. +48 515 901 301 · sklep@filtry-wody.pl

Wydanie 2.0 · październik 2026
FW-IN-BLUEWATER-TIVOLI-TROJDROZNA-MOSIADZ-ANTYCZNY
Zachowaj instrukcję na czas użytkowania urządzenia.

1 Informacje ogólne

Do czego służy bateria trójdrożna Blue Water, co jest w zestawie i jakie pojęcia warto znać.

Ta instrukcja dotyczy trójdrożnej (dwuobwodowej) baterii kuchennej **Blue Water TIVOLI** w wykończeniu **mosiądz antyczny** (EAN 5901730615975). Importerem i gwarantem baterii Blue Water w Polsce jest firma Blue Water Polska Denis Łukjanow z Babic Nowych.

Instrukcja opisuje przygotowanie miejsca i przyłączy, montaż baterii, podłączenie do filtra wody, pierwsze uruchomienie, obsługę, czyszczenie i konserwację, usuwanie usterek, części zamienne oraz warunki gwarancji. Zachowaj ją razem z kartą gwarancyjną na cały okres użytkowania baterii.

Przeznaczenie

Bateria jest przeznaczona do montażu przy zlewozmywaku kuchennym w gospodarstwie domowym. Ma **dwa niezależne obwody**: mieszacz wody ciepłej i zimnej z sieci wodociągowej oraz osobny tor wody filtrowanej, doprowadzanej z domowego urządzenia do uzdatniania wody – na przykład systemu odwróconej osmozy lub filtra podzlewowego. Woda z sieci i woda filtrowana płyną osobnymi kanałami i wypływają z osobnych wylotów wylewki, więc nie mieszają się ze sobą.

- [ ] Woda z mieszacza – do mycia naczyń, rąk, warzyw i do innych codziennych czynności przy zlewie.
- [ ] Woda filtrowana – do picia, gotowania, parzenia kawy i herbaty, bez osobnej wylewki filtra na blacie.

BATERIA NIE FILTRUJE WODY

Bateria jest tylko punktem poboru wody. Filtr (np. system odwróconej osmozy) kupuje się i montuje osobno, zgodnie z jego instrukcją. Jakość wody filtrowanej zależy od filtra i terminowej wymiany jego wkładów.

Zawartość zestawu

NR	ELEMENT	ILOŚĆ
–	Korpus baterii z wylewką obrotową, mieszaczem (dźwignia z prawej) i zaworem wody filtrowanej (z lewej)	1
–	Wężyki przyłączeniowe elastyczne 3/8″ (woda ciepła i zimna), dł. 400 mm	2
–	Wężyk przyłączeniowy wody filtrowanej 1/2″, dł. 400 mm, z szybkozłączką	1
–	Elementy mocujące baterię do blatu lub zlewozmywaka	1 kpl.
–	Perlatory NEOPERL (zamontowane w wylewce)	2
–	Karta gwarancyjna	1

Sprawdź kompletność zestawu i stan powierzchni baterii od razu po zakupie – producent nie uwzględnia późniejszych reklamacji braków i uszkodzeń powierzchni.

W zestawie **nie ma** zaworów kątowych z filtrami siatkowymi ani filtra wody. Przygotuj je przed montażem (rozdział „Przygotowanie do montażu").

Oznaczenia stosowane w instrukcji

Ramka pomarańczowa	**Uwaga – czynność, której pominięcie może spowodować wyciek, usterkę albo utratę gwarancji.**
Ramka niebieska	**Informacja lub praktyczna wskazówka.**

Ważne pojęcia

Bateria trójdrożna (dwuobwodowa)	**Bateria z trzema doprowadzeniami wody: ciepłej, zimnej i filtrowanej, w dwóch niezależnych obwodach.**
Mieszacz	**Część baterii, w której woda ciepła i zimna z sieci jest mieszana do ustawionej temperatury.**
Głowica ceramiczna	**Wkład z płytkami ceramicznymi, który otwiera, zamyka i reguluje przepływ wody.**
Perlator	**Końcówka wylotu z sitkiem, która napowietrza strumień i zatrzymuje drobne zanieczyszczenia.**
Zawór kątowy z filtrem siatkowym	**Zawór pod zlewem, do którego przykręca się wężyk baterii; jego sitko chroni głowicę przed piaskiem, rdzą i kamieniem.**
Szybkozłączka	**Złączka wtykowa, która łączy przewód wody filtrowanej z baterią bez gwintowania.**
Reduktor ciśnienia	**Zawór obniżający ciśnienie wody w instalacji – potrzebny, gdy ciśnienie przekracza 6 atm.**

2 Bezpieczeństwo

Zasady dotyczące montażu, ciśnienia i temperatury wody, toru wody filtrowanej i czyszczenia.



Montaż przez fachowca

Producent zastrzega, że baterię musi zamontować osoba wykwalifikowana. Instrukcja ma charakter informacyjny.



Ciśnienie do 6 atm

Ciśnienie robocze wody nie może przekraczać 6 atm. Przy wyższym ciśnieniu zamontuj reduktor ciśnienia przed baterią.



Woda 4–90 °C

Bateria pracuje z wodą o temperaturze 4–90 °C. Gorąca woda może poparzyć – sprawdzaj temperaturę strumienia.



Filtry siatkowe na zasilaniu

Zasilanie ciepłą i zimną wodą musi mieć zawory z filtrami siatkowymi. Piasek, rdza i kamień niszczą głowice – bez filtrów gwarancja wygasa.



Chroń przed mrozem

Nie używaj baterii w pomieszczeniach, w których temperatura spada poniżej 0 °C. Zamarznięta woda może rozsadzić korpus i wężyki.



Delikatne środki czyszczące

Powierzchnia baterii jest wrażliwa na niektóre środki czyszczące. Myj ją czystą wodą, kamień usuwaj wodą z octem.



Nie rozbieraj baterii

Nie rozkręcaj korpusu ani głowic. Naprawy wykonuje serwis – naprawa przez osoby nieupoważnione lub częściami obcymi kończy gwarancję.



Wężyki wymieniaj co rok

Elastyczne wężyki przyłączeniowe wymieniaj po roku użytkowania. Stary, sparciały wężyk może pęknąć i zalać szafkę.

Montaż i instalacja

- Przed montażem sprawdź, czy rury zasilające są podłączone prawidłowo: stojąc przed baterią, wyjście **wody ciepłej** powinno być **po lewej**, a **zimnej – po prawej** stronie.
- Na obu przyłączach (ciepłej i zimnej wody) zastosuj zawory kątowe z filtrami siatkowymi – to warunek gwarancji.
- Przed podłączeniem baterii przepłucz instalację wodociągową, aby usunąć z rur piasek, opiłki i osady.
- Zamontuj baterię tak, aby był do niej dostęp od spodu (zawory, wężyki, mocowanie). Producent nie odpowiada za koszt demontażu zabudowy potrzebnego do naprawy.
- Nie załamuj i nie skręcaj wężyków przyłączeniowych. Każde połączenie gwintowane uszczelnia gumowa uszczelka w nakrętce wężyka.

Ciśnienie i temperatura

- Ciśnienie robocze wody: **do 6 atm (ok. 6 bar)**. Jeśli ciśnienie w instalacji jest wyższe, zamontuj reduktor ciśnienia.

- Temperatura wody: **4–90 °C**.
- Bateria przeznaczona jest do użytku domowego, w pomieszczeniach, w których temperatura nie spada poniżej 0 °C.

Woda filtrowana

- Wężyk wody filtrowanej podłączaj wyłącznie do wyjścia urządzenia filtrującego – nigdy do instalacji ciepłej ani zimnej wody z sieci.
- Za jakość wody filtrowanej odpowiada filtr: wymieniaj jego wkłady i wykonuj dezynfekcję zgodnie z instrukcją filtra.
- Po montażu i po dłuższej przerwie w używaniu przepłucz baterię – zarówno tor wody z sieci, jak i tor wody filtrowanej.

Czyszczenie

- Nie stosuj środków do szorowania, mleczek, past, proszków ani szczotek.
- Do usuwania kamienia używaj wyłącznie wody z octem.
- Stosowanie innych środków czyszczących producent pozostawia na wyłączną odpowiedzialność użytkownika.

3 Dane techniczne

Parametry baterii Blue Water TIVOLI w wykończeniu mosiądz antyczny według dokumentacji producenta.

Marka / model	**Blue Water TIVOLI**
Wykończenie	**mosiądz antyczny**
Kod EAN	**5901730615975**
Typ	**Bateria kuchenna stojąca, jednootworowa, trójdrożna (dwuobwodowa)**
Obwody	**Mieszacz wody ciepłej i zimnej z sieci (prawa strona) oraz niezależny tor wody filtrowanej (lewa strona)**
Sterowanie wodą filtrowaną	**dźwignia po lewej stronie korpusu**
Głowice	**ceramiczne**
Perlatory	**2 szt. (osobne wyloty wody z sieci i wody filtrowanej)**
Wylewka	**obrotowa do 360°**
Dźwignia mieszacza	**odchyla się do przodu – baterię można montować między zlewozmywakiem podwieszanym a ścianą**
Wężyki przyłączeniowe wody ciepłej i zimnej	**2 szt., elastyczne, 3/8″, dł. 400 mm**
Wężyk przyłączeniowy wody filtrowanej	**1 szt., 1/2″, dł. 400 mm, z szybkozłączką**
Średnica otworu montażowego	**35 mm**
Mocowanie	**elementy mocujące z zestawu, dokręcane od spodu blatu lub zlewozmywaka**
Ciśnienie robocze wody	**do 6 atm (ok. 6 bar)**
Temperatura wody	**4–90 °C**
Gwarancja producenta	**5 lat – korpus, szczelność i głowica ceramiczna; powłoka mosiądz antyczny: 2 lata**

Wymiary

Wysokość całkowita baterii	**340 mm**
Wysokość wylotów wody (od blatu)	**309 mm**

Wysięg do wylotów wody (od osi korpusu)	**185 mm i 210 mm**
Szerokość korpusu przy podstawie	**50 mm**
Obrót wylewki	**360°**

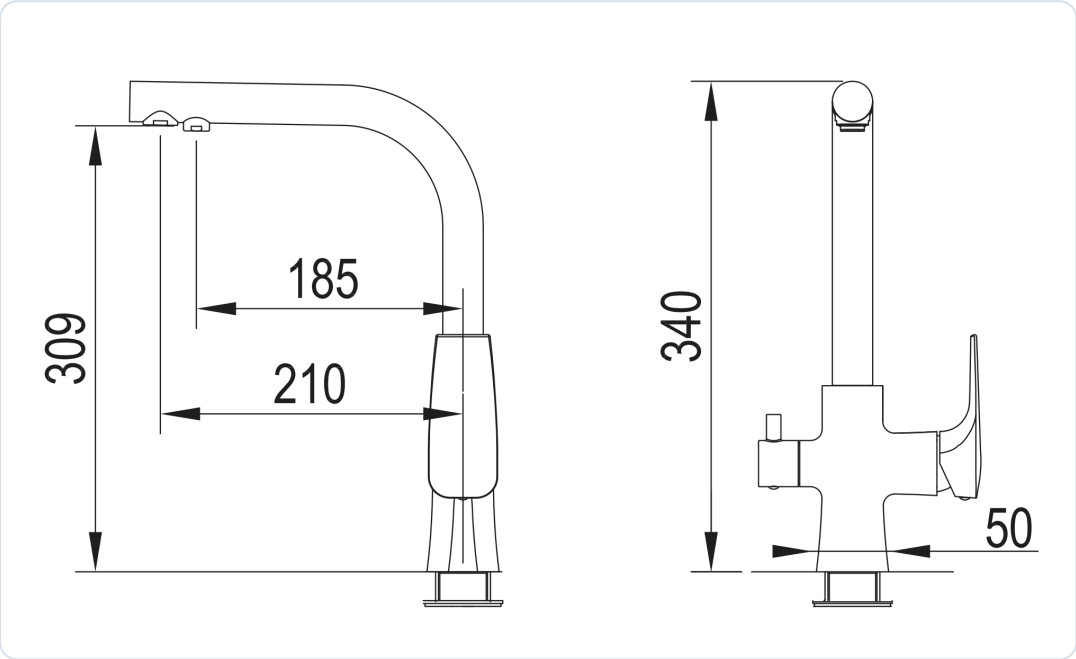

Rys. 1. Rysunek wymiarowy baterii Blue Water TIVOLI (wymiary w mm)

Wymagania instalacji

- [ ] Otwór w blacie lub zlewozmywaku o średnicy **35 mm**.
- [ ] Zawory kątowe z filtrami siatkowymi na wodzie ciepłej (po lewej) i zimnej (po prawej), z przyłączami pasującymi do wężyków 3/8″.
- [ ] Ciśnienie wody do 6 atm (ok. 6 bar) – przy wyższym reduktor ciśnienia.
- [ ] Urządzenie do filtrowania wody (np. odwrócona osmoza) z wyjściem wody czystej, które można doprowadzić do wężyka wody filtrowanej.
- [ ] Miejsce w szafce zlewozmywakowej na swobodne poprowadzenie wężyków (bez załamań) i dostęp do mocowania baterii.

CIŚNIENIE, TEMPERATURA I OTWÓR

Ciśnienie robocze (do 6 atm), temperaturę wody (4–90 °C) i średnicę otworu (35 mm) podano tak jak dla innych baterii dwuobwodowych Blue Water z takim samym zestawem wężyków. Przed wierceniem nowego otworu przyłóż elementy mocujące z zestawu i sprawdź, czy przechodzą przez otwór.

4 Budowa i zasada działania

Dwa niezależne obwody wody w jednym korpusie: mieszacz wody z sieci i osobny tor wody filtrowanej.

Bateria ma jeden korpus z obrotową wylewką i dwa niezależne obwody wody. Każdy obwód ma własną głowicę ceramiczną, własne doprowadzenie wody i własny wylot na końcu wylewki. Woda z sieci i woda filtrowana nie mają ze sobą kontaktu, dlatego woda z filtra nie jest wtórnie zanieczyszczana wodą wodociągową.

Dźwignia mieszacza znajduje się z **prawej strony** korpusu i odchyla się **do przodu**, dlatego bateria zmieści się nawet między zlewozmywakiem podwieszanym a ścianą. Mniejsza **dźwignia wody filtrowanej** jest z **lewej strony** korpusu. Pod końcówką wylewki są dwa osobne wyloty z perlatorami – dla wody z sieci i dla wody filtrowanej (rysunek wymiarowy w rozdziale „Dane techniczne”).

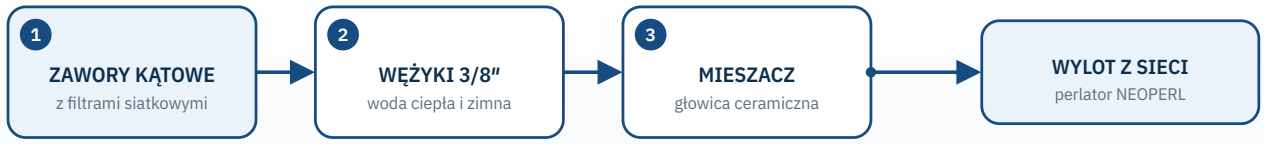

Obwód 1 – woda z sieci: ciepła i zimna woda przez zawory kątowe z filtrami siatkowymi trafia do mieszacza i wypływa wylotem z perlatorem.

woda

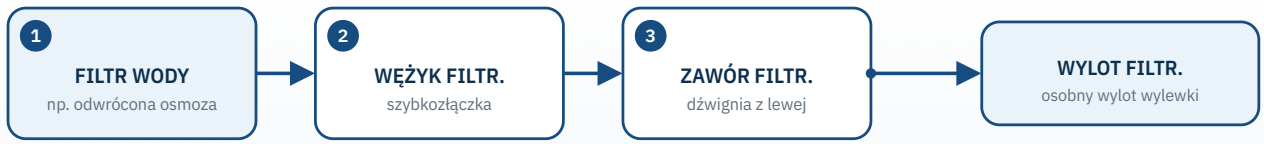

Obwód 2 – woda filtrowana: woda z wyjścia filtra płynie osobnym wężykiem i osobnym kanałem do własnego wylotu; nie miesza się z wodą z sieci.

woda

Podzespoły

Głowice ceramiczne KEROX

Według producenta wytrzymują ciśnienie 25 atm i 500 000 cykli pracy; płytki ceramiczne są smarowane bezpiecznym smarem, co zapewnia płynną i cichą pracę.

Perlatory NEOPERL

Napowietrzają strumień, ograniczają rozpryskiwanie i zużycie wody oraz zatrzymują drobne zanieczyszczenia – dlatego wymagają regularnego czyszczenia.

Korpus ULTRA-SOFT

Korpus jest odlewany niskociśnieniowo, co według producenta daje gładką powierzchnię pod powłokę wykończeniową.

Wylewka obrotowa 360°

Wylewkę można obrócić nad dowolną komorę zlewozmywaka; oba wyloty obracają się razem z nią.

5 Przygotowanie do montażu

Kontrola zestawu, wybór miejsca, przyłącza wody, narzędzia i płukanie instalacji przed montażem.

Sprawdź zestaw i powierzchnię

Od razu po rozpakowaniu sprawdź kompletność zestawu (rozdział „Informacje ogólne") i obejrzyj powierzchnię baterii. Producent nie uwzględnia reklamacji braków i uszkodzeń powierzchni zgłoszonych później. Zachowaj kartę gwarancyjną i dowód zakupu.

Miejsce montażu

- Bateria wymaga jednego otworu o średnicy **35 mm** w blacie lub zlewozmywaku.
- Wylewka obraca się o 360° – ustaw baterię tak, aby wyloty znalazły się nad komorą zlewozmywaka, a dźwignie miały swobodny ruch.
- Od spodu musi być miejsce na dokręcenie mocowania, poprowadzenie trzech wężyków bez załamań oraz dostęp do zaworów i szybkozłączki.
- Zaplanuj miejsce na filtr wody w szafce zlewozmywakowej – tak, aby jego wyjście wody czystej dało się połączyć z wężykiem wody filtrowanej.

Przyłącza wody

- [ ] Zawory kątowe z filtrami siatkowymi na wodzie ciepłej i zimnej (nie ma ich w zestawie) – stojąc przed baterią: ciepła po lewej, zimna po prawej.
- [ ] Przyłącza zaworów pasujące do wężyków 3/8″. Wężyki mają 400 mm długości – sprawdź, czy sięgną zaworów bez naprężania i załamań.
- [ ] Ciśnienie wody: do 6 atm (ok. 6 bar). Jeśli jest wyższe, zamontuj reduktor ciśnienia.
- [ ] Filtr wody zamontowany i gotowy do pracy (lub przynajmniej przewidziany) – wężyk wody filtrowanej podłącza się do jego wyjścia wody czystej.

FILTRY SIATKOWE SĄ OBOWIĄZKOWE

Piasek, rdza i kamień kotłowy z instalacji niszczą płytki głowic ceramicznych. Producent nie uznaje usterek głowic spowodowanych zanieczyszczeniami wody, a brak zaworów z filtrami siatkowymi powoduje wygaśnięcie gwarancji.

Narzędzia i materiały

Przygotuj: klucz do nakrętki mocującej, dwa klucze płaskie lub nastawne do nakrętek wężyków (jednym kontrujesz zawór), wiadro i ściereczkę.

Przepłucz instalację

Przed podłączeniem baterii przepłucz instalację wodociągową: odkręć zawory nad wiadrem i spuść wodę z rur, aż będzie czysta. Zanieczyszczenia, które zostaną w rurach, trafią potem do sitek i głowic baterii.

6 Montaż

Montaż baterii w otworze, podłączenie wody ciepłej, zimnej i filtrowanej oraz kontrola szczelności.

Poniżej opisano kolejność montażu baterii dwuobwodowej Blue Water. Rysunki przy krokach są poglądowe – kształt korpusu i elementów mocujących Twojej baterii może się od nich różnić.

01

Przepłucz instalację i zakręć wodę

Jeśli instalacja nie była jeszcze płukana, przepłucz ją nad wiadrem. Następnie zamknij dopływ wody do zlewozmywaka.



02

Przygotuj baterię

Rozpakuj baterię i przygotuj elementy mocujące z zestawu. Jeśli są nakręcone na spód baterii, zdejmij je i zapamiętaj ich kolejność – założysz je ponownie od spodu blatu.

- Jeśli wężyki nie są wkręcone w spód korpusu, wkręć je ręcznie, z wyczuciem, w odpowiednie gniazda.
- Sprawdź, czy uszczelka podstawy korpusu jest na swoim miejscu.

03

Włóż baterię w otwór

Przełóż wężyki przez otwór w blacie lub zlewozmywaku i ustaw baterię tak, aby dźwignia mieszacza była z prawej, a dźwignia wody filtrowanej z lewej strony.

04

Przykręć baterię od spodu

Od spodu załóż elementy mocujące w tej samej kolejności, w jakiej były założone na baterii, i dokręć nakrętkę, aż bateria będzie stabilna.

> Przed ostatecznym dokręceniem sprawdź z góry, czy bateria stoi prosto, a dźwignia mieszacza może swobodnie odchylać się do przodu.

05

Podłącz wężyki do zaworów kątowych

Przykręć wężyki wody ciepłej i zimnej do zaworów kątowych z filtrami siatkowymi: ciepłą po lewej, zimną po prawej stronie (stojąc przed baterią). Sprawdź, czy w nakrętkach wężyków są gumowe uszczelki.

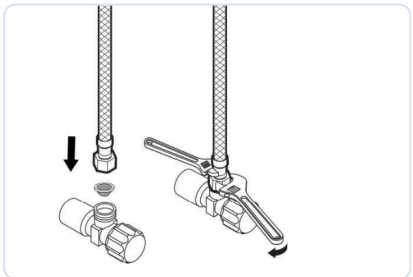

- Prowadź wężyki łagodnymi łukami – nie mogą być załamane ani skręcone.
- Nakrętkę dokręć kluczem z wyczuciem, przytrzymując korpus zaworu drugim kluczem, aby nie przekręcić zaworu na rurze.

06

Podłącz wodę filtrowaną

Połącz wężyk wody filtrowanej z przewodem wyjściowym filtra za pomocą szybkozłączki.

- Wsuń przewód do oporu – prawidłowe połączenie potwierdza wyczuwalne „kliknięcie”.
- Podłącz przewód z wyjścia wody czystej filtra, nigdy z instalacji wody z sieci.

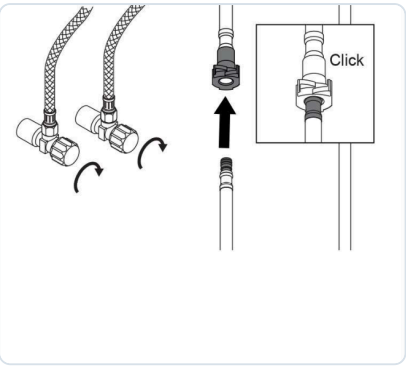

Kontrola szczelności

01

Odkręć wodę na próbę

Otwórz zawory kątowe i filtr. Otwórz kolejno mieszacz i zawór wody filtrowanej.

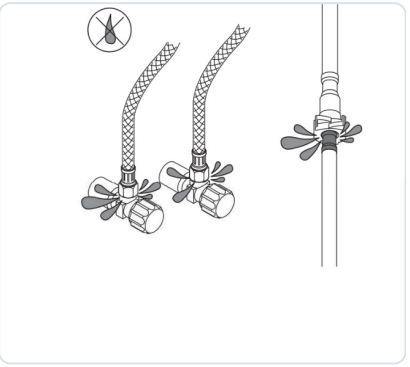

02

Sprawdź połączenia

Obejrzyj wszystkie połączenia pod zlewem: nakrętki wężyków na zaworach, szybkozłączkę, połączenie z filtrem i podstawę baterii.

- Jeśli połączenie gwintowane przecieka, zamknij zawór, sprawdź uszczelkę i dokręć nakrętkę z wyczuciem.
- Jeśli przecieka szybkozłączka, wysuń przewód, sprawdź, czy jest prosto ucięty i czysty, i wsuń go ponownie do oporu.

03

Sprawdź ponownie po kilku godzinach

Podłóż suchy ręcznik papierowy pod połączenia i sprawdź po kilku godzinach, czy nie pojawiły się krople.

7 Pierwsze uruchomienie

Płukanie baterii po montażu i sprawdzenie działania obu obwodów.

Przed pierwszym użyciem przepłucz baterię. Producent zaleca płukanie z odkręconym perlatorem – dzięki temu drobiny rdzy i kamienia z rur nie zatkają jego sitek.

01 **Odkręć perlator**

Odkręć perlator z wylotu wody z sieci na końcu wylewki.

02 **Przepłucz baterię**

Otwórz mieszacz i puść strumień wody (ciepłej i zimnej) na około **60 sekund**.

- Ustaw dźwignię kolejno w obu skrajnych położeniach, aby przepłukać zarówno dopływ wody ciepłej, jak i zimnej.

03 **Wkręć perlator**

Zamknij mieszacz i wkręć perlator z powrotem na miejsce.

04 **Przepłucz tor wody filtrowanej**

Otwórz zawór wody filtrowanej i spuść wodę z nowego filtra tak, jak wymaga jego instrukcja (np. pierwsze napełnienia zbiornika systemu odwróconej osmozy wylewa się do zlewu).

Sprawdzenie działania

- [ ] Mieszacz otwiera się i zamyka płynnie, a temperatura zmienia się od zimnej do ciepłej.
- [ ] Z wylotu wody z sieci płynie równy, napowietrzony strumień.
- [ ] Po otwarciu zaworu wody filtrowanej woda wypływa tylko z wylotu wody filtrowanej, a po zamknięciu wypływ ustaje.
- [ ] Pod zlewem nie ma przecieków.

KIEDY WODA JEST GOTOWA DO PICIA

Woda z wylotu wody filtrowanej nadaje się do picia, gdy filtr zostanie uruchomiony i przepłukany zgodnie z jego instrukcją. Sama bateria nie wymaga ustawień ani zasilania.

8 Obsługa i użytkowanie

Otwieranie wody z sieci, regulacja temperatury, pobór wody filtrowanej i przerwy w użytkowaniu.

Elementy obsługowe

Otwieranie wody z sieci	**Duża dźwignia mieszacza z prawej strony korpusu: w pozycji pionowej bateria jest zamknięta. Odchyl dźwignię do przodu, aby otworzyć przepływ.**
Temperatura	**Obracaj dźwignię na boki – jedna skrajna pozycja odpowiada wodzie ciepłej, druga zimnej. Jeśli kierunki są odwrotne niż oczekujesz, sprawdź, czy wężyki ciepłej i zimnej wody nie zostały zamienione.**
Woda filtrowana	**Mała dźwignia z lewej strony korpusu otwiera i zamyka wypływ wody filtrowanej z osobnego wylotu wylewki.**

Codzienne użytkowanie

- Dźwignie przestawiaj płynnie, bez uderzania w skrajne położenia – głowice ceramiczne nie wymagają siły.
- Po skorzystaniu z wody filtrowanej zawsze zamykaj jej zawór. Wylot wody filtrowanej służy tylko do napełniania naczyń – nie myj pod nim naczyń.
- Wylewkę obracaj ręką, trzymając ją przy korpusie lub w połowie długości, nie za końcówkę.
- Strumień wody filtrowanej z systemu odwróconej osmozy jest słabszy niż z sieci – to normalne. Wydajność zależy od filtra i zapasu wody w jego zbiorniku.
- Gorąca woda (do 90 °C) może poparzyć – przed podstawieniem rąk sprawdź temperaturę strumienia.

Przerwy w użytkowaniu

Po dłuższej przerwie (np. po urlopie) przed użyciem przepłucz baterię przez chwilę silnym strumieniem wody z sieci, a tor wody filtrowanej – zgodnie z instrukcją filtra. Jeśli bateria ma pozostać w nieogrzewanym pomieszczeniu, w którym temperatura może spaść poniżej 0 °C, zamknij zawory i spuść wodę z baterii i wężyków – producent nie dopuszcza pracy baterii w takich warunkach.

9 Konserwacja i czyszczenie

Harmonogram, czyszczenie perlatorów i powierzchni, pielęgnacja wykończenia i wymiana wężyków.

KIEDY	CZYNNOŚĆ
Regularnie (zależnie od twardości i czystości wody)	Odkręcenie i oczyszczenie perlatorów z kamienia, rdzy i innych zanieczyszczeń.
Przy dużym zanieczyszczeniu perlatora	Wymiana perlatora na nowy.
Na bieżąco, po użyciu	Mycie powierzchni czystą wodą i wycieranie do sucha miękką ściereczką.
Gdy pojawia się osad z kamienia	Usunięcie osadu wodą z octem (bez środków do szorowania i szczotek).
Po 1 roku użytkowania	Wymiana elastycznych wężyków przyłączeniowych.
Zgodnie z instrukcją filtra	Wymiana wkładów i dezynfekcja filtra; płukanie toru wody filtrowanej.
Okresowo	Kontrola połączeń pod zlewem i stabilności mocowania baterii.

Czyszczenie perlatora

01 Zamknij baterię

Zamknij mieszacz i zawór wody filtrowanej.

02 Odkręć perlator

Odkręć perlator z wylotu na końcu wylewki ręką. Jeśli siedzi mocno, owiń go ściereczką, aby nie porysować powłoki.

03 Oczyść sitka

Wypłucz perlator pod bieżącą wodą i usuń z sitek piasek, rdzę i inne ciała obce.

- Osad z kamienia rozpuść, zanurzając perlator w wodzie z octem, a następnie dokładnie go wypłucz.
- Nie przepychaj sitek ostrymi narzędziami – uszkodzony perlator wymień.

04 Wkręć perlator

Wkręć perlator na miejsce ręką i sprawdź, czy strumień jest równy.

05 Wymień, jeśli trzeba

Jeśli perlator jest mocno zanieczyszczony, uszkodzony albo strumień pozostaje nierówny, wymień go na nowy.

Czyszczenie powierzchni baterii

- [ ] Myj baterię czystą wodą i wycieraj do sucha miękką ściereczką.
- [ ] Nie dopuszczaj do narastania osadu z kamienia – usuwaj go na bieżąco wodą z octem, potem spłucz czystą wodą i wytrzyj do sucha.

- × Nie używaj środków do szorowania, mleczek, proszków, past polerskich, druciaków ani szczotek.
- × Nie stosuj środków do udrażniania rur, wybielaczy i silnych środków chemicznych w pobliżu baterii – rozpryski mogą uszkodzić powłokę.

Pielęgnacja wykończenia w kolorze mosiądzu antycznego

Mosiądz antyczny to powłoka dekoracyjna; producent obejmuje ją 2-letnią gwarancją (chrom – 5 lat). Nie poleruj jej pastami do metali ani środkami do mosiądzu – usuną lub odbarwią warstwę dekoracyjną. Wystarczy czysta woda, miękka ściereczka i wytarcie do sucha; osad z kamienia usuwaj wyłącznie wodą z octem.

Wymiana wężyków przyłączeniowych

Producent zaleca wymianę elastycznych wężyków przyłączeniowych po roku użytkowania. Stosuj wężyki przeznaczone do tej baterii (części zamienne Blue Water).

01 **Zamknij dopływ wody**

Zamknij zawory kątowe i otwórz mieszacz, aby zlikwidować ciśnienie w baterii.

02 **Odłącz stary wężyk**

Odkręć nakrętkę wężyka od zaworu kątowego, a następnie wykręć wężyk z korpusu baterii.

- Wykręcenie wężyków z korpusu może wymagać odkręcenia mocowania i uniesienia baterii – wtedy wykonaj czynności montażu w odwrotnej kolejności.

03 **Zamontuj nowy wężyk**

Wkręć nowy wężyk w korpus ręcznie, z wyczuciem, i przykręć go do zaworu z nową uszczelką.

04 **Sprawdź szczelność**

Otwórz zawory i sprawdź połączenia jak po montażu.

Filtr wody i tor wody filtrowanej

Jakość wody z wylotu wody filtrowanej zależy od filtra. Wymieniaj jego wkłady i wykonuj dezynfekcję zgodnie z instrukcją filtra. Po każdej wymianie wkładów lub dezynfekcji spuść przez baterię tyle wody, ile wymaga instrukcja filtra.

Przechowywanie

Zdemontowaną baterię opróżnij z wody i przechowuj w oryginalnym opakowaniu, w suchym miejscu, w którym temperatura nie spada poniżej 0 °C. Przed ponownym montażem sprawdź uszczelki.

10

Rozwiązywanie problemów

Najczęstsze objawy, ich przyczyny i sposoby usunięcia.

OBJAW	MOŻLIWA PRZYCZYNA	ROZWIĄZANIE
Słaby, nierówny lub rozpryskujący się strumień z sieci	Zanieczyszczony lub zakamieniony perlator.	Odkręć i oczyść perlator; mocno zanieczyszczony wymień.
Słaby strumień wody ciepłej lub zimnej	Zatkane sitko filtra siatkowego w zaworze kątowym; zawór niecałkowicie otwarty; załamany wężyk.	Oczyść sitko zaworu, otwórz zawór do końca, popraw ułożenie wężyka.
Z wylotu wody filtrowanej woda nie płynie lub płynie słabo	Zamknięty zawór wyjściowy filtra; pusty zbiornik systemu odwróconej osmozy; zużyte wkłady; załamany przewód.	Sprawdź filtr zgodnie z jego instrukcją, otwórz zawory, wymień wkłady, popraw ułożenie przewodu.
Woda filtrowana ma nietypowy smak lub zapach	Zużyte wkłady filtra; filtr nieużywany przez dłuższy czas; nowy filtr nie został przepłukany.	Przepłucz tor wody filtrowanej; wymień wkłady i zdezynfekuj filtr wg jego instrukcji.
Przeciek na połączeniu wężyka z zaworem kątowym	Brak lub uszkodzenie uszczelki; za słabo dokręcona nakrętka.	Zamknij zawór, sprawdź uszczelkę, dokręć nakrętkę z wyczuciem, kontrując zawór drugim kluczem.
Przeciek na szybkozłączce	Przewód niewsunięty do oporu, krzywo ucięty lub zabrudzony.	Wysuń przewód, sprawdź końcówkę i wsuń go ponownie do oporu.
Woda pod podstawą baterii na blacie	Przesunięta uszczelka podstawy; poluzowane mocowanie.	Zamknij zawory, popraw uszczelkę i dokręć mocowanie od spodu.
Bateria chwieje się lub obraca na blacie	Poluzowana nakrętka mocująca.	Dokręć mocowanie od spodu blatu.
Woda kapie z wylotu przy zamkniętej dźwigni	Zanieczyszczenia (piasek, kamień, rdza) uszkodziły płytki głowicy ceramicznej.	Skontaktuj się z serwisem; sprawdź, czy na zasilaniu są zawory z filtrami siatkowymi.
Dźwignia wody filtrowanej nie zamyka wody lub obraca się ciężko	Zanieczyszczenie lub zużycie głowicy wody filtrowanej.	Nie używaj siły; skontaktuj się z serwisem.
Woda ciepła i zimna są zamienione	Wężyki przykręcone odwrotnie do zaworów.	Zamień wężyki: ciepła po lewej, zimna po prawej stronie.

OBJAW	MOŻLIWA PRZYCZYNA	ROZWIĄZANIE
Szum, uderzenia w instalacji, wycieki przy wysokim ciśnieniu	Ciśnienie w instalacji wyższe niż 6 atm.	Zamontuj reduktor ciśnienia przed baterią.
Plamy i zacieki na powierzchni	Osad z twardej wody; niewłaściwe środki czyszczące.	Myj czystą wodą, osad usuń wodą z octem, wycieraj do sucha.
Dźwignia uderza w ścianę lub półkę	Bateria obrócona w otworze.	Ustaw baterię tak, aby dźwignia odchylała się do przodu – w stronę zlewozmywaka.

Kiedy wezwać serwis

Jeśli bateria przecieka z korpusu, głowica nie zamyka wody albo dźwignie pracują z oporem, nie rozbieraj baterii – naprawa przez osoby nieupoważnione kończy gwarancję. Zgłoś usterkę sprzedawcy (sklep FILTRY) lub bezpośrednio do serwisu Blue Water Polska (rozdział „Gwarancja, serwis i utylizacja”). Problemy z ilością i jakością wody filtrowanej rozwiązuj zgodnie z instrukcją filtra.

11 Części zamienne i eksploatacyjne

Części eksploatacyjne baterii i elementy instalacji, które kupuje się osobno.

CZĘŚĆ	ZASTOSOWANIE	OKRES WYMIANY / UWAGI
Perlator	Wylot wody z sieci i wylot wody filtrowanej	Czyszczenie regularnie; wymiana przy dużym zanieczyszczeniu. Nie podlega gwarancji.
Wężyki przyłączeniowe	Woda ciepła, zimna i filtrowana	Wymiana po 1 roku użytkowania.
Uszczelki (uszczelniacze)	Połączenia wężyków, podstawa baterii	Wymiana przy przeciekach i przy wymianie wężyków.
Głowica ceramiczna	Mieszacz, zawór wody filtrowanej	Wymiana przez serwis.
Dźwignia (rączka) / przełącznik	Elementy obsługowe	Wymiana przy uszkodzeniu.
Wylewka kuchenna	Wylewka obrotowa	Element eksploatacyjny – wyłączony z gwarancji.
Komplet mocowań	Mocowanie baterii do blatu	Przy ponownym montażu, gdy elementy są zużyte.
Pierścień, zaślepki	Elementy korpusu	Przy uszkodzeniu.

Blue Water Polska oferuje części zamienne do wszystkich modeli swoich baterii. Producent nie publikuje kodów katalogowych części – zamawiając je u sprzedawcy lub bezpośrednio u importera, podaj model (**TIVOLI**), wykończenie (**mosiądz antyczny**) i kod EAN baterii (**5901730615975**).

TYLKO ORYGINALNE CZĘŚCI
Gwarancja wygasa, jeśli baterię naprawiano przy użyciu części obcego pochodzenia lub przez osoby nieupoważnione.

Elementy instalacji kupowane osobno

- Zawory kątowe z filtrami siatkowymi (2 szt. – woda ciepła i zimna).
- Reduktor ciśnienia – jeśli ciśnienie w instalacji przekracza 6 atm.
- Urządzenie do filtrowania wody z wkładami eksploatacyjnymi.

12 Gwarancja, serwis i utylizacja

Warunki gwarancji producenta, reklamacje, kontakt z serwisem i utylizacja.

Gwarancja producenta

- Importer baterii Blue Water udziela **5 lat gwarancji** na korpus, szczelność baterii i sprawne działanie głowicy ceramicznej.
- Powłoka Twojej baterii (**mosiądz antyczny**) jest objęta gwarancją **2-letnią** – 5 lat dotyczy tylko powłok chrom, satyna i inox.
- Gwarancja dotyczy baterii użytkowanej w gospodarstwie domowym i obowiązuje na terytorium Polski. Według karty gwarancyjnej przysługuje przy zakupie przez osobę fizyczną (nie firmę).
- Okres gwarancji liczy się od daty zakupu z dowodu zakupu, wpisanej do karty gwarancyjnej. Wymiana baterii lub jej części nie rozpoczyna nowego okresu gwarancji.
- Wady ujawnione w okresie gwarancji gwarant usuwa na swój koszt w ciągu 14 dni od otrzymania pisemnego zgłoszenia; sam decyduje o sposobie i miejscu naprawy.

Warunki zachowania gwarancji

- [ ] Montaż wykonuje wykwalifikowany instalator, a na zasilaniu są zawory z filtrami siatkowymi.
- [ ] Karta gwarancyjna ma datę sprzedaży, pieczątkę sprzedawcy i podpis nabywcy – bez nich jest nieważna.
- [ ] Karta gwarancyjna jest przechowywana razem z dowodem zakupu – jej utrata powoduje wygaśnięcie gwarancji, a duplikatów producent nie wystawia.
- [ ] Bateria jest dostępna do naprawy – ewentualny demontaż zabudowy wykonuje i opłaca użytkownik.
- [ ] Naprawy wykonuje wyłącznie serwis, z użyciem oryginalnych części.
- [ ] Wężyki przyłączeniowe są wymieniane po roku użytkowania.

Czego gwarancja nie obejmuje

- Części eksploatacyjnych, które karta gwarancyjna wyłącza z gwarancji (m.in. węży i wylewek kuchennych), a także perlatorów.
- Usterek głowicy spowodowanych zanieczyszczeniami wody (piasek, kamień kotłowy, rdza).
- Usterek wynikających z wadliwego montażu, niewłaściwej eksploatacji oraz uszkodzeń mechanicznych.
- Czynności eksploatacyjnych, takich jak konserwacja i czyszczenie, które użytkownik wykonuje sam i na własny koszt.
- Uszkodzeń powierzchni i braków w zestawie zgłoszonych po zakupie, a nie przy odbiorze.

Jak zgłosić reklamację

Reklamację zgłoś pisemnie w punkcie zakupu (sklep FILTRY) albo bezpośrednio w serwisie gwaranta. Dołącz kopię dowodu zakupu, ważną kartę gwarancyjną, opis usterki i dane kontaktowe. Baterię można też wysłać pocztą do punktu serwisowego razem z kartą gwarancyjną i dowodem zakupu. Jeśli gwarant zdecyduje o naprawie w punkcie

serwisowym, dostarcz baterię – po uzgodnieniu z gwarantem i na jego koszt – odpowiednio zabezpieczoną na czas transportu. Przy nieuzasadnionej reklamacji koszty jej obsługi ponosi użytkownik. Gwarancja nie wyłącza uprawnień, które przysługują Ci wobec sprzedawcy z mocy przepisów.

Serwis i importer

Blue Water Polska Denis Łukjanow, Babice Nowe, ul. Ogrodnicza 7, 05-082 Stare Babice; dział serwisu: tel. 22 721 13 12 lub 22 721 13 11, e-mail serwis@bluewater.pl; biuro@bluewater.pl, www.bluewater.pl.

Utylizacja

- Zużytą baterię oddaj do punktu selektywnej zbiórki odpadów (PSZOK) lub do skupu złomu metali – nie wyrzucaj jej do odpadów zmieszanych.
- Wężyki, uszczelki i perlatory wyrzuć zgodnie z zasadami segregacji obowiązującymi w Twojej gminie.
- Karton wrzuć do pojemnika na papier, a folie i woreczki – do pojemnika na tworzywa sztuczne.

13

Karta serwisowa i kontakt

Zapisuj montaż, wymiany wkładów i przeglądy — ułatwi to serwis i ewentualną reklamację.

DANE URZĄDZENIA

MODEL

NUMER SERYJNY

DATA ZAKUPU / MONTAŻU

INSTALATOR / PIECZĄTKA

HISTORIA OBSŁUGI

DATA	CZYNNOŚĆ / WYMIENIONY WKŁAD	PODPIS

DOKUMENTACJA

Blue Water – strona produktu TIVOLI (kopia archiwalna: opis, rysunek wymiarowy), katalog 2025/2026, karta gwarancyjna baterii Blue Water

Dokumentacja źródłowa (web.archive.org)

Karta produktu w filtry-wody.pl

KONTAKT ZE SPRZEDAWCĄ

FILTRY Sp. z o.o.
ul. Piotra Bardowskiego 1
35-005 Rzeszów
tel. +48 515 901 301
sklep@filtry-wody.pl · filtry-wody.pl

Niniejsza instrukcja została opracowana przez FILTRY Sp. z o.o. na podstawie danych technicznych urządzenia (Blue Water) dostępnych w chwili wydania; zasady ogólne opisano jako takie. W razie rozbieżności obowiązują dane z tabliczki znamionowej oraz dokumentacja producenta właściwa dla danego egzemplarza. Montaż elektryczny i hydrauliczny wykonuj zgodnie z obowiązującymi przepisami.