ODWRÓCONA OSMOZA ZE ZBIORNIKIEM



BLUEWATER

Cleone PurityPlus

Instrukcja obsługi, montażu i konserwacji

System odwróconej osmozy pod zlew z pompą, membraną 50 GPD, trzema wkładami wstępnymi, lampą UV 6 W i zintegrowanym filtrem mineralnym.

50 GPD
membrana RO, ok. 189 l/dobę

1,2–7 bar
ciśnienie wody zasilającej

UV 6 W
lampa UV w filtracji końcowej

SPIS TREŚCI

1	Informacje ogólne	02
2	Bezpieczeństwo	04
3	Dane techniczne	06
4	Budowa i zasada działania	08
5	Przygotowanie do montażu	13
6	Montaż	15
7	Pierwsze uruchomienie	19
8	Obsługa i użytkowanie	23
9	Konserwacja i wymiana wkładów	25
10	Rozwiązywanie problemów	34
11	Części zamienne i eksploatacyjne	36
12	Gwarancja, serwis i utylizacja	37
13	Karta serwisowa i kontakt	39

FILTRY Sp. z o.o.
ul. Piotra Bardowskiego 1, 35-005 Rzeszów
tel. +48 515 901 301 · sklep@filtry-wody.pl

Wydanie 2.0 · październik 2026
FW-IN-BLUEWATER-CLEONE-PURITYPLUS
Zachowaj instrukcję na czas użytkowania urządzenia.

1 Informacje ogólne

Przeczytaj instrukcję przed montażem i pierwszym uruchomieniem. Zachowaj ją na cały okres użytkowania urządzenia.

Instrukcja dotyczy urządzenia do oczyszczania wody **Bluewater Cleone PurityPlus** (numer produktu 91-134-0743) – kompaktowego systemu odwróconej osmozy montowanego pod zlewem. Urządzenie ma zintegrowaną pompę wspomagającą, membranę 50 GPD, trzy wkłady filtracji wstępnej, lampę UV o mocy 6 W, zintegrowany filtr mineralny oraz zewnętrzny zbiornik wody czystej i osobny kran wody czystej.

Instrukcja opisuje bezpieczny montaż, pierwsze uruchomienie, codzienne użytkowanie, konserwację i postępowanie w razie usterki. Podstawą jest dokumentacja szwedzkiego producenta Bluewater – pełna instrukcja użytkownika (Complete User Manual), instrukcja obsługi (Owner's Manual), karty katalogowe i katalog części Cleone. Językiem oryginału jest angielski. Rysunki producenta korzystają z kodu barw przyłączy, dlatego instrukcję najlepiej drukować w kolorze.

Przeznaczenie

Cleone jest urządzeniem do uzdatniania wody przeznaczonym do użytku w gospodarstwie domowym, wewnątrz budynku. Służy wyłącznie do oczyszczania zimnej wody wodociągowej na potrzeby domowe – do picia oraz przygotowywania napojów i posiłków. Każde inne zastosowanie, w tym użytek poza gospodarstwem domowym, producent uznaje za niezgodne z przeznaczeniem, co automatycznie unieważnia gwarancję.

Urządzenie zasila jeden punkt poboru – kran wody czystej. Według karty katalogowej Cleone nie jest przystosowane do podłączania urządzeń AGD (np. lodówek z kostkarką lub ekspresów z przyłączem wody). Wskazówka producenta: urządzenie pracuje najwydajniej w dłuższych cyklach – zamiast pojedynczej szklanki napełnij od razu dzbanek.

Wersja PurityPlus ma w filtracji końcowej lampę UV i filtr mineralny, który wzbogaca oczyszczoną wodę w wapń i magnez. Producent wskazuje ją jako dobry wybór, gdy woda zasilająca zawiera podwyższoną ilość bakterii. Jednocześnie zastrzega, że żadnego modelu Cleone nie wolno zasilać wodą niebezpieczną mikrobiologicznie ani wodą o nieznanej jakości mikrobiologicznej – przy ujęciu własnym najpierw wykonaj badanie wody.

Zawartość zestawu

ELEMENT	OPIS / UWAGI
Urządzenie Bluewater Cleone PurityPlus	obudowa z pokrywą boczną; wewnątrz wkłady CL-20, CL-5 i CL-C, membrana 50 GPD, lampa UV 6 W i zintegrowany filtr mineralny, pompa wspomagająca i elektronika sterująca
Zasilacz	wejście 95–240 V~, 50/60 Hz, wyjście 24 V DC; wersja europejska z wtyczką typu C (EU)
Zbiornik wody czystej	zbiornik ciśnieniowy z zaworem; podstawa zbiornika – jeśli jest w zestawie
Kran wody czystej	kran przystosowany do wody po odwróconej osmozie, ze złączką do wężyka 1/4"

ELEMENT	OPIS / UWAGI
Zestaw instalacyjny	przyłącze wody zasilającej z zaworem, obejma odpływu, wężyki 1/4″ w kolorach pomarańczowym, czerwonym, żółtym i niebieskim, zatrzaski zabezpieczające złączek
Dokumentacja	instrukcja obsługi

Skład zestawu instalacyjnego (np. rodzaj przyłącza wody zasilającej, podstawa zbiornika) zależy od wersji zestawu. Braki lub uszkodzenia zgłoś sprzedawcy przed montażem.

Symbole i oznaczenia

- **Uwaga** – warunki, które mogą spowodować uszkodzenie urządzenia, szkodę lub zagrożenie. Nie kontynuuj pracy, dopóki nie spełnisz wszystkich warunków.
- **Informacja** – wskazówki ważne dla bezawaryjnego i optymalnego użytkowania Cleone.
- **Przekreślony kosz** – urządzenie elektryczne; po zużyciu oddaj je do punktu zbiórki zużytego sprzętu elektrycznego i elektronicznego.
- **Znak WQA** – urządzenie certyfikowane przez Water Quality Association według normy NSF/ANSI 58.
- **Znak ETL Listed** – urządzenie niezależnie przebadane i spełniające wymagania obowiązującej normy.
- **Pozycje 0 i 1 na rysunkach** – 0 oznacza wyłączony włącznik albo zamknięty zawór lub kran, 1 – włączony włącznik albo otwarty zawór lub kran.

Ważne pojęcia

- **Odwrócona osmoza (RO)** – oczyszczanie wody przez półprzepuszczalną membranę, która zatrzymuje większość rozpuszczonych soli i zanieczyszczeń; zatrzymane substancje odpływają z wodą do kanalizacji.
- **Membrana 50 GPD** – membrana o nominalnej wydajności 50 galonów, czyli ok. 189 litrów wody czystej na dobę.
- **Woda czysta** – woda oczyszczona przez Cleone, gromadzona w zbiorniku i pobierana z kranu wody czystej.
- **Woda odpływowa** – woda z zatrzymanymi zanieczyszczeniami oraz woda z płukania membrany, odprowadzana do kanalizacji.
- **Odzysk i odrzut** – odzysk to część wody zasilającej, która staje się wodą czystą (w Cleone ok. 25% przy 15 °C); odrzut to procent soli zatrzymywanych przez membranę (93–99%).
- **Tryb czuwania** – stan, w którym zbiornik jest pełny i urządzenie nie oczyszcza wody; membrana jest wtedy okresowo płukana.
- **Poduszka powietrzna** – sprężone powietrze w zbiorniku, które wypycha wodę do kranu; przy pustym zbiorniku jej ciśnienie powinno wynosić ok. 0,5 bar.
- **Szybkozłączka i zatrzask** – złączka, do której wsuwa się wężyk 1/4″; czerwony zatrzask zabezpieczający blokuje pierścień zaciskowy przed przypadkowym wciśnięciem.
- **Lampa UV** – promiennik ultrafioletu (6 W) w filtracji końcowej, dezynfekujący wodę; zawiera rtęć.

2 Bezpieczeństwo

Zasady bezpiecznego montażu i użytkowania według producenta. Ich nieprzestrzeganie grozi uszkodzeniem urządzenia, zalaniem lub utratą gwarancji.



Tylko oryginalny zasilacz

Zasilaj Cleone wyłącznie oryginalnym zasilaczem Bluewater – inny może uszkodzić elektronikę. Zasilacza z uszkodzonym przewodem nie używaj; wymianę zleć elektrykowi.



Woda i wilgoć

Nie stawiaj urządzenia w wodzie i nie zanurzaj go. Zasilacz umieść w suchym miejscu, chronionym przed wilgocią i dostępem wody.



Ciśnienie 1,2–7 bar

Podłączaj urządzenie tylko do instalacji o ciśnieniu 1,2–7 bar. Przy sieci publicznej instalacja musi mieć zabezpieczenie przed przepływem zwrotnym.



Tylko zimna woda

Przyłącze wody zasilającej wykonaj wyłącznie na instalacji wody zimnej. Temperatura wody zasilającej: 2–38 °C.



Woda bezpieczna mikrobiologicznie

Nie zasilaj Cleone wodą niebezpieczną mikrobiologicznie ani wodą o nieznanej jakości mikrobiologicznej.



Nie pij pierwszej wody

Po montażu, dezynfekcji i wymianie membrany wylej 4 pełne zbiorniki wody – ta woda nie nadaje się do picia.



Dzieci

Urządzenie mogą obsługiwać dzieci od 8 lat i osoby o ograniczonych zdolnościach – pod nadzorem lub po instruktażu. Dzieci nie mogą się nim bawić ani go czyścić bez nadzoru.



Środek dezynfekujący

Środek dezynfekujący jest niebezpieczny. Przechowuj go poza zasięgiem dzieci i dokładnie myj ręce po każdym użyciu.



Nic na urządzeniu

Nie stawiaj ani nie przechowuj przedmiotów na Cleone. Urządzenie waży ok. 12,0 kg – ustaw je stabilnie na równym podłożu.



Lampa UV zawiera rtęć

Lampa UV zawiera rtęć i jest trująca. Wymieniaj ją przy wyłączonym urządzeniu, a zużytą oddaj do punktu wskazanego przez władze lokalne.

Instalacja zgodna z przepisami

- [ ] Montuj Cleone zgodnie z lokalnymi przepisami instalacyjnymi. Jeśli nie masz pewności, poproś o pomoc sprzedawcę lub dystrybutora Bluewater.
- [ ] Producent zaleca, aby montaż, serwis i naprawy wykonywali autoryzowani technicy, dystrybutorzy lub serwis Bluewater. Ani producent, ani dystrybutor nie odpowiadają za skutki nieprawidłowej, samodzielnej instalacji.
- [ ] Jeśli urządzenie jest podłączone do publicznej sieci wodociągowej, instalacja musi być zabezpieczona przed przepływem zwrotnym.

- [ ] Przed montażem upewnij się, że nie naruszasz warunków najmu, wymagań zarządcy budynku ani lokalnych przepisów budowlanych.

Wężyki i złączki

Nie odłączaj zewnętrznych wężyków wody i nie wykonuj przy nich prac poza czynnościami opisanymi w tej instrukcji. Jeśli wężyki trzeba odłączyć z innego powodu, zwróć się do sprzedawcy lub dystrybutora. Każdy wężyk musi być wsunięty do oporu, a złączka zabezpieczona czerwonym zatrzaskiem – nieszczelne połączenie może zalać szafkę.

Higiena i jakość wody

Membrana odwróconej osmozy jest fabrycznie zabezpieczona biobójczym roztworem konserwującym, który trzeba wypłukać. Dlatego wody z procedury kondycjonowania nie wolno pić ani używać. Podczas wymiany wkładów i membrany pracuj czystymi rękami i nie dotykaj wnętrza nowych wkładów.

Czyszczenie i ingerencja w urządzenie

- Nie czyść obudowy alkoholem, benzyną, kwasami organicznymi i nieorganicznymi ani silnymi środkami zasadowymi (np. skoncentrowanym płynem do mycia naczyń) – niszczą one powierzchnię.
- Nie używaj twardych, ostrych ani ściernych narzędzi.
- Nie naprawiaj i nie modyfikuj części urządzenia – może to spowodować nieprawidłowe działanie, obrażenia oraz szkody nieobjęte gwarancją.
- Nie stosuj nieoryginalnych wkładów i części – używaj wyłącznie oryginalnych części Bluewater.

Lampa UV

Lampa UV zawiera rtęć i jest trująca. Wymieniaj ją wyłącznie przy wyłączonym urządzeniu (włącznik w pozycji 0) i według procedury z rozdziału 9. Uszkodzonej ani zużytej lampy nie wyrzucaj z odpadami komunalnymi – zapytaj w urzędzie gminy o punkt, w którym można ją oddać.

W RAZIE WYCIEKU

Ustaw włącznik w pozycji 0, zamknij zawór wody zasilającej i zawór zbiornika, wytrzyj wodę i skontaktuj się ze sprzedawcą. Wbudowany system ochrony przed wyciekiem sam zatrzymuje urządzenie, gdy wykryje wodę na dnie obudowy.

3 Dane techniczne

Parametry urządzenia, wymagania dotyczące wody zasilającej i skuteczność oczyszczania według dokumentacji Bluewater.

Model	**Bluewater Cleone PurityPlus (numer produktu EU 91-134-0743)**
Technologia	**odwrócona osmoza (RO) ze zintegrowaną pompą wspomagającą**
Filtracja wstępna	**CL-20 – sedymentacyjny 20 µm; CL-5 – sedymentacyjny 5 µm; CL-C – granulowany węgiel aktywny**
Membrana	**odwróconej osmozy, 50 GPD**
Filtracja końcowa	**lampa UV 6 W; zintegrowany filtr mineralny**
Wydajność wody czystej	**189 l/dobę (50 GPD); dla egzemplarzy z numerem seryjnym od 911340243221261000 producent podaje 160 l/dobę**
Przepływ produkcji	**0,1 l/min (±0,01) przy 15 °C; 0,14 l/min (±0,02) przy 25 °C**
Odzysk	**25% (±5%) przy 15 °C; 30% (±5%) przy 25 °C**
Odrzut soli	**93–99%**
Redukcja zanieczyszczeń (karta katalogowa)	**sole rozpuszczone (TDS) 98%; miedź > 99%; cysty > 99%; fluorki > 98%; ołów > 99%; azotany > 98%; azotyny > 97%; mętność > 99%**
Zasilanie	**zasilacz 95–240 V~, 50/60 Hz; urządzenie 24 V DC**
Moc	**31 W (karta katalogowa: 23 W)**
Wymiary (szer. × gł. × wys.)	**215 × 380 × 416 mm**
Miejsce do instalacji (szer. × gł. × wys.)	**235 × 400 × 436 mm**
Masa	**12,0 kg; z opakowaniem 13,6 kg**
Zbiornik wody czystej	**ciśnieniowy, 12 l lub 17 l (zależnie od zestawu); ciśnienie powietrza przy pustym zbiorniku ok. 0,5 bar (7 psi)**
Pobór wody	**kran wody czystej w zestawie; inne krany muszą być przystosowane do wody RO**
Przyłącza	**szybkozłączki z kolorowymi pierścieniami na wężyk PE 1/4″**

Funkcje	**trzystopniowa filtracja wstępna, wskaźnik pracy systemu, kontrola jakości wody, pompa wspomagająca, inteligentne płukanie membrany, ochrona przed wyciekiem, automatyczne odcięcie wody, ochrona przed niskim ciśnieniem**
Certyfikaty	**WQA według NSF/ANSI 58; znak ETL Listed**

Wymagania dotyczące wody zasilającej

BEZPIECZEŃSTWO MIKROBIOLOGICZNE

Nie instaluj urządzenia, jeśli woda nie jest bezpieczna mikrobiologicznie lub jej jakość mikrobiologiczna nie jest znana.

PARAMETR	WYMAGANIE
Ciśnienie	1,2–7 bar (0,12–0,7 MPa; 17–102 psi)
Temperatura	2–38 °C (karta katalogowa: 2–35 °C)
TDS (suma substancji rozpuszczonych)	< 2000 mg/l
Przewodność (25 °C)	< 2600 µS/cm
Twardość	< 10 °dH
Żelazo Fe^{2+}	< 0,5 mg/l
Żelazo Fe^{3+}	< 0,3 mg/l
Mętność	< 1 FNU
Jakość mikrobiologiczna	woda bezpieczna mikrobiologicznie

Jeśli woda nie spełnia tych wymagań – zwłaszcza przy ujęciu własnym, wysokiej twardości, zawartości żelaza lub mętności – wkłady i membrana zużywają się znacznie szybciej, a urządzenie może sygnalizować spadek jakości wody. Wykonaj analizę wody i dobierz razem ze sprzedawcą uzdatnianie wstępne. Przy wodzie gorszej jakości producent zaleca częstszy serwis.

Wydajność w praktyce

- Wydajność membrany zależy od temperatury i ciśnienia wody: przy 15 °C urządzenie wytwarza ok. 0,1 l wody czystej na minutę, przy 25 °C – ok. 0,14 l/min. Przy wysokiej temperaturze wody przepływ może się różnić między egzemplarzami tego samego modelu.
- Przy odzysku 25% na każdy litr wody czystej przypadają ok. 3 litry wody odprowadzanej do kanalizacji.
- Woda czysta gromadzi się w zbiorniku; napełnienie pustego zbiornika trwa orientacyjnie ok. 2 godzin.

4 Budowa i zasada działania

Elementy urządzenia, przyłącza, sygnalizacja i funkcje automatyczne – z objaśnieniem numerów na rysunkach producenta.

Widok zewnętrzny

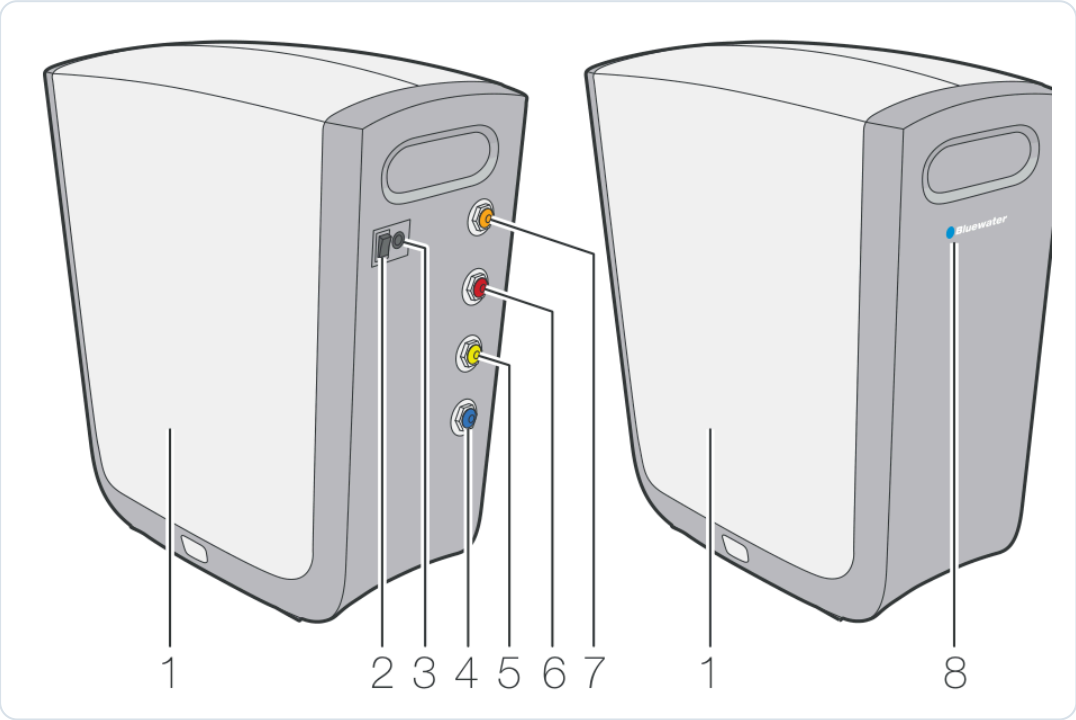

Rys. 1. Cleone – widok zewnętrzny: strona przyłączy (z lewej) i strona ze wskaźnikiem pracy (z prawej)

1 Pokrywa boczna	2 Włącznik zasilania
3 Gniazdo zasilania 24 V DC	4 Złącze wody czystej do kranu – NIEBIESKIE
5 Złącze zbiornika wody czystej – ŻÓŁTE	6 Złącze odpływu – CZERWONE
7 Złącze wody zasilającej – POMARAŃCZOWE	8 Wskaźnik pracy systemu (niebieska dioda)

Włącznik i wskaźnik pracy

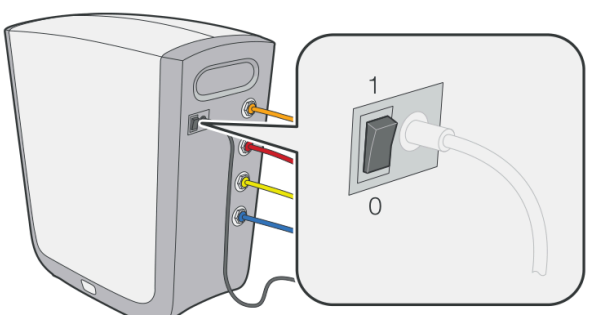

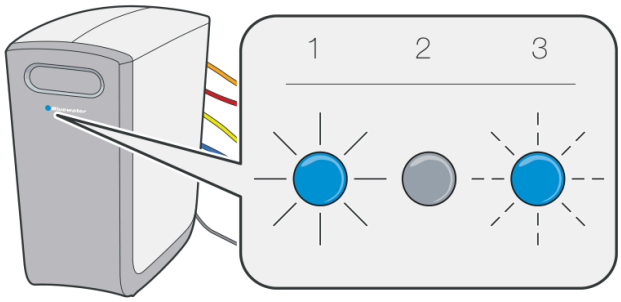

Rys. 2. Włącznik zasilania w pozycjach 1 i 0 (z lewej) oraz stany wskaźnika pracy 1–3 (z prawej)

Włącznik w pozycji 1 uruchamia urządzenie, w pozycji 0 – zatrzymuje oczyszczanie wody (wodę ze zbiornika można pobierać, dopóki się nie skończy). Wskaźnik pracy świeci, gdy urządzenie pracuje prawidłowo (stan 1), nie świeci, gdy jest wyłączone (stan 2), i miga, gdy wystąpił problem (stan 3) – znaczenie poszczególnych częstotliwości migania podaje tabela w rozdziale 8.

Widok wewnętrzny

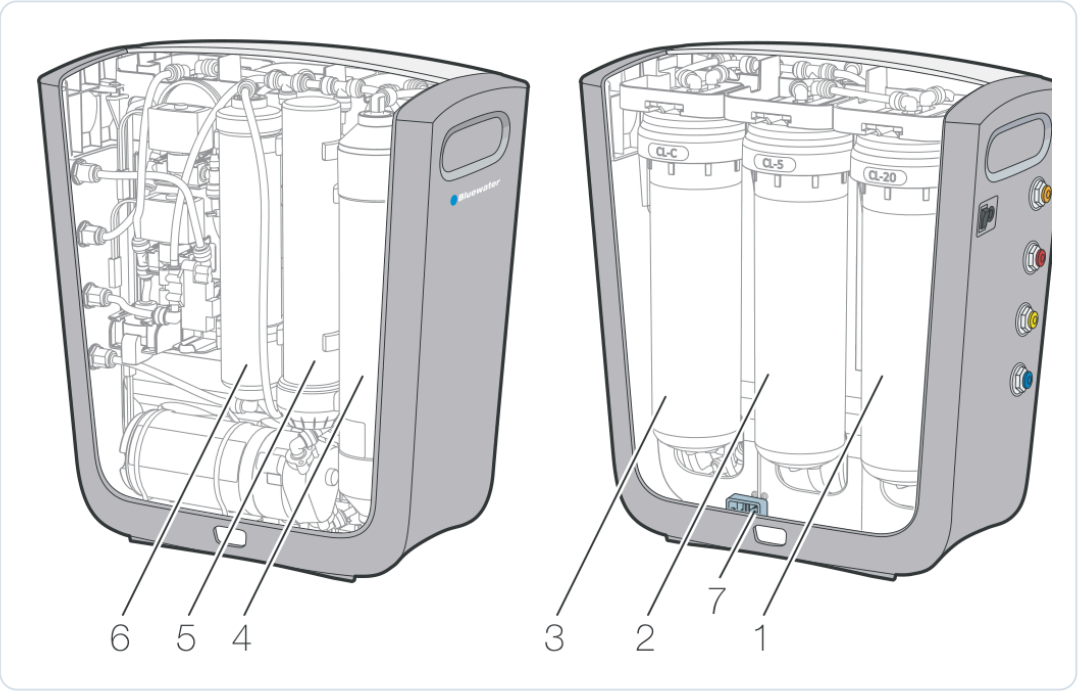

Rys. 3. Cleone – widok wewnętrzny po zdjęciu pokrywy bocznej

1. Wkład sedymentacyjny wstępny 20 µm (CL-20)
2. Wkład sedymentacyjny wstępny 5 µm (CL-5)
3. Wkład wstępny z węglem aktywnym (CL-C)
4. Membrana odwróconej osmozy
5. Lampa UV (w wersjach z filtrem węglowym – CL-Inline-C)
6. Zintegrowany filtr mineralny
7. Wyłącznik systemu ochrony przed wyciekiem (czujnik na dnie obudowy)

W wersji PurityPlus na pozycji 5 pracuje lampa UV, a na pozycji 6 – zintegrowany filtr mineralny. Ten sam korpus mają inne wersje Cleone (Classic, Balance, Ultra), które różnią się wyposażeniem pozycji 5 i 6; w PurityPlus nie ma filtra węglowego CL-Inline-C.

Przyłącza wody

Z boku urządzenia, pod włącznikiem, znajdują się cztery złącza wody. Pierścienie zaciskowe złączek i wężyki mają kolory, które ułatwiają prawidłowe podłączenie.

KOLOR	PRZYŁĄCZE	FUNKCJA
POMARAŃCZOWY	woda zasilająca	doprowadza do Cleone wodę z instalacji wodociągowej
CZERWONY	odpływ	odprowadza do kanalizacji wodę z zatrzymanymi zanieczyszczeniami i wodę z płukania membrany
ŻÓŁTY	zbiornik wody czystej	woda czysta gromadzi się w zbiorniku, zanim trafi do kranu
NIEBIESKI	woda czysta	doprowadza wodę czystą do kranu wody czystej

Układ instalacji

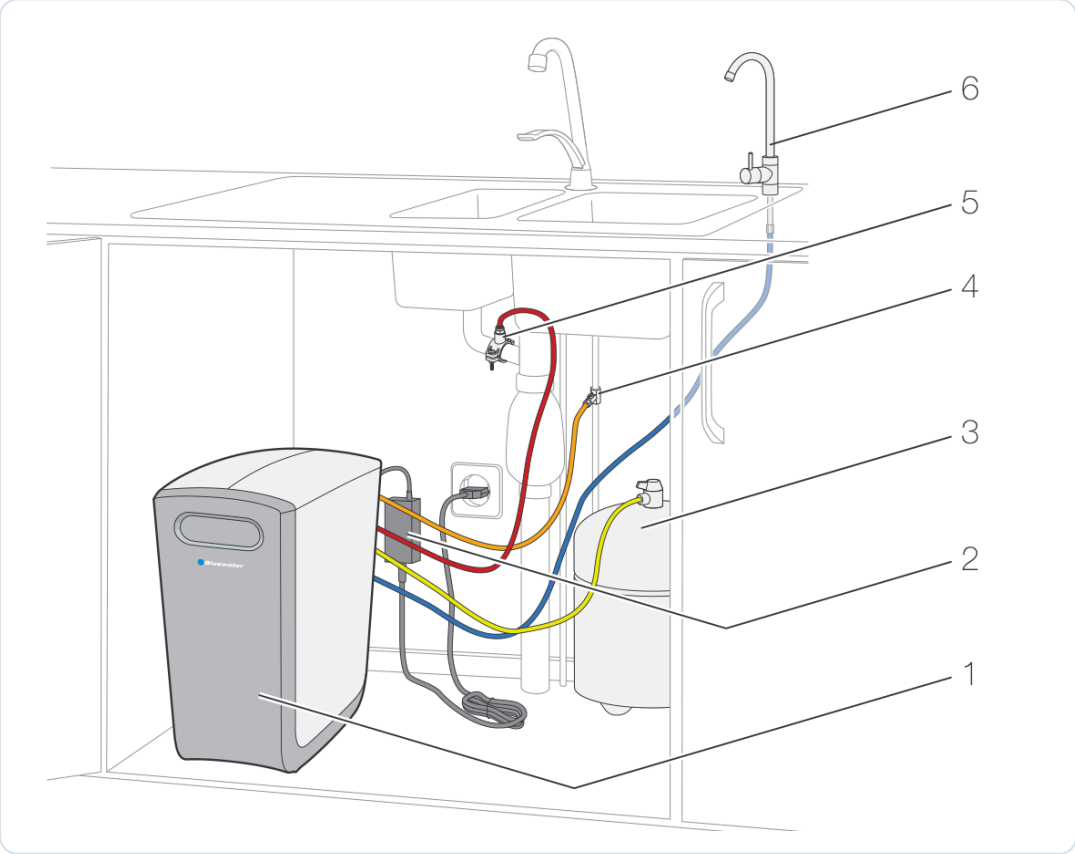

Rys. 4. Przykładowy układ instalacji pod zlewem

1 Urządzenie Bluewater Cleone	2 Zasilacz
3 Zbiornik wody czystej	4 Przyłącze wody zasilającej
5 Przyłącze odpływu (obejma na rurze spustowej)	6 Kran wody czystej

Droga wody

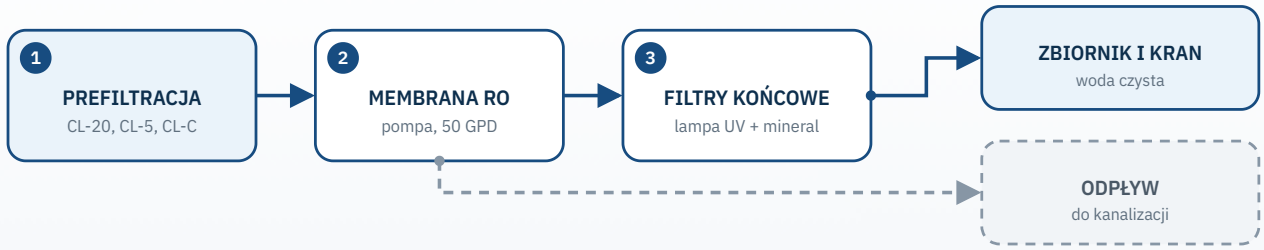

Uproszczony schemat. Woda czysta gromadzi się w zbiorniku ciśnieniowym (złącze żółte) i jest doprowadzana do kranu przez złącze niebieskie.

woda — odpływ

Cleone oczyszcza wodę w trzech etapach: filtracja wstępna, filtracja membranowa i filtracja końcowa. Wkłady CL-20 i CL-5 zatrzymują cząstki stałe, a wkład CL-C z węglem aktywnym usuwa chlor i związki organiczne, chroniąc membranę. Pompa wspomagająca podnosi ciśnienie wody przed membraną, która zatrzymuje większość rozpuszczonych substancji; zanieczyszczenia odpływają do kanalizacji (złącze czerwone).

Woda czysta jest gromadzona w zbiorniku. Gdy zbiornik jest pełny, Cleone przechodzi w tryb czuwania. Gdy poziom wody w zbiorniku spada, urządzenie otwiera dopływ wody zasilającej i ponownie zaczyna ją oczyszczać. W filtracji końcowej lampa UV dezynfekuje wodę, a filtr mineralny wzbogaca ją w wapń i magnez.

Funkcje automatyczne

- **Inteligentne płukanie membrany** – membrana jest regularnie płukana w trybie czuwania oraz przed i po każdym cyklu oczyszczania, dzięki czemu proces zawsze zaczyna się od świeżej wody, a membrana dłużej zachowuje sprawność.
- **Kontrola jakości wody** – proces oczyszczania jest stale monitorowany. Gdy jakość wody spada, wskaźnik pracy miga; jeśli problem trwa, Cleone zatrzymuje pracę.

Ochrona przed niskim ciśnieniem

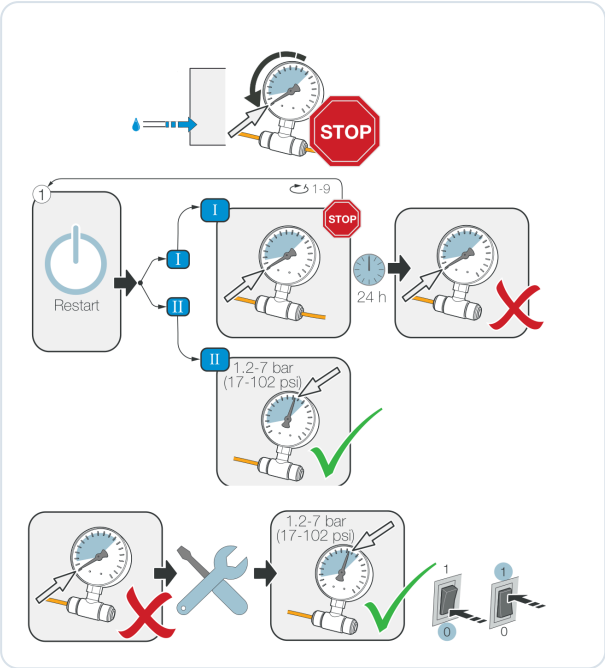

Rys. 5. Ochrona przed niskim ciśnieniem: automatyczne ponowne uruchamianie (u góry) i ręczny restart po usunięciu przyczyny (u dołu)

Gdy ciśnienie wody zasilającej spadnie poniżej wymaganego zakresu, urządzenie zatrzymuje pobór wody (STOP). Następnie samo ponawia próby uruchomienia (na rysunku cykl oznaczony „1–9” i odstęp 24 h). Jeśli ciśnienie wróci do zakresu 1,2–7 bar (wariant II), praca jest kontynuowana. Jeśli pozostaje za niskie (wariant I), urządzenie pozostaje zatrzymane.

Wtedy usuń przyczynę niskiego ciśnienia (np. zamknięty zawór wody zasilającej lub awaria sieci), sprawdź, czy ciśnienie mieści się w zakresie 1,2–7 bar, i uruchom urządzenie ręcznie: przestaw włącznik w pozycję 0, a potem z powrotem w pozycję 1. Po ponownym uruchomieniu wykonaj odpowietrzenie (rozdział 7).

System ochrony przed wyciekiem

Jeśli wewnątrz obudowy pojawi się przeciek, woda spływa na dno, gdzie znajduje się czujnik z wyłącznikiem (pozycja 7 na rysunku widoku wewnętrznego). Czujnik zamyka dopływ wody zasilającej i zatrzymuje Cleone; wskaźnik pracy gaśnie. Urządzenia nie da się uruchomić, dopóki wyciek nie zostanie usunięty. Usuwanie nieszczelności złączki opisuje rozdział 7. Jeśli po usunięciu przecieku urządzenie nadal się nie uruchamia, skontaktuj się ze sprzedawcą – system ochrony przed wyciekiem resetuje serwis.

5 Przygotowanie do montażu

Miejsce montażu, warunki w instalacji, narzędzia, praca ze złączkami i przygotowanie urządzenia.

PRZECZYTAJ CAŁĄ INSTRUKCJĘ

Przed rozpoczęciem montażu przeczytaj całą instrukcję i sprawdź lokalne przepisy. Jeśli nie masz doświadczenia w pracach hydraulicznych, zleć montaż instalatorowi lub autoryzowanemu sprzedawcy Bluewater.

Wybór miejsca

- [ ] Ustaw Cleone pod zlewem lub w sąsiedniej szafce, na równym i stabilnym podłożu. Urządzenie potrzebuje miejsca ok. 235 × 400 × 436 mm (szer. × gł. × wys.).
- [ ] Obok przewidź miejsce na zbiornik wody czystej, stawiany na stabilnej powierzchni (najlepiej na podstawie), oraz na zasilacz – w szafce lub na ścianie, z dala od wody.
- [ ] W pobliżu musi się znajdować gniazdo sieci elektrycznej.
- [ ] Zachowaj dostęp do pokrywy bocznej (zdejmuje się ją, przesuwając w górę) oraz do włącznika i złączy z boku urządzenia.
- [ ] Przyłącze wody zimnej i rura spustowa zlewu muszą być w zasięgu wężyków.
- [ ] Nie montuj urządzenia w miejscu narażonym na zamarzanie, zalanie lub uderzenia – szkody spowodowane mrozem, zalaniem i skokami ciśnienia nie są objęte gwarancją.

Kontrola instalacji wodnej

- [ ] Ciśnienie wody wynosi 1,2–7 bar. Poniżej 1,2 bar zadziała ochrona przed niskim ciśnieniem i urządzenie się zatrzyma. Jeśli ciśnienie w sieci przekracza 7 bar, przed urządzeniem potrzebny jest reduktor ciśnienia.
- [ ] Woda spełnia wymagania z rozdziału 3 (TDS, twardość, żelazo, mętność, temperatura, bezpieczeństwo mikrobiologiczne).
- [ ] Przyłącze wykonasz na instalacji wody zimnej – nigdy na instalacji wody ciepłej.
- [ ] Przy ujęciu własnym masz aktualną analizę wody, w tym badanie mikrobiologiczne.
- [ ] Przy podłączeniu do publicznej sieci wodociągowej instalacja ma zabezpieczenie przed przepływem zwrotnym.

Narzędzia i materiały

- wiertarka z wiertłem Ø 8 mm (5/16″) do otworu w rurze spustowej i wiertłem Ø 13 mm (1/2″) do otworu kranu
- klucz nastawny, śrubokręt i obcinaczki (do opasek transportowych)
- taśma PTFE do uszczelnienia gwintów (obejma odpływu, zawór zbiornika, przyłącze gwintowane)
- ostry nóż lub obcinak do wężyków – wężyki przycina się zawsze prostopadle
- miarka, ręcznik lub chłonna ściereczka, wiadro, suche ręczniki papierowe do kontroli szczelności
- do konserwacji: klucz do korpusów filtrów, spinacz biurowy (do zerowania wskaźnika), manometr z trójnikiem na wężyk 1/4″ (kontrola ciśnienia) i manometr do opon (ciśnienie w zbiorniku)

Praca ze złączkami

Wszystkie połączenia wody w Cleone to szybkozłączki na wężyk 1/4″, zabezpieczane czerwonymi zatrzaskami. Wężyk wsuwa się do złączki, a rozłącza – po zdjęciu zatrzasku i wciśnięciu pierścienia zaciskowego.

1. **Przytnij wężyk.** Przytnij wężyk na wymaganą długość ostrym nożem lub obcinakiem, prostopadle do jego osi. Końcówka nie może być zgnieciona ani porysowana.
2. **Wsuń do oporu.** Wsuń wężyk w złączkę do oporu, a następnie lekko pociągnij go z powrotem, aby sprawdzić, czy jest pewnie zablokowany.
3. **Załóż zatrzask.** Nałóż czerwony zatrzask zabezpieczający między korpusem złączki a pierścieniem zaciskowym i dociśnij go do zablokowania.
4. **Rozłączanie.** Zdejmij zatrzask, wciśnij pierścień zaciskowy w stronę złączki i, przytrzymując go, wysuń wężyk.

Usunięcie opasek transportowych

Przed montażem usuń opaski kablowe z dolnej części obudowy, np. obcinaczkami. Opaski zabezpieczają pompę na czas transportu.

6 Montaż

Montaż krok po kroku według producenta: kran, przyłącze wody, odpływ, zbiornik, wężyki, zatrzaski i zasilacz.

Producent przewiduje następującą kolejność montażu: kran wody czystej, przyłącze wody zasilającej, odpływ, zbiornik, podłączenie wężyków, zatrzaski zabezpieczające, otwarcie wody i podłączenie zasilacza. Po montażu wykonaj procedury z rozdziału 7.

PRZED ROZPOCZĘCIEM

Zamknij główny zawór wody. Włącznik urządzenia pozostaw w pozycji 0, a zasilacz odłączony od sieci aż do kroku podłączenia zasilania.

Krok 1. Montaż kranu wody czystej

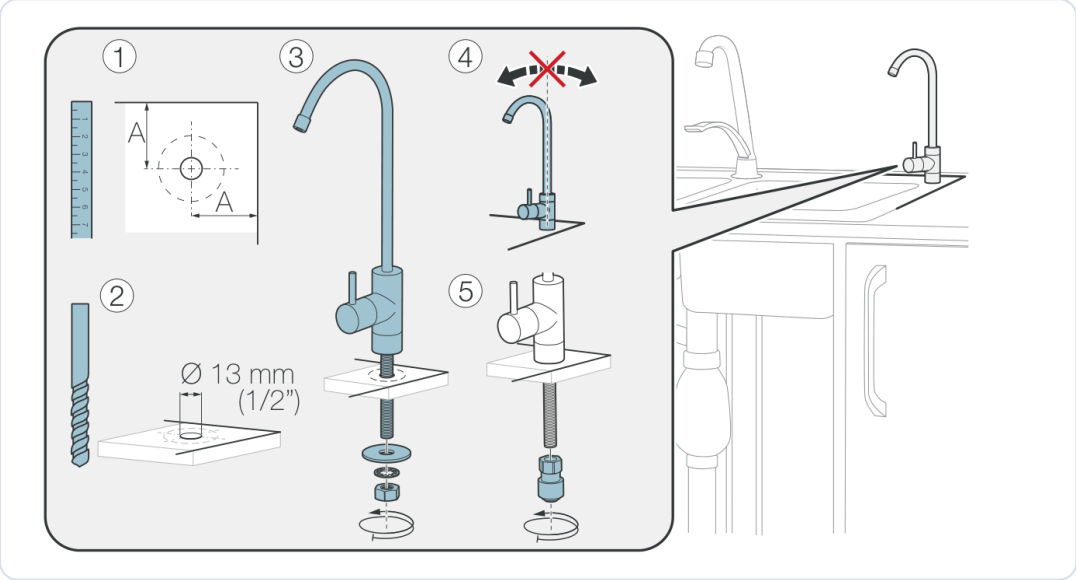

Rys. 6. Montaż kranu wody czystej: wymiar A (1), otwór Ø 13 mm (2), osadzenie i mocowanie (3–5)

1. **Wyznacz miejsce kranu.** Wybierz miejsce na zlewozmywaku lub blacie. Zmierz wymiar A podstawy kranu i zaznacz środek otworu w odległości co najmniej A od krawędzi, tak aby podstawa w całości przylegała do powierzchni (krok 1).
2. **Wywierć otwór Ø 13 mm.** Wywierć otwór o średnicy 13 mm (1/2″) (krok 2). Wiertło i sposób wiercenia dobierz do materiału blatu lub zlewozmywaka.
3. **Osadź kran.** Włóż kran z podkładką podstawy w otwór. Od spodu nałóż na trzpień podkładki i nakrętkę (krok 3).
4. **Ustaw i dokręć.** Ustaw wylewkę w docelowym położeniu i dokręć nakrętkę tak, aby kran nie obracał się w otworze (krok 4).
5. **Załóż złączkę.** Na dolny koniec trzpienia nakręć złączkę do wężyka 1/4″ (krok 5). Do niej podłączysz niebieski wężyk wody czystej.

Krok 2. Przyłącze wody zasilającej

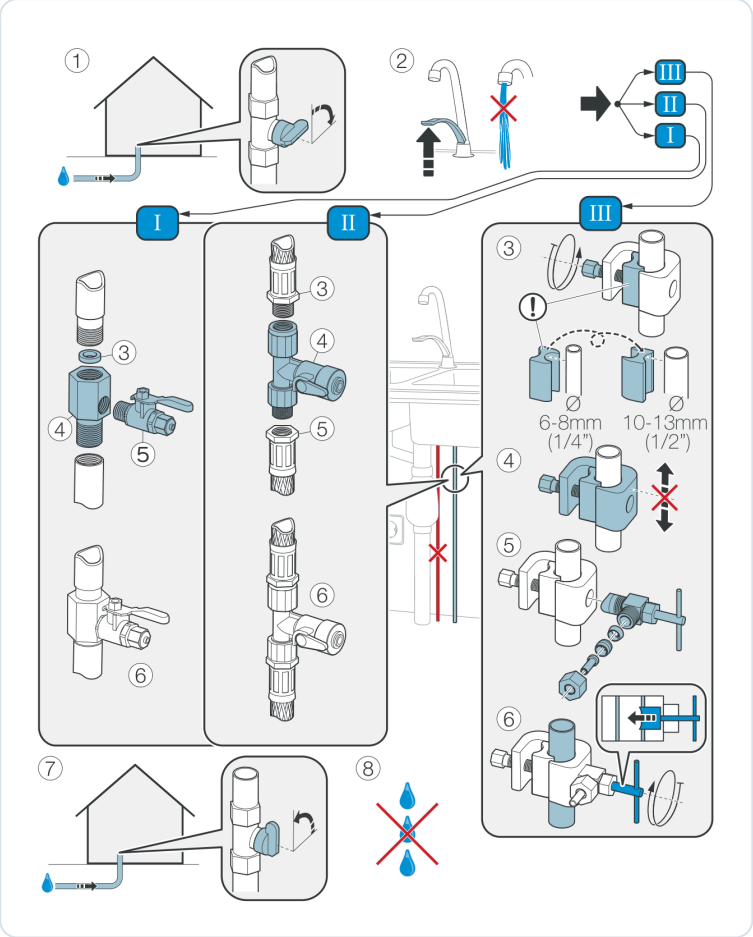

Rys. 7. Przyłącze wody zasilającej: zamknięcie wody (1–2), warianty I, II i III oraz otwarcie wody i kontrola szczelności (7–8)

1. **Zamknij główny zawór wody.** Zamknij dopływ wody do mieszkania lub domu (krok 1).
2. **Spuść ciśnienie.** Otwórz kran w kuchni i poczekaj, aż woda przestanie płynąć (krok 2).
3. **Wybierz rodzaj przyłącza.** Dobierz wariant do instalacji i elementów z zestawu: I – trójnik gwintowany z zaworem kulowym, II – trójnik montowany na przewodzie wody zimnej, III – przyłącze samonawiercające z obejmą.
4. **Wariant I – trójnik gwintowany.** Wkręć trójnik (4) z uszczelką (3) między zawór instalacji a przewód zasilający baterię, a w jego odgałęzienie wkręć zawór (5). Gotowe połączenie pokazuje rysunek 6 w panelu I.
5. **Wariant II – trójnik na przewodzie.** Wstaw trójnik z zaworem (4) w przewód wody zimnej między elementy przyłączeniowe 3 i 5. Gotowe połączenie – rysunek 6 w panelu II.
6. **Wariant III – przyłącze samonawiercające.** Dobierz wkładkę obejmy do średnicy rury: 6–8 mm (1/4″) lub 10–13 mm (1/2″) (3). Zamocuj obejmę tak, aby nie dała się przesunąć (4), złóż zawór (5) i, wkręcając pokrętło, przebij ściankę rury (6). Zawór pozostaje zamknięty do czasu jego otwarcia po podłączeniu wężyków.
7. **Tylko woda zimna.** Przyłącze montuj wyłącznie na przewodzie wody zimnej – nigdy na instalacji wody ciepłej (na rysunku przekreślony czerwony przewód).
8. **Otwórz wodę i sprawdź.** Otwórz główny zawór wody (krok 7) i sprawdź, czy przy przyłączu nie ma przecieków (krok 8). Zawór przyłącza Cleone pozostaw zamknięty.

Krok 3. Podłączenie odpływu

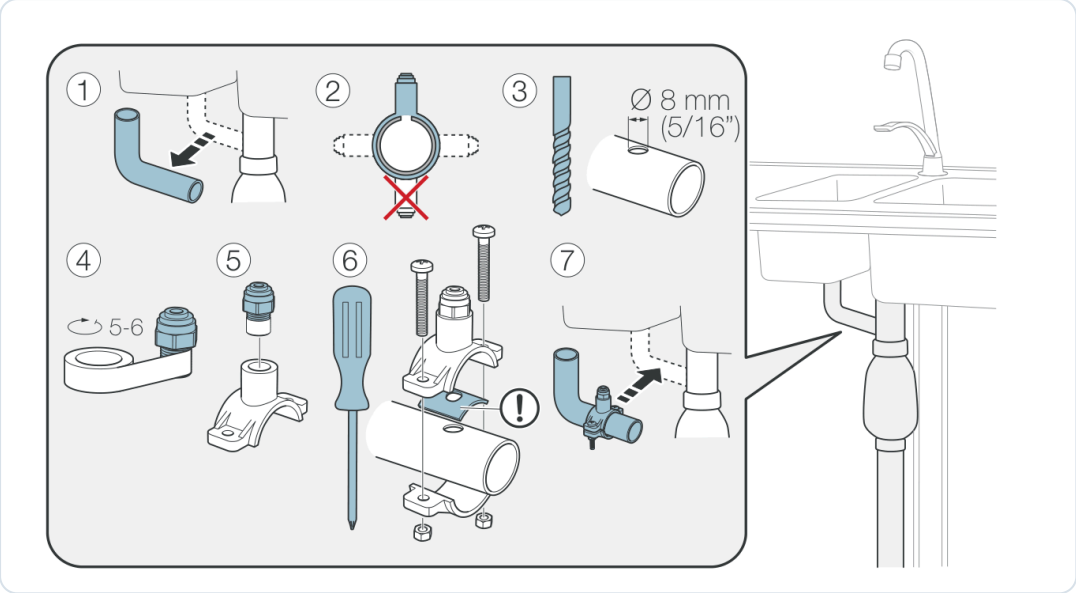

Rys. 8. Montaż obejmy odpływu na rurze spustowej zlewu przed syfonem (kroki 1–7)

1. **Zdemontuj odcinek rury spustowej.** Rozłącz rurę spustową zlewu w miejscu, w którym zamontujesz obejmę – przed syfonem (krok 1).
2. **Wybierz położenie otworu.** Otwór i obejmę umieść z boku lub w górnej części rury – nie na jej spodzie (krok 2).
3. **Wywierć otwór Ø 8 mm.** W ściance rury wywierć otwór o średnicy 8 mm (5/16″) (krok 3).
4. **Uszczelnij i wkręć kolanko.** Na gwint kolanka nawiń 5–6 zwojów taśmy PTFE (krok 4) i wkręć je w obejmę (krok 5).
5. **Zamocuj obejmę.** Załóż obejmę tak, aby jej otwór pokrywał się z otworem w rurze, i skręć obie połówki śrubami (krok 6).
6. **Złóż odpływ.** Zamontuj rurę spustową z powrotem. Do kolanka obejmy wsuniesz czerwony wężyk odpływowy (krok 7).

Krok 4. Zbiornik wody czystej

1. **Zamontuj zawór zbiornika.** Wkręć zawór w króciec na górze zbiornika. Jeśli gwint zbiornika nie ma fabrycznego uszczelnienia, uszczelnij go taśmą PTFE lub innym uszczelniaczem.
2. **Ustaw zbiornik.** Postaw zbiornik pod zlewem na stabilnej powierzchni. Jeśli w zestawie jest podstawa, ustaw zbiornik na niej.
3. **Zamknij zawór.** Ustaw zawór zbiornika w pozycji 0 (zamknięty) – otworzysz go podczas odpowietrzania urządzenia.

Krok 5. Podłączenie wężyków

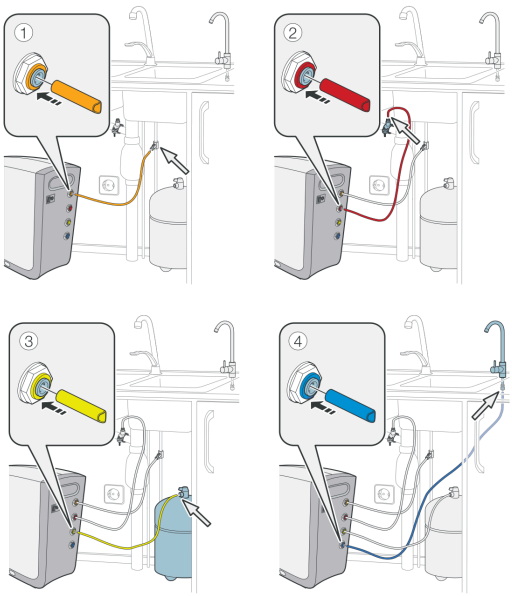

Rys. 9. Kolejność podłączania wężyków: pomarańczowy (1), czerwony (2), żółty (3), niebieski (4)

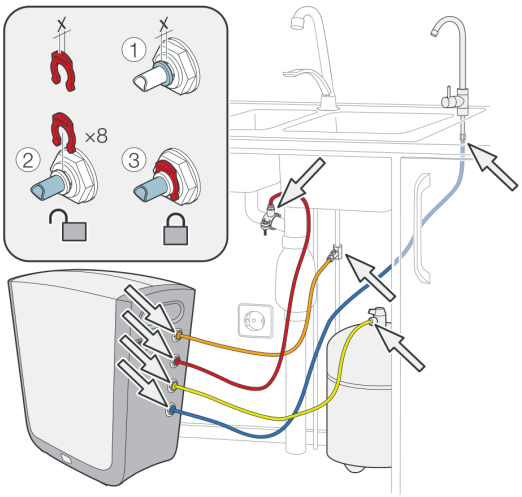

Rys. 10. Zatrzaski na 8 połączeniach: bez zatrzasku (1), nałożony (2), zablokowany (3)

1. **Pomarańczowy – woda zasilająca.** Połącz złącze POMARAŃCZOWE urządzenia z zaworem przyłącza wody zasilającej (1).
2. **Czerwony – odpływ.** Połącz złącze CZERWONE z kolankiem obejmy odpływu (2).
3. **Żółty – zbiornik.** Połącz złącze ŻÓŁTE z zaworem zbiornika (3).
4. **Niebieski – woda czysta.** Połącz złącze NIEBIESKIE z kranem wody czystej (4).

Krok 6. Zatrzaski zabezpieczające

1. **Sprawdź wsunięcie wężyków.** Upewnij się, że każdy wężyk jest wsunięty do oporu (rys. 1).
2. **Nałóż zatrzask.** Załóż czerwony zatrzask na złączkę między korpusem a pierścieniem zaciskowym (rys. 2).
3. **Zablokuj.** Dociśnij zatrzask, aż zablokuje pierścień (rys. 3). Zrób to na wszystkich 8 połączeniach: czterech złączach urządzenia, przyłączu wody zasilającej, obejmie odpływu, zaworze zbiornika i kranie.

Krok 7. Otwarcie zaworu wody zasilającej

Otwórz zawór przyłącza wody zasilającej (w wariantach I i II – dźwignią, w wariancie III – obracając pokrętło przeciwnie do ruchu wskazówek zegara do pełnego otwarcia) i sprawdź, czy przy przyłączu nie ma kropli.

Krok 8. Podłączenie zasilacza

Zamontuj zasilacz w szafce lub na ścianie w pobliżu Cleone, w miejscu suchym i chronionym przed wodą. Wtyk przewodu 24 V DC podłącz do gniazda zasilania z boku urządzenia (pozycja 3 na rysunku widoku zewnętrznego), a zasilacz – do gniazda sieciowego. Włącznik pozostaw w pozycji 0 – włączysz urządzenie podczas procedur z rozdziału 7.

7 Pierwsze uruchomienie

Procedury po montażu i po każdym serwisie: płukanie wkładów wstępnych, odpowietrzenie, kondycjonowanie i kontrola szczelności.

1. Płukanie wkładów wstępnych

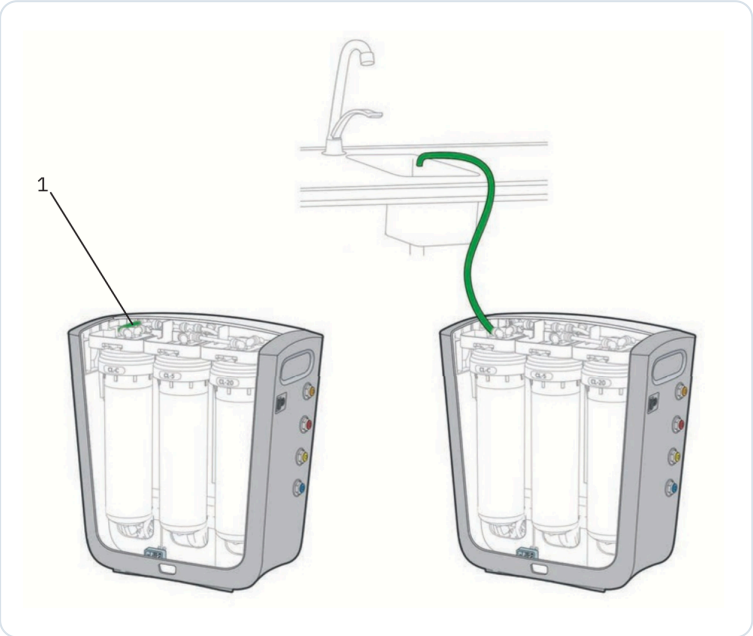

Rys. 11. Płukanie wkładów wstępnych: odłączenie wężyka CL-C → membrana (1) i wyprowadzenie wody wężykiem do zlewu

1. **Zdejmij pokrywę boczną.** Zdejmij pokrywę boczną (rozdział 9). Położenie wkładów pokazuje rysunek widoku wewnętrznego w rozdziale 4.
2. **Odłącz wężyk od membrany.** Rozłącz wężyk łączący wkład węglowy CL-C z membraną (1).
3. **Podłącz wężyk płuczący.** Do złącza wkładu CL-C podłącz wężyk o długości ok. 2 m i wyprowadź jego koniec do zlewu.
4. **Płucz co najmniej 2 minuty.** Odkręć wodę i włącz urządzenie (pozycja 1). Płucz wkłady, dopóki wypływa zabarwiona woda, nie krócej niż 2 minuty.
5. **Przywróć połączenie.** Wyłącz urządzenie (pozycja 0), odłącz wężyk płuczący i ponownie połącz wkład CL-C z membraną. Załóż zatrzask. Płukanie powtarzaj po każdej wymianie wkładów wstępnych. Wężyk łączący CL-C z membraną co jakiś czas wymieniaj na nowy.

2. Odpowietrzenie urządzenia

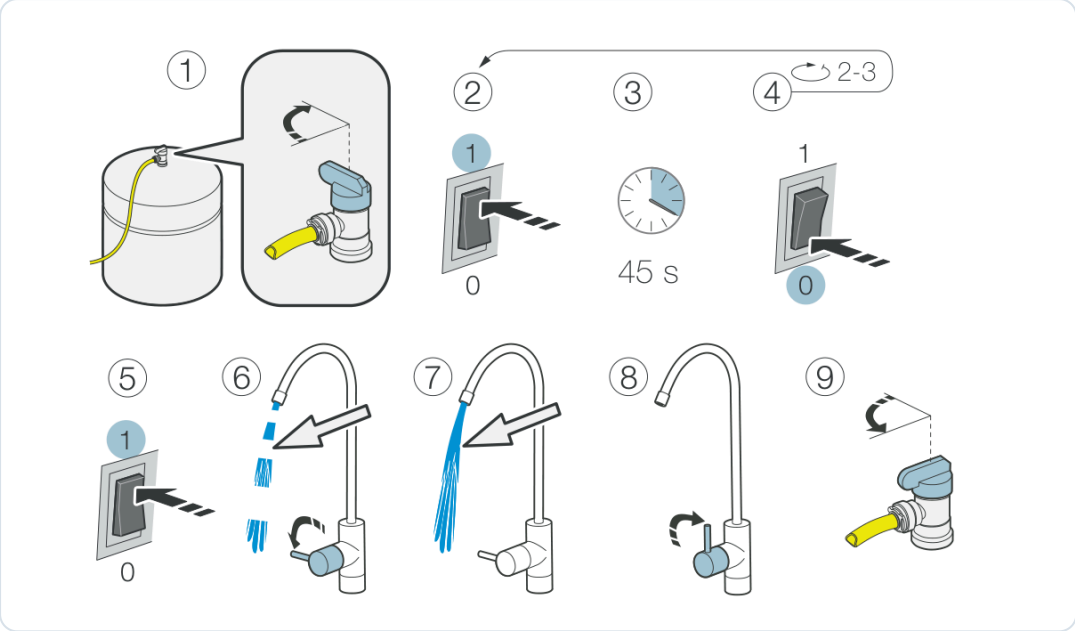

Rys. 12. Odpowietrzenie: zamknięty zbiornik (1), cykl włączenie – 45 s – wyłączenie powtarzany 2–3 razy (2–4), wypływ z kranu (5–8), otwarcie zbiornika (9)

1. **Zamknij zawór zbiornika.** Ustaw zawór zbiornika w pozycji 0 (krok 1).
2. **Włącz na 45 sekund.** Ustaw włącznik w pozycji 1 i odczekaj 45 sekund (kroki 2–3).
3. **Wyłącz.** Ustaw włącznik w pozycji 0 (krok 4).
4. **Powtórz cykl.** Powtórz włączenie na 45 sekund i wyłączenie jeszcze 2–3 razy.
5. **Włącz i otwórz kran.** Ustaw włącznik w pozycji 1 i otwórz kran wody czystej. Początkowo woda wypływa nierówno, z pęcherzami powietrza (krok 6).
6. **Poczekaj na równy strumień.** Gdy woda płynie równym strumieniem (krok 7), zamknij kran (krok 8).
7. **Otwórz zawór zbiornika.** Ustaw zawór zbiornika w pozycji 1 (krok 9).

3. Kondycjonowanie – płukanie zbiornika i membrany

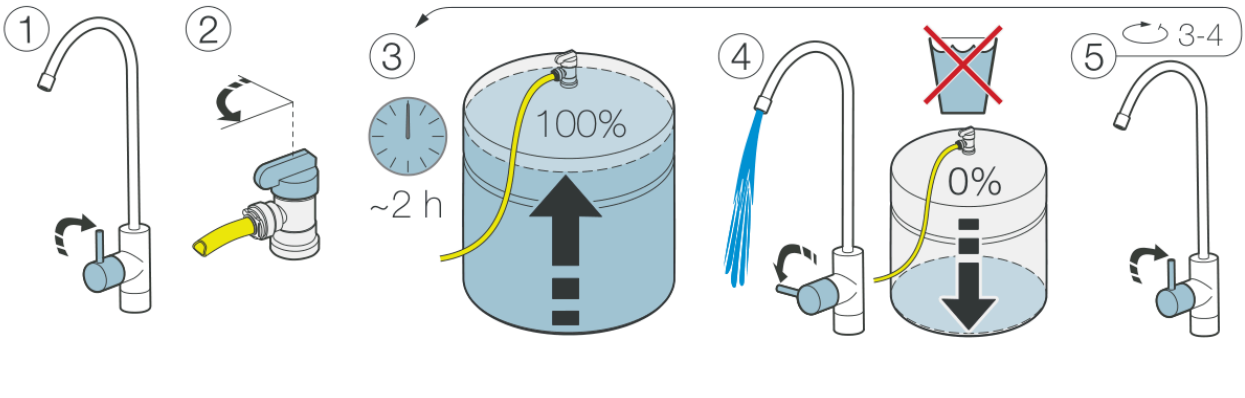

Rys. 13. Kondycjonowanie: napełnienie zbiornika (ok. 2 h) i całkowite opróżnienie; cykl powtarza się kilkakrotnie

NIE PIJ TEJ WODY

Nie pij i nie używaj wody z kondycjonowania. Membrana jest fabrycznie zabezpieczona biobójczym roztworem konserwującym, który trzeba wypłukać przy pierwszych napełnieniach.

1. **Zamknij kran.** Upewnij się, że kran wody czystej jest zamknięty (krok 1).
2. **Otwórz zawór zbiornika.** Zawór zbiornika musi być w pozycji 1 (krok 2).
3. **Napełnij zbiornik.** Poczekaj, aż zbiornik się napełni – trwa to ok. 2 godzin (krok 3).
4. **Opróżnij zbiornik.** Otwórz kran wody czystej i wylej całą wodę ze zbiornika do zlewu (krok 4).
5. **Powtórz cykl.** Zamknij kran i powtarzaj napełnianie i opróżnianie, aż wylejesz łącznie 4 pełne zbiorniki wody (rysunek: kolejne 3–4 cykle).

4. Kontrola szczelności

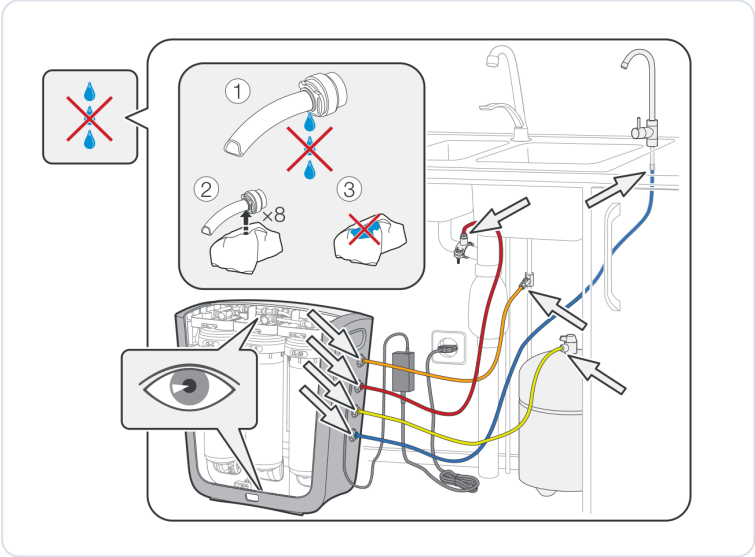

Rys. 14. Kontrola szczelności: osiem połączeń sprawdzanych suchym ręcznikiem papierowym oraz kontrola wnętrza urządzenia

1. **Obejrzyj wszystkie połączenia.** Przy pracującym urządzeniu obejrzyj wszystkie połączenia: przy urządzeniu, przyłączu wody, odpływie, zbiorniku i kranie.
2. **Test ręcznikiem papierowym.** Owiń kolejno każde z 8 połączeń suchym ręcznikiem papierowym. Ręcznik musi pozostać suchy.
3. **Zajrzyj do środka.** Sprawdź również, czy we wnętrzu urządzenia i na dnie obudowy nie ma śladów wody.

Usuwanie nieszczelności złączki

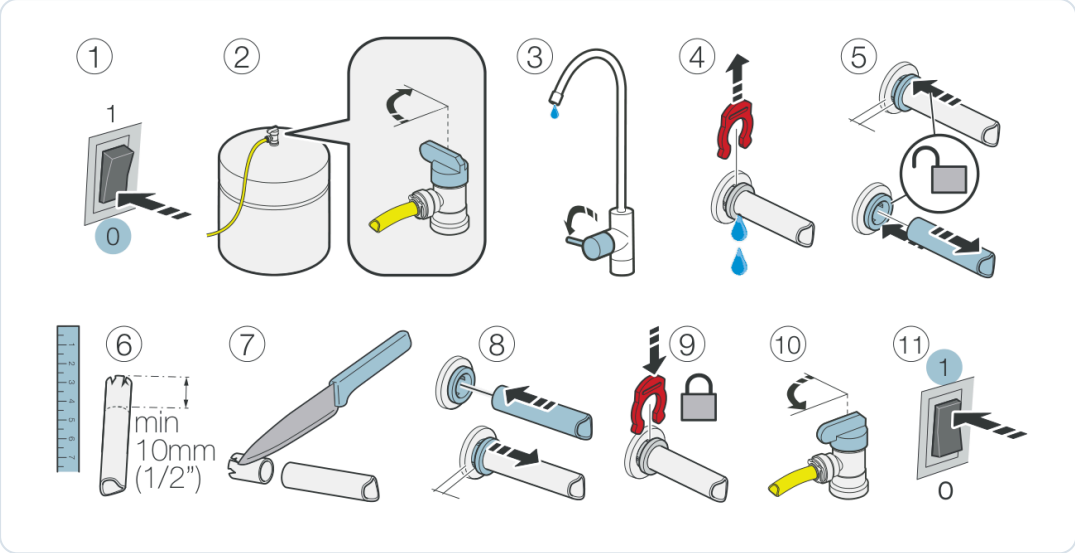

Rys. 15. Naprawa nieszczelnego połączenia wężyka (kroki 1–11)

1. **Wyłącz urządzenie.** Ustaw włącznik w pozycji 0 (krok 1).
2. **Zamknij zawór zbiornika.** Ustaw zawór zbiornika w pozycji 0 (krok 2).
3. **Obniż ciśnienie.** Otwórz kran wody czystej, aby obniżyć ciśnienie w układzie (krok 3).
4. **Zdejmij zatrzask.** Zdejmij czerwony zatrzask z nieszczelnej złączki (krok 4).
5. **Wysuń wężyk.** Wciśnij pierścień zaciskowy i wyciągnij wężyk ze złączki (krok 5).
6. **Skróć wężyk.** Odetnij nożem prostopadle co najmniej 10 mm (1/2″) końcówki wężyka (kroki 6–7).
7. **Podłącz ponownie.** Wsuń wężyk do oporu i załóż zatrzask (kroki 8–9).
8. **Otwórz zbiornik i włącz.** Otwórz zawór zbiornika (krok 10), włącz urządzenie (krok 11) i ponownie sprawdź szczelność.

WODA GOTOWA DO PICIA

Gdy wszystkie procedury są wykonane i nie ma przecieków, załóż pokrywę boczną. Wskaźnik pracy świeci światłem ciągłym, a woda nadaje się do picia.

Kiedy powtarzać procedury

SYTUACJA	WYMAGANE PROCEDURY
Wymiana wkładów CL-20, CL-5, CL-C	płukanie wkładów wstępnych, odpowietrzenie, kontrola szczelności
Wymiana filtra mineralnego	odpowietrzenie, kondycjonowanie, kontrola szczelności
Wymiana lampy UV	kontrola szczelności
Pierwszy montaż, wymiana membrany, dezynfekcja	płukanie wkładów wstępnych (przy montażu), odpowietrzenie, kondycjonowanie (4 zbiorniki), kontrola szczelności

8 Obsługa i użytkowanie

Codzienny pobór wody, sygnały wskaźnika pracy, włączanie i wyłączanie oraz przerwy w użytkowaniu.

Codzienne użytkowanie

- Wodę z kranu wody czystej wykorzystuj do picia oraz przygotowywania napojów i posiłków.
- Pobieraj większe porcje naraz (dzbanek zamiast szklanki) – urządzenie oczyszcza wodę wydajniej w dłuższych cyklach.
- Gdy po dużym poborze wypływ słabnie, zbiornik jest pusty. Poczekaj, aż urządzenie go uzupełni – pełne napełnienie trwa ok. 2 godzin.
- W trybie czuwania membrana jest okresowo płukana, dlatego krótka praca pompy i odpływ wody do kanalizacji, mimo że nikt nie pobiera wody, są normalne.
- Regularnie zaglądaj pod zlew – kałuża przy urządzeniu lub wilgotne złączki wymagają natychmiastowej reakcji (rozdział 7).
- Przed każdą czynnością serwisową wyłącz urządzenie włącznikiem (pozycja 0). Wodę ze zbiornika możesz wtedy pobierać, dopóki się nie skończy.

Lampa UV w codziennej pracy

Lampa UV jest częścią filtracji końcowej i nie wymaga obsługi przez użytkownika. Pracuje razem z urządzeniem, dlatego Cleone PurityPlus pobiera nieco więcej energii niż wersje bez lampy (31 W wobec 25 W). Lampę wymienia się co 12 miesięcy (10–12 miesięcy) według procedury z rozdziału 9 – nawet jeśli wciąż świeci, jej skuteczność z czasem maleje.

Sygnały wskaźnika pracy

WSKAŹNIK	WYPŁYW Z KRANU	ZNACZENIE I DZIAŁANIE
świeci ciągle	normalny	Praca prawidłowa.
nie świeci	brak	Brak zasilania, włącznik w pozycji 0 albo wykryty wyciek – rozdział 10.
miga bardzo szybko (0,1 s wł. / 0,1 s wył.)	brak	Za niskie ciśnienie wody zasilającej; ochrona pompy odcięła dopływ. Usuń przyczynę, wyłącz i włącz urządzenie.
miga szybko (0,5 s / 0,5 s)	brak	Urządzenie zatrzymało się z powodu niskiej jakości wody. Skontaktuj się ze sprzedawcą w sprawie serwisu.
miga szybko (0,5 s / 0,5 s)	woda płynie	Jakość wody spadła, ale wodę można bezpiecznie pić. Skontaktuj się ze sprzedawcą po dalsze informacje.

WSKAŹNIK	WYPŁYW Z KRANU	ZNACZENIE I DZIAŁANIE
miga wolno (2 s / 2 s)	normalny	Czas wymienić wkłady. Wymień je i wyzeruj wskaźnik (rozdział 9).

Przerwy w użytkowaniu

Przez kilka dni urządzenie może pozostać włączone – w trybie czuwania samo płucze membranę. Na dłuższy wyjazd zalecamy je wyłączyć i zamknąć zawór wody zasilającej, a po powrocie – przed piciem wylać co najmniej jeden pełny zbiornik. Po bardzo długiej przerwie lub przy nietypowym smaku wody wykonaj dezynfekcję (rozdział 9).

9 Konserwacja i wymiana wkładów

Harmonogram i procedury producenta: wkłady, filtr mineralny, lampa UV, membrana, ciśnienia i dezynfekcja.

Regularna konserwacja decyduje o jakości wody oraz o długiej i prawidłowej pracy urządzenia. Producent zaleca, aby konserwację wykonywał przeszkolony, autoryzowany personel. Jeśli wykonujesz ją samodzielnie, trzymaj się opisanych kroków i stosuj wyłącznie oryginalne części Bluewater.

Częstotliwość serwisu zależy od jakości wody: przy wodzie gorszej jakości, np. z dużą zawartością substancji rozpuszczonych, wykonuj konserwację częściej. Po każdej czynności serwisowej wykonaj procedury z rozdziału 7, zanim zaczniesz pić wodę.

Harmonogram konserwacji

CZYNNOŚĆ	KIEDY	UWAGI
Wymiana wkładów wstępnych CL-20, CL-5 i CL-C	co 6 miesięcy (4–6 miesięcy)	zerowanie wskaźnika, płukanie wkładów wstępnych, odpowietrzenie
Wymiana zintegrowanego filtra mineralnego	co 6 miesięcy (4–6 miesięcy)	zerowanie wskaźnika, odpowietrzenie, kondycjonowanie
Kontrola ciśnienia i jakości wody zasilającej	co 6 miesięcy	wymagane 1,2–7 bar
Dezynfekcja urządzenia i zbiornika	przy każdym serwisie okresowym	potem odpowietrzenie i kondycjonowanie
Wymiana lampy UV	co 12 miesięcy (10–12 miesięcy)	lampa zawiera rtęć – osobna zbiórka
Pomiar ciśnienia powietrza w zbiorniku	co 12 miesięcy	ok. 0,5 bar przy pustym zbiorniku
Wymiana membrany odwróconej osmozy	co 3–5 lat lub wcześniej	gdy odrzut spadnie poniżej 80% lub wydajność wyraźnie zmaleje
Czyszczenie obudowy	w razie potrzeby	wilgotna ściereczka i łagodny detergent

ZEROWANIE WSKAŹNIKA WYMIANY

Po wymianie wkładów wstępnych, filtra mineralnego włącz urządzenie (pozycja 1), wyprostuj spinacz biurowy i wsuń go na 2–3 sekundy w otwór RESET na płytce elektroniki – za zdjętą pokrywą boczną, w górnej części urządzenia przy wskaźniku pracy. Wskaźnik zgaśnie, a po ok. 15 sekundach znów zaświeci światłem ciągłym.

Zdejmowanie i zakładanie pokrywy bocznej

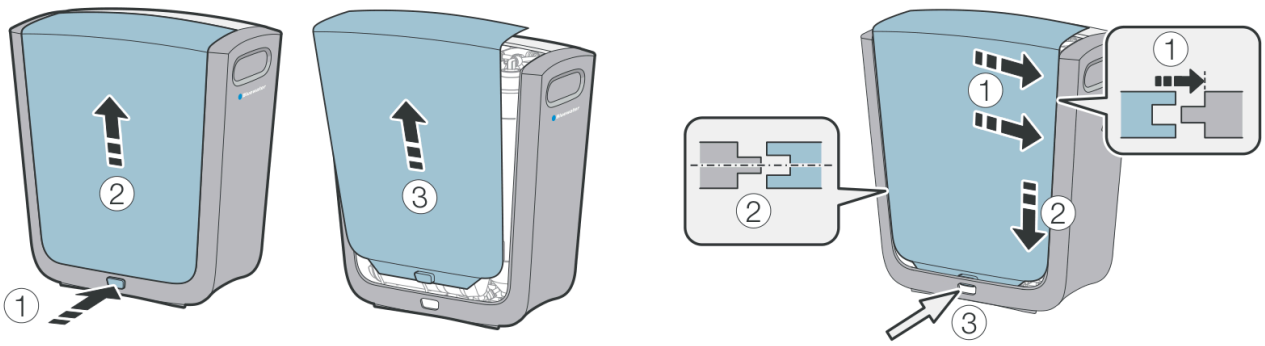

Rys. 16. Zdejmowanie pokrywy (1–3, z lewej) i zakładanie pokrywy (1–3, z prawej)

1. **Odblokuj pokrywę.** Wciśnij zatrzask u dołu pokrywy bocznej (zdejmowanie, krok 1).
2. **Przesuń i zdejmij.** Przesuń pokrywę w górę (krok 2) i odchyl ją od korpusu (krok 3).
3. **Załóż pokrywę.** Wsuń zaczepy pokrywy w prowadnice przy górnej krawędzi korpusu (zakładanie, krok 1) i przesuń pokrywę w dół (krok 2).
4. **Zablokuj.** Dociśnij dół pokrywy, aż zatrzask się zablokuje (krok 3).

Wymiana wkładów wstępnych CL-20, CL-5 i CL-C

Procedura dotyczy wszystkich trzech wkładów filtracji wstępnej. Wymieniaj je razem, w terminie z harmonogramu lub gdy wskaźnik miga wolno. Po wymianie zawsze przepłucz wkłady i odpowietrz urządzenie.

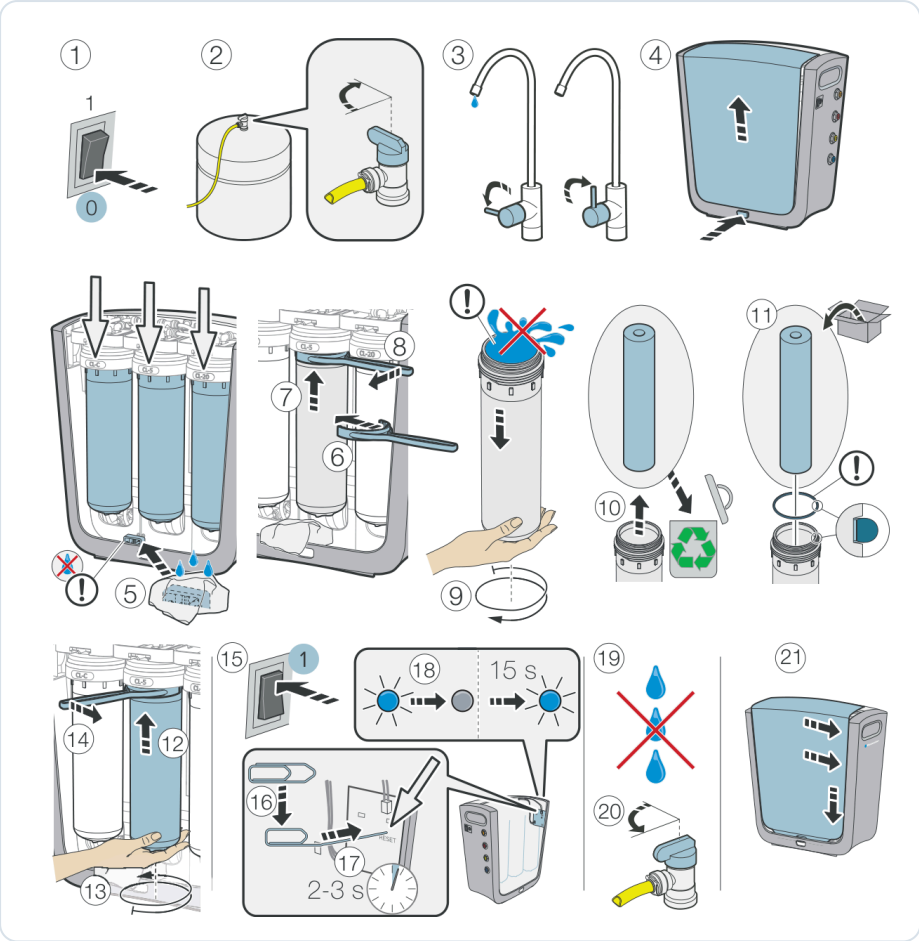

Rys. 17. Wymiana wkładów wstępnych: przygotowanie (1–5), wymiana wkładu (6–14), zerowanie wskaźnika (15–18) i zamknięcie (19–21)

1. **Wyłącz urządzenie.** Ustaw włącznik w pozycji 0 (krok 1).
2. **Zamknij zawór zbiornika.** Ustaw zawór zbiornika w pozycji 0 (krok 2).
3. **Obniż ciśnienie.** Otwórz kran wody czystej, aby spuścić ciśnienie, a następnie zamknij kran (krok 3).
4. **Zdejmij pokrywę boczną.** Wciśnij zatrzask u dołu i zdejmij pokrywę (krok 4).
5. **Zabezpiecz czujnik wycieku.** Pod korpusy filtrów podłóż chłonną ściereczkę. Nie dopuść, aby woda dostała się do czujnika wycieku na dnie obudowy – zatrzyma on urządzenie (krok 5).
6. **Poluzuj korpus kluczem.** Nałóż klucz do korpusów na korpus filtra i obróć go, aby poluzować korpus (kroki 6–8).
7. **Odkręć korpus.** Podtrzymując korpus od spodu, odkręć go ręcznie i zdejmij. Wodę z korpusu wylej do zlewu – nie rozlewaj jej wewnątrz urządzenia (krok 9).
8. **Wyjmij stary wkład.** Wyjmij zużyty wkład i oddaj go do utylizacji zgodnie z lokalnymi zasadami (krok 10).
9. **Włóż nowy wkład.** Rozpakuj nowy wkład i włóż go do korpusu. Sprawdź, czy uszczelka (O-ring) leży prawidłowo w rowku korpusu (krok 11).
10. **Wkręć korpus.** Podnieś korpus na miejsce, wkręć go ręcznie i dokręć kluczem (kroki 12–14). Powtórz kroki 6–14 dla pozostałych wkładów.
11. **Przepłucz wkłady wstępne.** Wykonaj płukanie wkładów wstępnych wężykiem do zlewu (rozdział 7, procedura 1).

12. **Włącz i wyzeruj wskaźnik.** Włącz urządzenie (krok 15). Wsuń wyprostowany spinacz w otwór RESET na 2–3 sekundy (kroki 16–17). Wskaźnik zgaśnie i po ok. 15 sekundach zaświeci ponownie (krok 18).
13. **Sprawdź szczelność.** Sprawdź, czy przy korpusach nie ma przecieków (krok 19), i otwórz zawór zbiornika (krok 20).
14. **Załóż pokrywę i odpowietrz.** Załóż pokrywę boczną (krok 21) i wykonaj odpowietrzenie urządzenia (rozdział 7).

Wymiana zintegrowanego filtra mineralnego

Filtr mineralny wymienia się co 6 miesięcy (4–6 miesięcy). Po wymianie zawsze odpowietrz i przepłucz urządzenie. Nowy filtr mineralny może przez pewien czas uwalniać białe drobinki – woda jest bezpieczna, a drobinki znikają w ciągu ok. 3 tygodni.

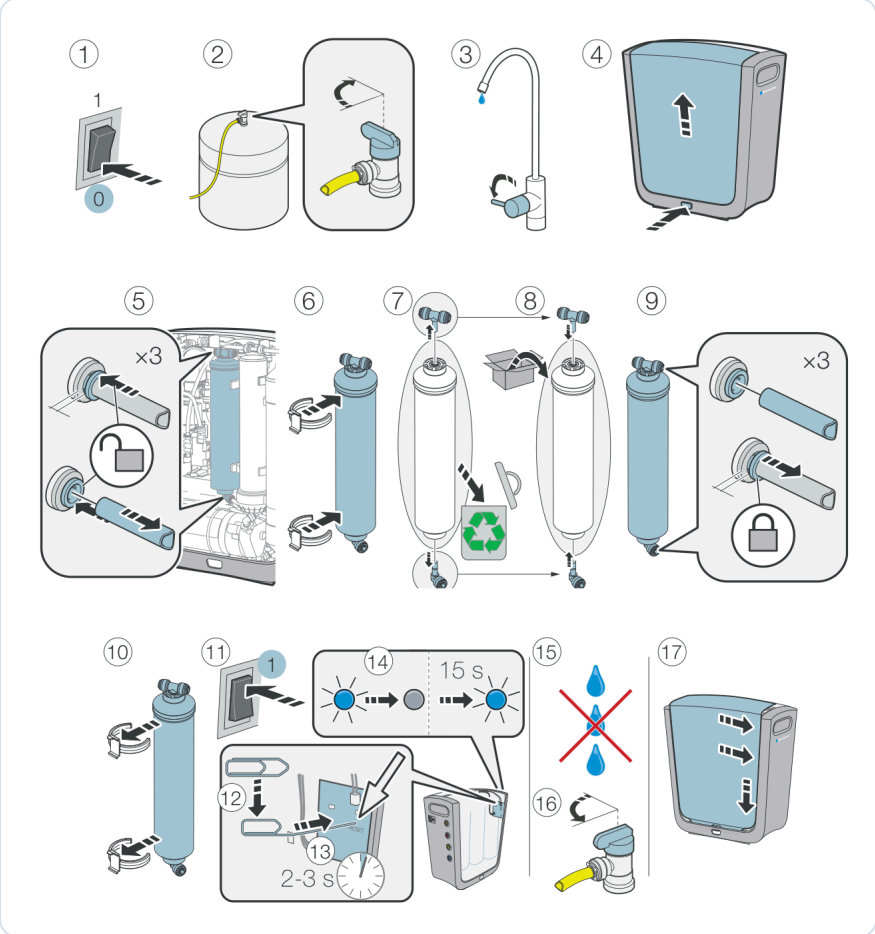

Rys. 18. Wymiana filtra mineralnego: przygotowanie (1–4), wymiana (5–10), zerowanie wskaźnika (11–14) i zamknięcie (15–17)

1. **Przygotuj urządzenie.** Wyłącz urządzenie (krok 1), zamknij zawór zbiornika (krok 2), otwórz kran wody czystej, aby spuścić ciśnienie (krok 3), i zdejmij pokrywę boczną (krok 4).
2. **Odłącz wężyki.** Zdejmij zatrzaski, wciśnij pierścienie zaciskowe i wysuń wężyki ze złączek filtra (krok 5).
3. **Wyjmij filtr z uchwytów.** Wypnij filtr z uchwytów zatrzaskowych (krok 6).
4. **Przełóż złączki.** Wykręć złączki kątowe ze zużytego filtra i wkręć je w nowy filtr; zużyty filtr oddaj do utylizacji (kroki 7–8).
5. **Podłącz wężyki.** Wsuń wężyki do oporu w złączki nowego filtra i załóż zatrzaski (krok 9).
6. **Zamocuj filtr.** Wepnij filtr w uchwyty (krok 10).

7. **Włącz i wyzeruj wskaźnik.** Włącz urządzenie (krok 11), wsuń spinacz w otwór RESET na 2–3 sekundy (kroki 12–13) i poczekaj, aż wskaźnik zaświeci ponownie po ok. 15 sekundach (krok 14).
8. **Sprawdź i zamknij.** Sprawdź szczelność (krok 15), otwórz zawór zbiornika (krok 16) i załóż pokrywę (krok 17).
9. **Przepłucz urządzenie.** Wykonaj odpowietrzenie i kondycjonowanie (rozdział 7).

Wymiana lampy UV

LAMPA ZAWIERA RTĘĆ

Lampa UV jest trująca. Wymieniaj ją wyłącznie przy wyłączonym urządzeniu, uważaj, aby jej nie stłuc, a zużytą oddaj do punktu wskazanego przez władze lokalne – nie do pojemnika na odpady komunalne.

Lampę UV wymienia się co 12 miesięcy (10–12 miesięcy). Znajduje się na pozycji 5 – w pionowym module po stronie pompy.

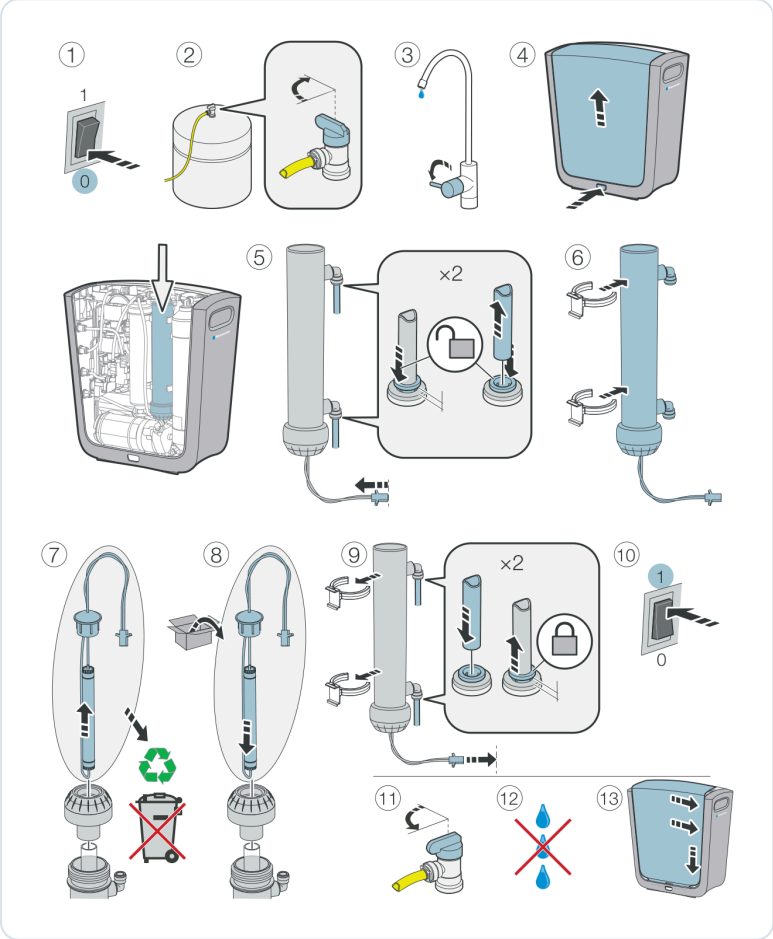

Rys. 19. Wymiana lampy UV: przygotowanie (1–4), wyjęcie modułu (5–6), wymiana lampy (7–8), montaż i uruchomienie (9–13)

1. **Przygotuj urządzenie.** Wyłącz urządzenie (krok 1), zamknij zawór zbiornika (krok 2), otwórz kran, aby spuścić ciśnienie (krok 3), i zdejmij pokrywę boczną (krok 4).
2. **Odłącz moduł UV.** Zdejmij zatrzaski i wysuń oba wężyki ze złączek modułu UV (×2). Rozłącz wtyczkę przewodu lampy (krok 5).
3. **Wyjmij moduł z uchwytów.** Wypnij moduł UV z uchwytów zatrzaskowych (krok 6).

4. **Wyjmij zużytą lampę.** Odkręć dolną nasadkę modułu i wysuń lampę wraz z przewodem. Zużytej lampy nie wyrzucaj do odpadów komunalnych (krok 7).
5. **Włóż nową lampę.** Rozpakuj nową lampę, wsuń ją do modułu i dokręć nasadkę (krok 8).
6. **Zamontuj moduł.** Wepnij moduł w uchwyty, wsuń oba wężyki do oporu, załóż zatrzaski i podłącz wtyczkę lampy (krok 9).
7. **Uruchom i sprawdź.** Włącz urządzenie (krok 10), otwórz zawór zbiornika (krok 11) i sprawdź, czy nie ma przecieków (krok 12).
8. **Załóż pokrywę.** Załóż pokrywę boczną (krok 13).

Kontrola ciśnienia wody zasilającej

Raz na pół roku sprawdź ciśnienie wody zasilającej podczas pracy urządzenia. Potrzebny jest manometr z trójnikiem na wężyk 1/4", wstawiany między pomarańczowy wężyk a złącze urządzenia.

1. **Przygotuj urządzenie.** Wyłącz urządzenie, zamknij zawór zbiornika, otwórz kran wody czystej, aby spuścić ciśnienie, i zamknij kran.
2. **Zamknij wodę zasilającą.** Zamknij zawór przyłącza wody zasilającej (wariant I, II lub III).
3. **Odłącz wężyk pomarańczowy.** Zdejmij zatrzask ze złącza POMARAŃCZOWEGO, wciśnij pierścień i wysuń wężyk (kroki 5–6).
4. **Wstaw manometr.** Wstaw trójnik z manometrem między wężyk zasilający a złącze urządzenia; wszystkie końcówki wsuń do oporu (krok 7).
5. **Otwórz wodę i włącz.** Otwórz zawór wody zasilającej, włącz urządzenie (krok 8) i otwórz kran wody czystej (krok 9).
6. **Odczytaj ciśnienie.** Po ok. 2 minutach pracy (krok 10) odczytaj ciśnienie – powinno wynosić 1,2–7 bar (17–102 psi) (krok 11).
7. **Zakończ pomiar.** Wyłącz urządzenie (krok 12), zamknij kran (krok 13) i zamknij zawór wody zasilającej.
8. **Przywróć połączenie.** Wyjmij manometr, wsuń pomarańczowy wężyk do oporu w złącze urządzenia i załóż zatrzask. Otwórz zawór zbiornika i zawór wody zasilającej, a następnie włącz urządzenie.

Jeśli ciśnienie jest niższe niż 1,2 bar, urządzenie będzie się zatrzymywać przez ochronę przed niskim ciśnieniem – skonsultuj ze sprzedawcą sposób zwiększenia ciśnienia. Przy ciśnieniu wyższym niż 7 bar przed urządzeniem potrzebny jest reduktor ciśnienia.

Dezynfekcja urządzenia i zbiornika

Dezynfekcję wykonuje się przy serwisie okresowym. Potrzebny jest środek dezynfekujący przeznaczony do urządzeń Bluewater.

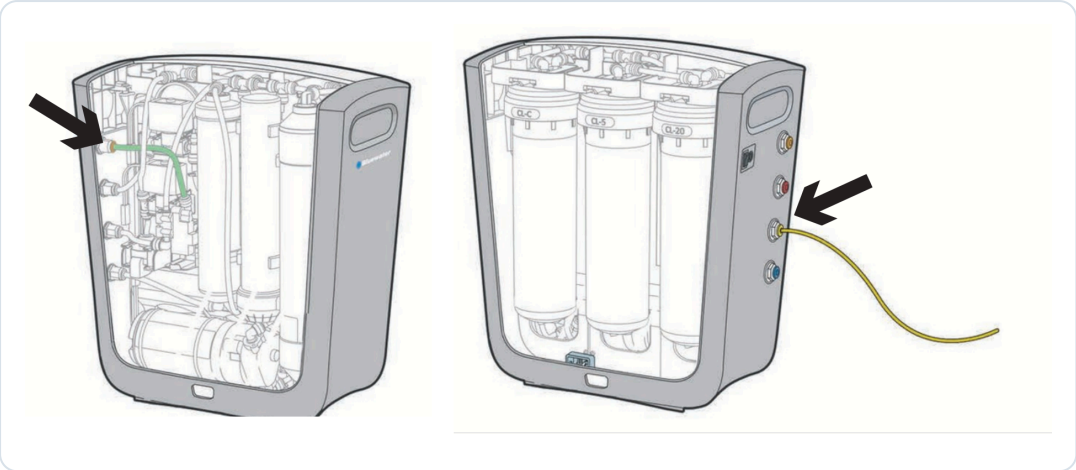

Rys. 20. Dezynfekcja: wężyk wody zasilającej wewnątrz urządzenia (z lewej) i żółty wężyk zbiornika (z prawej)

1. **Przygotuj urządzenie.** Wyłącz urządzenie, zamknij zawór wody zasilającej i zawór zbiornika, otwórz kran wody czystej, aby spuścić ciśnienie, i zdejmij pokrywę boczną.
2. **Dozuj do wężyka zasilającego.** Wewnątrz urządzenia wypnij wężyk wody zasilającej (wskazany strzałką), wpuść do niego 2–3 krople środka dezynfekującego i podłącz go z powrotem.
3. **Dozuj do wężyka zbiornika.** Na zewnątrz urządzenia wypnij żółty wężyk zbiornika, wpuść do niego 2–3 krople środka dezynfekującego i podłącz go z powrotem. Załóż zatrzaski.
4. **Uruchom i przepłucz.** Otwórz zawory, włącz urządzenie i wykonaj odpowietrzenie oraz kondycjonowanie (rozdział 7) – wylej łącznie 4 pełne zbiorniki wody.

UWAGA
Środek dezynfekujący jest niebezpieczny. Trzymaj go z dala od dzieci i myj ręce po każdym użyciu. Wody z płukania po dezynfekcji nie wolno pić.

Pomiar ciśnienia powietrza w zbiorniku

Ciśnienie poduszki powietrznej w zbiorniku decyduje o przepływie wody do kranu. Sprawdzaj je raz w roku manometrem do opon przy zaworze powietrza zbiornika.

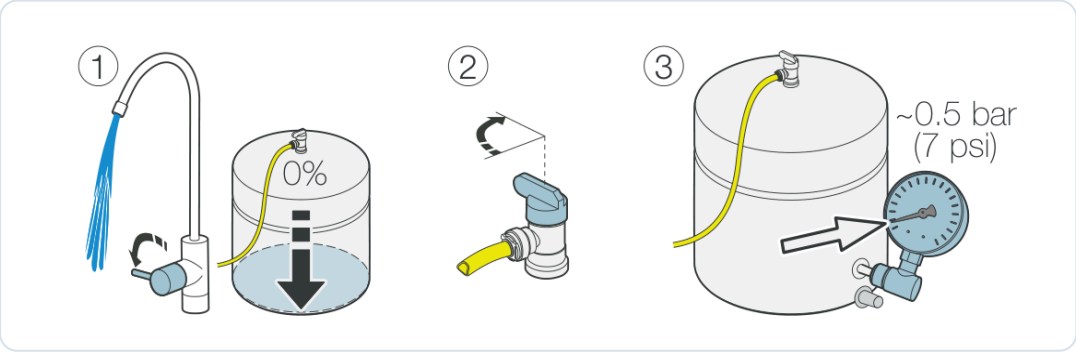

Rys. 21. Pomiar ciśnienia w zbiorniku: opróżnienie zbiornika (1), zamknięcie zaworu (2) i pomiar – ok. 0,5 bar (3)

1. **Opróżnij zbiornik.** Otwórz kran wody czystej i wylej całą wodę ze zbiornika (krok 1).
2. **Zamknij zawór zbiornika.** Ustaw zawór zbiornika w pozycji 0 (krok 2).

3. **Zmierz ciśnienie.** Zmierz ciśnienie na zaworze powietrza zbiornika – powinno wynosić ok. 0,5 bar (7 psi) (krok 3).
4. **Skoryguj w razie potrzeby.** Jeśli wartość jest inna, dopompuj powietrze lub upuść jego nadmiar przez zawór albo zleć korektę serwisowi. Następnie otwórz zawór zbiornika.

Wymiana membrany odwróconej osmozy

Membranę wymienia się co 3–5 lat. Konieczność wymiany wskaże urządzenie (gdy odrzut spadnie poniżej 80%, wskaźnik pracy miga) lub serwisant; wymiana jest potrzebna także wtedy, gdy wyraźnie spada przepływ wody czystej. Okres pracy membrany zależy m.in. od jakości wody zasilającej i regularności serwisu. Po wymianie zawsze wykonaj odpowietrzenie i kondycjonowanie.

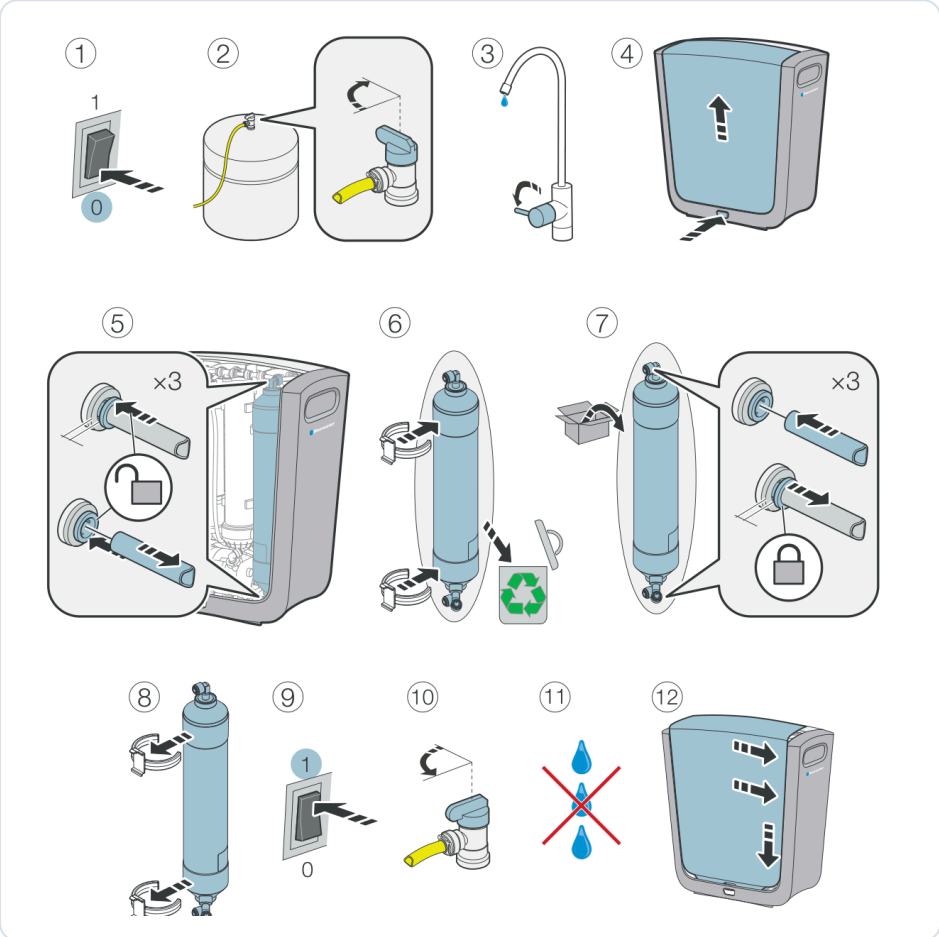

Rys. 22. Wymiana membrany: przygotowanie (1–4), wymiana (5–8), uruchomienie i zamknięcie (9–12)

1. **Przygotuj urządzenie.** Wyłącz urządzenie (krok 1), zamknij zawór zbiornika (krok 2), otwórz kran wody czystej, aby spuścić ciśnienie (krok 3), i zdejmij pokrywę boczną (krok 4).
2. **Odłącz wężyki.** Zdejmij zatrzaski i wysuń wszystkie wężyki ze złączek membrany (krok 5).
3. **Wyjmij membranę.** Wypnij membranę z uchwytów i oddaj ją do utylizacji (krok 6).
4. **Podłącz nową membranę.** Rozpakuj nową membranę, wsuń wężyki do oporu w jej złączki i załóż zatrzaski (krok 7).
5. **Zamocuj membranę.** Wepnij membranę w uchwyty (krok 8).
6. **Uruchom i sprawdź.** Włącz urządzenie (krok 9), otwórz zawór zbiornika (krok 10) i sprawdź szczelność (krok 11).

7. **Załóż pokrywę i przepłucz.** Załóż pokrywę (krok 12), a następnie wykonaj odpowietrzenie i kondycjonowanie – wylej 4 pełne zbiorniki (krok 13, rozdział 7).

Czyszczenie obudowy

1. **Umyj.** Przetrzyj zewnętrzne powierzchnie miękką, wilgotną ściereczką z łagodnym roztworem detergentu, aby usunąć kurz i plamy.
2. **Osusz.** Wytrzyj obudowę miękką, suchą ściereczką. Nie używaj alkoholu, rozpuszczalników ani środków ściernych.

Przechowywanie części

- Zapasowe wkłady, filtry i membranę przechowuj w oryginalnych, zamkniętych opakowaniach, w suchym i chłodnym miejscu, chronionym przed mrozem.
- Nie zwilżaj wkładów przed montażem – gwarancja nie obejmuje wkładów, które zostały już zmoczone.
- Urządzenia, z którego nie korzystasz, nie przechowuj w miejscu narażonym na mróz – zamarznięcie uszkadza podzespoły.

10

Rozwiązywanie problemów

Objawy, przyczyny i sposoby usunięcia usterek według producenta oraz sytuacje, w których trzeba wezwać serwis.

OBJAW	MOŻLIWA PRZYCZYNA	ROZWIĄZANIE
Brak wody, wskaźnik nie świeci	Urządzenie nie jest podłączone do zasilania	Podłącz zasilacz do gniazda sieciowego, a przewód 24 V DC – do gniazda w Cleone.
Brak wody, wskaźnik nie świeci	Urządzenie nie zostało włączone	Ustaw włącznik w pozycji 1.
Brak wody, wskaźnik nie świeci	Wykryto wewnętrzny wyciek – urządzenie zatrzymało się automatycznie	Skontaktuj się ze sprzedawcą – usunięcie wycieku i zresetowanie systemu wykonuje serwis.
Brak wody, wskaźnik świeci	Pierwszy montaż – układ nie jest jeszcze wypełniony wodą	Poczekaj, aż układ wypełni się wodą, i wykonaj odpowietrzenie (rozdział 7).
Brak wody, wskaźnik świeci	Wężyki niepodłączone lub podłączone nieprawidłowo	Sprawdź połączenia i kolory złączy (rozdziały 4 i 6).
Brak wody, wskaźnik świeci	Brak regularnej konserwacji – wkłady są zatkane	Wymień wkłady (rozdział 9) lub zleć serwis sprzedawcy.
Brak wody, wskaźnik miga bardzo szybko (0,1 s)	Za niskie ciśnienie wody zasilającej – ochrona pompy odcięła dopływ	Usuń przyczynę niskiego ciśnienia, wyłącz i włącz urządzenie, a następnie wykonaj odpowietrzenie.
Brak wody, wskaźnik miga szybko (0,5 s)	Urządzenie zatrzymało się z powodu niskiej jakości wody	Skontaktuj się ze sprzedawcą w sprawie serwisu.
Woda płynie, wskaźnik miga szybko (0,5 s)	Jakość wody spadła	Wodę można bezpiecznie pić. Skontaktuj się ze sprzedawcą po dalsze informacje.
Wskaźnik miga wolno (2 s)	Czas na wymianę wkładów	Wymień wkłady według harmonogramu i wyzeruj wskaźnik (rozdział 9) albo zleć to autoryzowanemu serwisowi.
Słaby wypływ z kranu	Zbiornik opróżniony przez duży pobór wody	Poczekaj na napełnienie zbiornika. Przy stale dużym zużyciu rozważ większy zbiornik lub membranę o większej wydajności.
Słaby wypływ z kranu	Za niskie ciśnienie powietrza w zbiorniku	Zmierz ciśnienie przy pustym zbiorniku (ok. 0,5 bar) i skoryguj je lub zleć korektę serwisowi.

OBJAW	MOŻLIWA PRZYCZYNA	ROZWIĄZANIE
Ciągły, głośny hałas podczas oczyszczania wody	Pompa wspomagająca wymaga serwisu	Skontaktuj się ze sprzedawcą.
Cząstki w wodzie czystej	Urządzenie nie zostało przepłukane po wymianie filtra końcowego lub wkłady są uszkodzone	Wykonaj odpowietrzenie i kondycjonowanie (rozdział 7); jeśli problem nie ustępuje, sprawdź wkłady.
Białe drobinki w wodzie	Zamontowano nowy filtr mineralny	Woda jest bezpieczna; drobinki przestaną być widoczne w ciągu ok. 3 tygodni.
Nietypowy smak wody po montażu lub serwisie	Nowa membrana lub filtry nie zostały wypłukane	Wykonaj kondycjonowanie – wylej łącznie 4 pełne zbiorniki wody.
Krople wody przy złączce	Nieszczelne połączenie wężyka	Skróć wężyk o co najmniej 10 mm i wsuń go ponownie do oporu (rozdział 7).
Woda przy korpusie filtra po wymianie wkładu	Źle osadzona uszczelka lub niedokręcony korpus	Wyłącz urządzenie, sprawdź uszczelkę w rowku korpusu i dokręć korpus kluczem.

Kiedy wezwać serwis

- wskaźnik nie świeci, choć zasilanie jest podłączone, a włącznik jest w pozycji 1 – prawdopodobnie zadziałała ochrona przed wyciekiem,
- wskaźnik miga szybko i woda nie płynie (urządzenie zatrzymane z powodu niskiej jakości wody),
- pompa pracuje głośno w sposób ciągły,
- odrzut spadł poniżej 80% lub wydajność wyraźnie zmalała – potrzebna wymiana membrany,
- przeciek występuje wewnątrz urządzenia lub nie udaje się go usunąć.

Przed kontaktem z serwisem przygotuj dane z tabliczki z tyłu urządzenia: model, numer produktu i numer seryjny. Do czasu wizyty serwisu wyłącz urządzenie (pozycja 0) i zamknij zawór wody zasilającej oraz zawór zbiornika.

11

Części zamienne i eksploatacyjne

Oryginalne wkłady i części Bluewater do Cleone PurityPlus – kody według katalogu części producenta.

ELEMENT	KOD PRODUCENTA	OKRES WYMIANY / UWAGI
Wkład sedymentacyjny 20 µm CL-20	96-100-0100	co 6 miesięcy (4–6)
Wkład sedymentacyjny 5 µm CL-5	96-100-0200	co 6 miesięcy (4–6)
Wkład węglowy wstępny CL-C	96-100-0300	co 6 miesięcy (4–6)
Zintegrowany filtr mineralny CL-Mineral	96-100-0800	co 6 miesięcy (4–6)
Lampa UV do Cleone (wymienna)	50-909-9163-SP	co 12 miesięcy (10–12)
Statecznik (zasilacz) lampy UV	55-201-9162-SP	w razie awarii – serwis
Membrana – zestaw serwisowy 50 GPD	96-100-0600	co 3–5 lat lub przy odrzucie poniżej 80%
Środek dezynfekujący, 1 l	55-201-0050-SP	do dezynfekcji urządzenia i zbiornika
Klucz do korpusów filtrów	55-201-0002-SP	narzędzie serwisowe
Uszczelka korpusu filtra	55-201-0031-SP	w razie uszkodzenia
Korpus filtra – kompletny	55-201-0033-SP	w razie uszkodzenia
Zatrzask zabezpieczający złączki	55-201-0019-SP	opakowanie 10 szt.
Pierścienie złączek w kolorach (4 × 5 szt.)	80-500-0100-SP	oznaczenie przyłączy
Wężyk PE 1/4″ – niebieski / żółty / czerwony / pomarańczowy	50-909-0030-SP / -0031-SP / -0032-SP / -0034-SP	odcinki 10 m
Zbiornik ciśnieniowy 17 l	93-100-0300	zastępuje zbiornik 12 l (93-100-0200)
Zawór zbiornika (kolanko z zaworem 1/4″)	50-017-2001-SP	w razie uszkodzenia
Kran wody czystej ćwierćobrotowy	50-909-0191-SP	w razie uszkodzenia
Złączka kranu 7/16″ × wężyk 1/4″	50-015-1601-SP	w razie uszkodzenia
Obejma odpływu 1/4″	50-909-0007-SP	w razie uszkodzenia

ELEMENT	KOD PRODUCENTA	OKRES WYMIANY / UWAGI
Przyłącze wody zasilającej 1/2″ (INS12M) / 3/8″ (INS38M)	50-113-0017-SP / 50-113-0019-SP	zależnie od instalacji
Zawór kulowy 1/4″	50-909-0109-SP	w razie uszkodzenia
Zasilacz z przewodem 1,5 m (EU/UK/US/CN)	80-500-0131-SP	tylko oryginalny
Gąbka pęczniejąca czujnika wycieku	55-201-0001-SP	po zadziałaniu ochrony przed wyciekiem – serwis
Mikrowyłącznik czujnika wycieku	55-201-0025-SP	serwis
Pompa wspomagająca 50 GPD	80-500-0150-SP	serwis

Przy zamawianiu części podaj model, numer produktu i numer seryjny z tabliczki z tyłu urządzenia. Producent regularnie aktualizuje numery części, dlatego w razie wątpliwości poproś sprzedawcę o dobranie kodu do Twojego egzemplarza. Komplety wkładów do Cleone są dostępne w sklepie filtry-wody.pl.

TYLKO ORYGINALNE CZĘŚCI

Stosuj wyłącznie oryginalne wkłady, membrany i części Bluewater. Niezatwierdzone filtry, membrany i akcesoria mogą spowodować nieprawidłowe działanie urządzenia, a szkody z tego wynikające nie są objęte gwarancją.

12 Gwarancja, serwis i utylizacja

Ograniczona gwarancja Bluewater, wyłączenia, zgłaszanie reklamacji, serwis i utylizacja.

Ograniczona gwarancja Bluewater

Bluewater bezpłatnie usuwa wady materiałowe i wykonawcze urządzenia przez **24 miesiące od daty zakupu**, z wyłączeniem wymiennych filtrów, pomp i membran. Na membranę odwróconej osmozy i pompę producent udziela **12 miesięcy** gwarancji. Na wkłady filtrujące, które zostały już użyte (zmoczone), gwarancja nie przysługuje.

W okresie gwarancji Bluewater pokrywa koszt naprawy wraz z częściami i robocizną. Jeśli naprawa jest nieopłacalna, producent może dostarczyć nowy produkt o równoważnych parametrach – z chwilą wymiany gwarancja wygasa. Jeśli urządzenie kupiono u autoryzowanego dystrybutora Bluewater, obowiązują warunki gwarancji tego dystrybutora, które mogą się różnić od standardowej gwarancji producenta; określa je dokument gwarancyjny otrzymany przy zakupie.

Warunki zachowania gwarancji

- [ ] Użytkowanie zgodne z przeznaczeniem: wyłącznie w gospodarstwie domowym, wewnątrz budynku, do oczyszczania wody na potrzeby domowe.

- [ ] Montaż zgodny z tą instrukcją i przepisami – producent zaleca wykwalifikowanego hydraulika, dealera Bluewater lub autoryzowanego elektryka.
- [ ] Woda zasilająca spełniająca wymagania z rozdziału 3 i terminowa konserwacja z użyciem oryginalnych części Bluewater.
- [ ] Zachowany dowód zakupu i wpisy w karcie serwisowej na końcu instrukcji.

Gwarancja nie obejmuje

- szkód wynikających z nieprzestrzegania zasad bezpieczeństwa i ostrzeżeń z instrukcji,
- usterek spowodowanych błędami obsługi, brakiem dbałości lub konserwacji,
- użytku niedomowego lub komercyjnego,
- użytkowania ponad 20 000 litrów wody, liczonych według standardowych obliczeń produkcji wody Bluewater,
- celowego uszkodzenia przez właściciela lub osoby trzecie,
- nieprawidłowej instalacji, w tym niespełnienia wymagań dotyczących wody zasilającej,
- wadliwych napraw lub napraw wykonanych przez osoby inne niż Bluewater lub autoryzowany technik,
- wpływów zewnętrznych, np. pożaru, zalania, zamarznięcia, skoków ciśnienia, warunków pogodowych i uszkodzeń w transporcie,
- części zużywających się, np. filtrów i lampy UV,
- wad wizualnych (zarysowań, wgnieceń), uszkodzeń akcesoriów i uszkodzeń przypadkowych,
- użycia niezatwierdzonych akcesoriów, filtrów, membran lub części zamiennych.

Zgłaszanie reklamacji

1. Skontaktuj się z punktem, w którym kupiłeś urządzenie (sprzedawca lub autoryzowany dealer Bluewater).
2. Przygotuj dowód zakupu (fakturę lub paragon z datą, nazwą sprzedawcy i ceną) oraz opis usterki; sprzedawca może poprosić o wypełnienie zgłoszenia.
3. Po sprawdzeniu warunków gwarancji urządzenie zostanie naprawione na miejscu przez autoryzowanego technika albo w autoryzowanym punkcie serwisowym.
4. Jeśli serwis nie stwierdzi wady objętej gwarancją, może obciążyć klienta kosztami dojazdu i robocizny.

Utylizacja

- Gdy urządzenie przestanie działać, odłącz zasilacz od sieci i przetnij przewód zasilający tuż przy urządzeniu. Dopilnuj, aby dzieci nie bawiły się pozostałym przewodem.
- Urządzenie oznaczone przekreślonym koszem oddaj do punktu zbiórki zużytego sprzętu elektrycznego i elektronicznego – nie wyrzucaj go z odpadami komunalnymi. Informacje o punktach zbiórki uzyskasz w urzędzie gminy lub u sprzedawcy.
- Zużyte wkłady, filtry i membranę oddaj zgodnie z lokalnymi zasadami zbiórki odpadów, a opakowanie – do odpowiednich frakcji segregacji.
- Zużytą lampę UV oddaj do punktu wskazanego przez władze lokalne – zawiera rtęć i jest trująca.

13

Karta serwisowa i kontakt

Zapisuj montaż, wymiany wkładów i przeglądy — ułatwi to serwis i ewentualną reklamację.

DANE URZĄDZENIA

MODEL

NUMER SERYJNY

DATA ZAKUPU / MONTAŻU

INSTALATOR / PIECZĄTKA

HISTORIA OBSŁUGI

DATA	CZYNNOŚĆ / WYMIENIONY WKŁAD	PODPIS

DOKUMENTACJA

Bluewater – dokumentacja Cleone: Complete User Manual (822901704 rev. BB2025), Owner's Manual, karty katalogowe

Instrukcja producenta (bluewatergroup.com)

Karta produktu w filtry-wody.pl

KONTAKT ZE SPRZEDAWCĄ

FILTRY Sp. z o.o.
ul. Piotra Bardowskiego 1
35-005 Rzeszów
tel. +48 515 901 301
sklep@filtry-wody.pl · filtry-wody.pl

Niniejsza instrukcja została opracowana przez FILTRY Sp. z o.o. na podstawie dokumentacji producenta (Bluewater) i zawiera rysunki pochodzące z tej dokumentacji. W razie rozbieżności obowiązują dane z tabliczki znamionowej oraz dokumentacja producenta właściwa dla danego egzemplarza. Montaż elektryczny i hydrauliczny wykonuj zgodnie z obowiązującymi przepisami.