BATERIA KUCHENNA TRÓJDROŻNA



BLUEWATER

Bateria trójdrożna

Instrukcja obsługi, montażu i konserwacji

Szwedzka bateria ze stali nierdzewnej AISI 304: woda ciepła i zimna z mieszacza oraz woda oczyszczona z osobnej dźwigni PURE i osobnego aeratora.

AISI 304
stal nierdzewna, obrót 360°

Ø 35 mm
otwór, blat do 39 mm

375 mm
wysokość baterii

SPIS TREŚCI

1	Informacje ogólne	02
2	Bezpieczeństwo	04
3	Dane techniczne	05
4	Budowa i zasada działania	07
5	Przygotowanie do montażu	09
6	Montaż	11
7	Pierwsze uruchomienie	15
8	Obsługa i użytkowanie	16
9	Konserwacja i czyszczenie	18
10	Rozwiązywanie problemów	20
11	Części zamienne	21
12	Gwarancja, serwis i utylizacja	21
13	Karta serwisowa i kontakt	23

FILTRY Sp. z o.o.
ul. Piotra Bardowskiego 1, 35-005 Rzeszów
tel. +48 515 901 301 · sklep@filtry-wody.pl

Wydanie 2.0 · październik 2026
FW-IN-BLUEWATER-BATERIA-TROJDROZNA
Zachowaj instrukcję na czas użytkowania urządzenia.

1 Informacje ogólne

Do czego służy bateria trójdrożna Bluewater i co jest w opakowaniu.

Instrukcja dotyczy **trójdrożnej baterii kuchennej Bluewater** – baterii szwedzkiej firmy Bluewater (numer produktu 919240947), wykonanej ze stali nierdzewnej AISI 304. Jedna bateria zastępuje zwykłą baterię zlewozmywakową: dźwignią mieszacza pobierasz ciepłą i zimną wodę z instalacji, a drugą dźwignią – wodę oczyszczoną przez urządzenie filtrujące pod zlewem.

Podstawą instrukcji jest obrazkowa instrukcja instalacji producenta (dokument nr 822901801) i karta katalogowa baterii. Opisaliśmy kolejne kroki słowami, uzupełniliśmy je o przygotowanie miejsca, pierwsze uruchomienie, pielęgnację i usuwanie usterek. Rysunki pochodzą z dokumentacji producenta. Wyłącznym dystrybutorem Bluewater w Polsce jest KUNA SYSTEM (www.bluewaterpolska.pl).

Przeznaczenie

Bateria jest przeznaczona do kuchni w gospodarstwie domowym, do montażu w jednym otworze w blacie lub zlewozmywaku. Ma **osobne kanały** dla wody wodociągowej (ciepłej i zimnej) i dla wody oczyszczonej – według producenta wyklucza to wzajemne zanieczyszczenie. Najlepiej współpracuje z urządzeniami Bluewater (np. Cleone, Spirit, PRO) z technologią SuperiorOsmosis lub odwróconej osmozy, ale można ją podłączyć także do innych filtrów podzlewowych.

- [ ] Dźwignia mieszacza (HOT / COLD) – woda z instalacji do mycia naczyń, rąk i warzyw.
- [ ] Dźwignia wody oczyszczonej (PURE) – woda z urządzenia filtrującego do picia, gotowania i napojów.

BATERIA NIE OCZYSZCZA WODY

Bateria jest tylko punktem poboru. Wodę oczyszcza urządzenie pod zlewem (kupowane osobno) – jakość wody z dźwigni PURE zależy od niego i od terminowej wymiany jego wkładów.

Zawartość opakowania

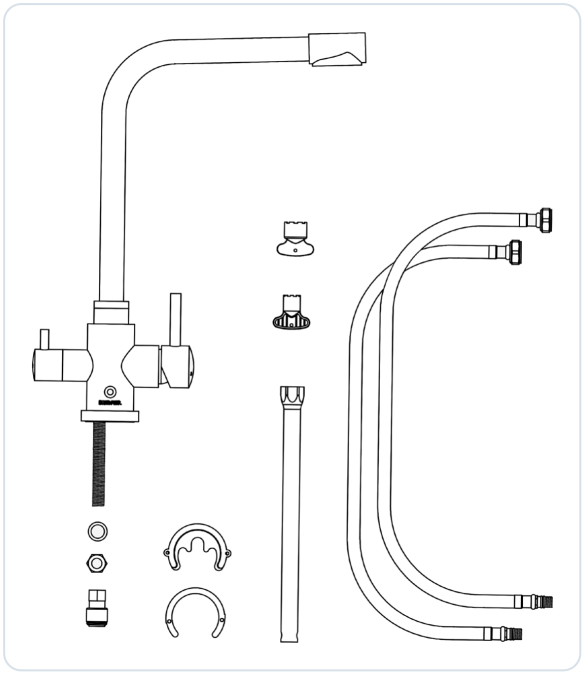

Rys. 1. Zawartość opakowania według instrukcji producenta

Elementy na rysunku producenta nie mają oznaczeń. Patrząc na rysunek, widać:

- **z lewej** – baterię z wylewką obrotową i gwintowanym trzpieniem montażowym, a pod nią (od góry) podkładkę, nakrętkę trzpienia i szybkozłączkę wody filtrowanej, wkręcaną w dolny koniec trzpienia,
- **u dołu, obok** – dwie części podkowy mocującej, zakładanej od spodu blatu,
- **w środku, u góry** – dwa klucze do aeratorów,
- **w środku, niżej** – długi klucz rurowy do dokręcania nakrętki trzpienia,
- **z prawej** – dwa elastyczne wężyki przyłączeniowe wody ciepłej (HOT) i zimnej (COLD).

Do montażu potrzebny jest dodatkowo **klucz nastawny** (rozdział „Przygotowanie do montażu”). Zaworów kątowych i urządzenia filtrującego nie ma w opakowaniu.

2 Bezpieczeństwo

Zasady bezpiecznego montażu i użytkowania baterii.



Montaż zgodnie z instrukcją

Montuj baterię w kolejności z rozdziału „Montaż". Jeśli nie masz doświadczenia w pracach hydraulicznych, zleć montaż instalatorowi.



Zamknij wodę

Przed demontażem starej baterii i przed każdą pracą przy przyłączach zamknij zawory kątowe wody ciepłej i zimnej.



Gorąca woda

Mieszacz podaje wodę ciepłą z instalacji. Gorąca woda może poparzyć – sprawdzaj temperaturę strumienia.



Moment 3,0 Nm

Szybkozłączkę wody filtrowanej dokręcaj momentem 3,0 Nm – mocniejsze dokręcenie może uszkodzić gwint lub złączkę.



Chroń przed mrozem

Zamarznięta woda może uszkodzić baterię, wężyki i urządzenie filtrujące. Nie montuj ich w miejscu narażonym na mróz.



Bez środków ściernych

Nie czyść stali proszkami, druciakami ani środkami z chlorem – zostawiają rysy i przebarwienia.

Przyłącza

- Wężyki HOT i COLD łącz wyłącznie z instalacją wody ciepłej i zimnej. Szybkozłączkę wody filtrowanej łącz wyłącznie z wyjściem wody oczyszczonej urządzenia filtrującego – nigdy z instalacją wodociągową.
- Nie zamieniaj wężyków: wężyk HOT podłącz do wody ciepłej, COLD – do zimnej (oznaczenia są na wężykach i gniazdach baterii).
- Prowadź wężyki łagodnymi łukami, bez załamań i skręceń; nie naciągaj ich i nie przyciskaj drzwiami szafki.
- Po montażu i przez kilka następnych dni sprawdzaj, czy pod zlewem nie ma wycieków.

Woda oczyszczona

- Przed pierwszym użyciem uruchom i przepłucz urządzenie filtrujące zgodnie z jego instrukcją.
- Wymieniaj wkłady urządzenia filtrującego w terminach podanych przez jego producenta – bateria nie ma wpływu na jakość wody PURE.

3 Dane techniczne

Parametry i wymiary według dokumentacji producenta.

Producent	**Bluewater (Szwecja)**
Model	**trójdrożna bateria kuchenna (3-way kitchen faucet)**
Numer produktu	**919240947**
Materiał	**stal nierdzewna AISI 304 (do kontaktu z żywnością)**
Montaż	**jednootworowy, na blacie lub zlewozmywaku**
Otwór montażowy	**Ø 35 mm (1,38″)**
Grubość blatu lub zlewozmywaka	**maks. 39 mm (1,54″)**
Obwody	**osobne kanały: woda wodociągowa ciepła i zimna oraz woda oczyszczona**
Głowice	**ceramiczne**
Wylewka	**obrotowa 360°, dwa aeratory (osobne wyloty)**
Przyłącze wody z instalacji	**1/2″ – dwa elastyczne wężyki HOT i COLD**
Przyłącze wody oczyszczonej	**szybkozłączka 3/8″ na dolnym końcu trzpienia; przewód wsuwany na 19 mm (3/4″)**
Moment dokręcenia szybkozłączki	**3,0 Nm**
Aerator – część zamienna	**155066900-SP**

Wymiary

Wysokość	**375 mm (ok. 37 cm)**
Wysięg wylewki (od osi korpusu do końca wylewki)	**260 mm**
Długość całkowita (wylewka i dźwignia)	**325 mm (260 + 65 mm; ok. 33 cm)**
Szerokość korpusu z dźwigniami	**155 mm**

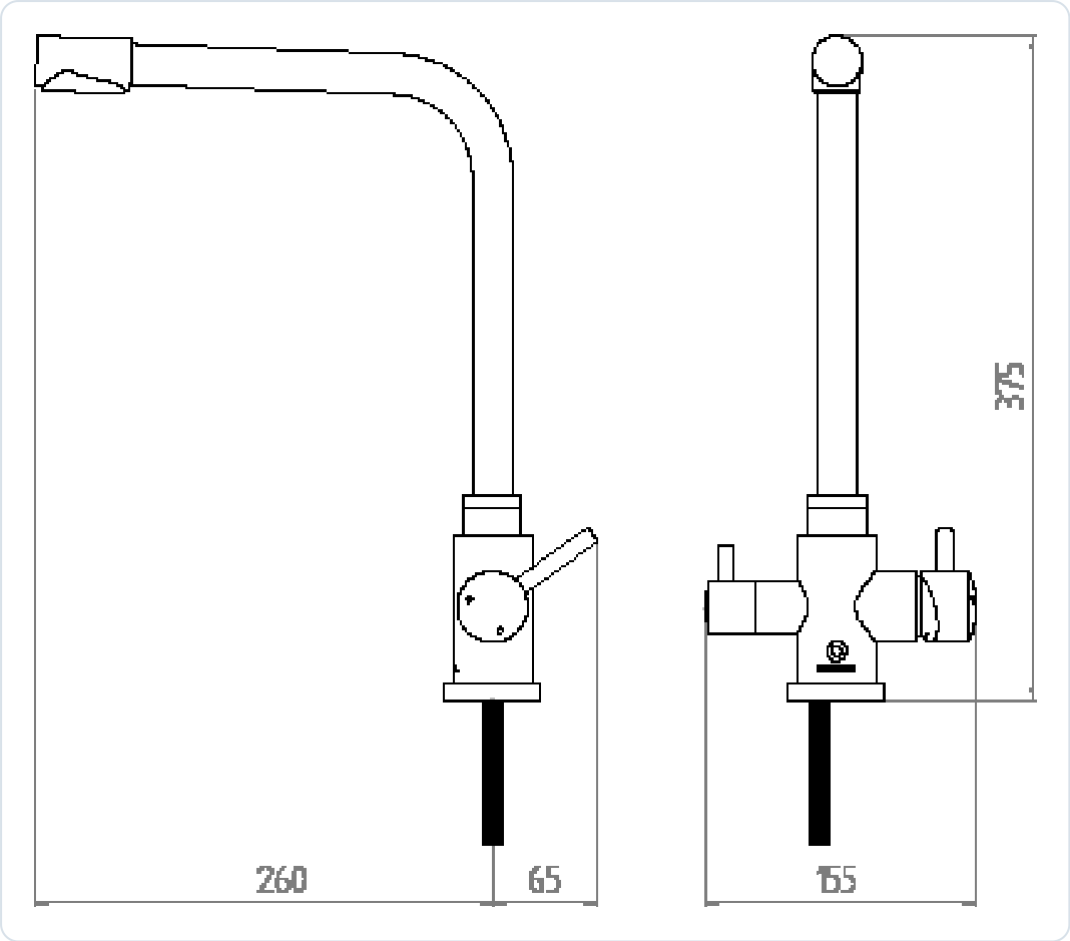

Rys. 2. Rysunek wymiarowy z karty katalogowej producenta (wymiary w mm)

CIŚNIENIE I TEMPERATURA WODY

Dokumentacja producenta nie podaje dopuszczalnego ciśnienia ani temperatury wody. Baterię zasilaj z domowej instalacji wody ciepłej i zimnej. Zasada ogólna: jeśli w instalacji występuje wysokie ciśnienie lub uderzenia hydrauliczne, zamontuj reduktor ciśnienia; ciśnienie w obwodzie wody oczyszczonej wyznacza urządzenie filtrujące.

4 Budowa i zasada działania

Dwa osobne obwody wody w jednej baterii ze stali nierdzewnej.

Bateria ma korpus z dwiema dźwigniami i wysoką wylewkę o kwadratowym przekroju, obracaną o 360°. Dźwignia mieszacza z oznaczeniami H (ciepła) i C (zimna) jest **po prawej**, mniejsza dźwignia wody oczyszczonej (PURE) – **po lewej**. W dół z korpusu wychodzi gwintowany trzpień montażowy: przechodzi przez otwór w blacie, mocuje baterię od spodu i jednocześnie prowadzi wodę oczyszczoną – na jego dolny koniec wkręca się szybkozłączkę, do której wsuwa się przewód z urządzenia filtrującego.



Rys. 3. Wylot wylewki z dwoma aeratorami – osobno dla wody z instalacji i wody oczyszczonej (karta katalogowa producenta)

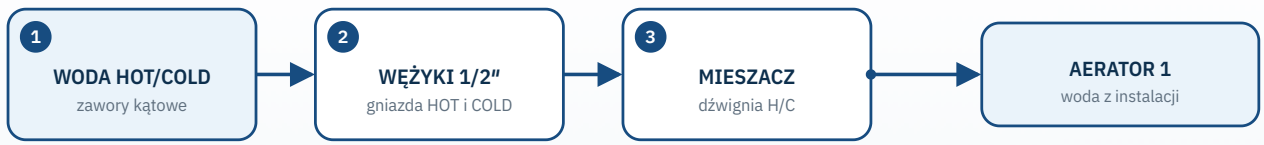

Obwód wody z instalacji: woda ciepła i zimna przez wężyki HOT i COLD trafia do mieszacza i wypływa jednym z aeratorów.

woda

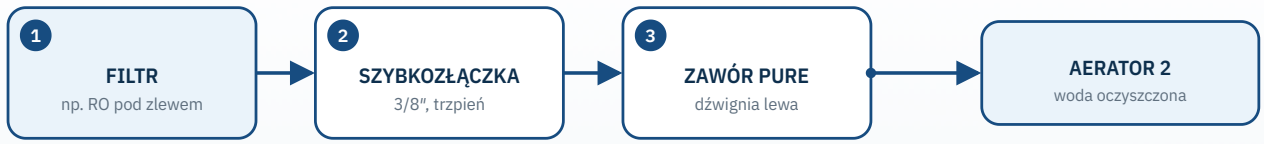

Obwód wody oczyszczonej: woda z urządzenia filtrującego płynie przez trzpień osobnym kanałem do drugiego aeratora.

woda

Cechy według producenta

Stal AISI 304

Stal nierdzewna dopuszczona do kontaktu z żywnością; według producenta eliminuje ryzyko wypłukiwania metali, które może wystąpić w bateriach z mosiądzu.

Osobne kanały

Woda oczyszczona i nieoczyszczona płyną osobnymi kanałami i wypływają osobnymi aeratorami.

Głowice ceramiczne

Ceramiczne głowice zaworów odpowiadają za szczelne zamykanie i płynną regulację przepływu.

Obrót 360°

Wylewka obraca się nad całym zlewozmywakiem; oba wyloty obracają się razem z nią.

5 Przygotowanie do montażu

Warunki montażu, narzędzia i demontaż starej baterii.

Sprawdź warunki montażu

- [ ] otwór w blacie lub zlewozmywaku o średnicy **35 mm** – może to być otwór po dotychczasowej baterii,
- [ ] grubość blatu lub zlewozmywaka w miejscu montażu **nie większa niż 39 mm**,
- [ ] zawory kątowe wody ciepłej i zimnej pod zlewem, z wyjściami pasującymi do wężyków baterii (przyłącze 1/2″),
- [ ] urządzenie filtrujące zamontowane lub przewidziane w szafce, z wyjściem wody oczyszczonej, które da się doprowadzić do trzpienia baterii,
- [ ] przewód wody oczyszczonej pasujący do szybkozłączki 3/8″ – przy przewodzie o innej średnicy potrzebna jest złączka redukcyjna do wody pitnej,
- [ ] miejsce pod blatem na podkowy mocujące, klucz rurowy i swobodne poprowadzenie wężyków.

Narzędzia

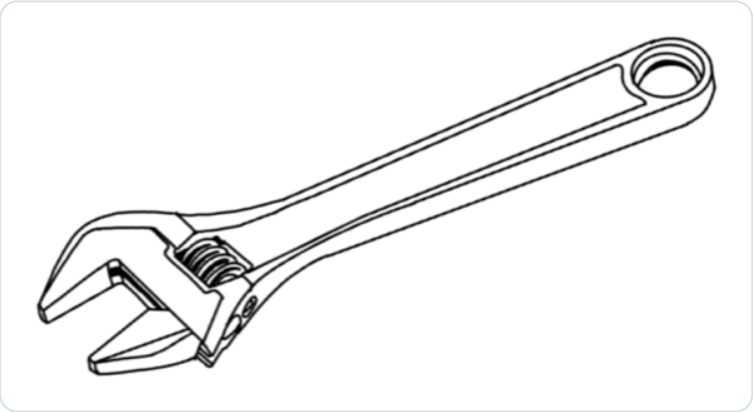

Rys. 4. Narzędzie potrzebne do montażu: klucz nastawny

- klucz nastawny (do nakrętek wężyków i szybkozłączki),
- długi klucz rurowy z opakowania (do nakrętki trzpienia),
- klucz dynamometryczny lub wyczucie – szybkozłączkę dokręca się momentem 3,0 Nm,
- nożyk lub obcinak do przewodu wody oczyszczonej (koniec musi być ucięty prosto), ściereczka i miska na resztki wody.

Zdemontuj starą baterię

01

Zamknij wodę

Zamknij zawory kątowe wody ciepłej i zimnej. Otwórz starą baterię, aby spuścić ciśnienie.

02

Odłącz i wyjmij starą baterię

Odkręć wężyki od zaworów kątowych, odkręć mocowanie od spodu blatu i wyjmij baterię.

03

Oczyść miejsce

Oczyść i osusz powierzchnię wokół otworu. Sprawdź średnicę otworu (35 mm) i grubość blatu (do 39 mm).

6 Montaż

Montaż baterii w blacie, podłączenie wody z instalacji i wody oczyszczonej, kontrola szczelności.

Kolejność kroków 1–7 odpowiada rysunkom z instrukcji instalacji producenta. Kroki wykonuj przy zamkniętych zaworach kątowych.

01

Zdejmij nakrętkę z trzpienia

Odkręć nakrętkę z podkładką z dolnego końca trzpienia montażowego baterii. Założysz ją ponownie od spodu blatu.

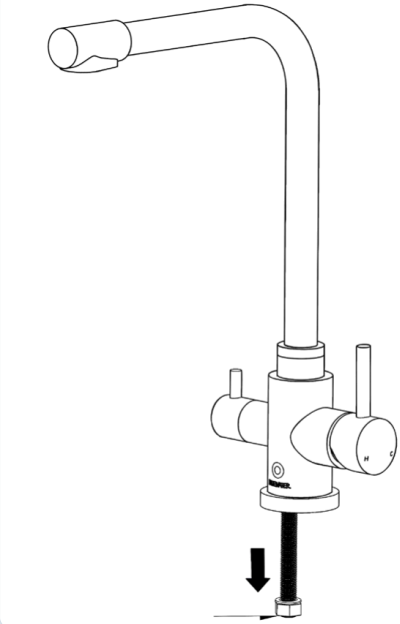

02

Osadź baterię w otworze

Przełóż trzpień przez otwór Ø 35 mm (1,38″) i postaw baterię na blacie lub zlewozmywaku.

- Grubość blatu w miejscu montażu nie może przekraczać 39 mm (1,54″) – inaczej trzpień będzie za krótki.

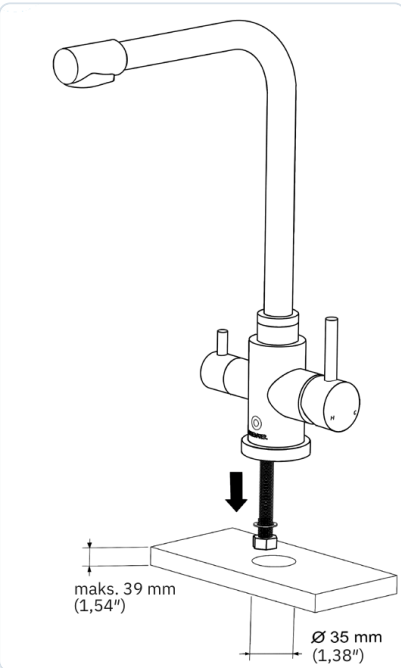

03

Załóż podkowy i nakrętkę

Od spodu blatu nasuń na trzpień podkowy mocujące, nakręć nakrętkę i dokręć ją długim kluczem rurowym z opakowania.

- Przed ostatecznym dokręceniem ustaw baterię tak, aby wylewka była nad zlewozmywakiem, a dźwignie były skierowane do przodu.

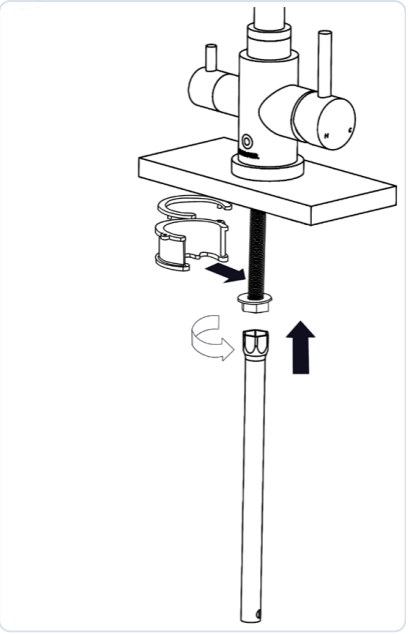

04

Wkręć szybkozłączkę wody filtrowanej

Na dolny koniec trzpienia wkręć szybkozłączkę wody filtrowanej i dokręć ją momentem **3,0 Nm**.

> Nie przekraczaj momentu 3,0 Nm – za mocno dokręcona złączka może pęknąć lub uszkodzić gwint.

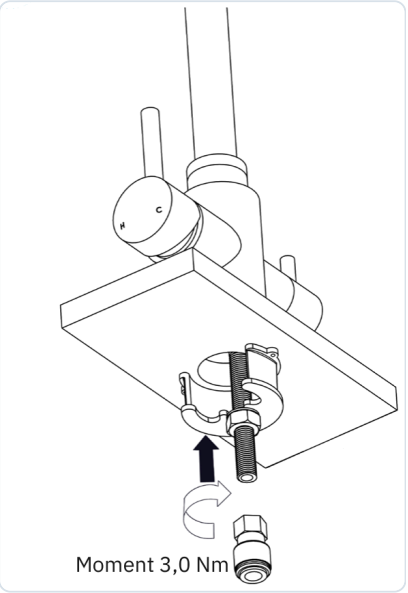

05

Podłącz wężyki i przewód wody filtrowanej

Wkręć elastyczne wężyki w gniazda baterii oznaczone **HOT** (woda ciepła) i **COLD** (woda zimna). Przewód z wyjścia wody oczyszczonej urządzenia filtrującego wsuń do szybkozłączki na głębokość **19 mm (3/4″)**.

- Wężyki wkręcaj ręcznie, z wyczuciem.
- Przewód utnij prosto; wsunięty na pełną głębokość nie daje się wyciągnąć bez zwolnienia złączki.

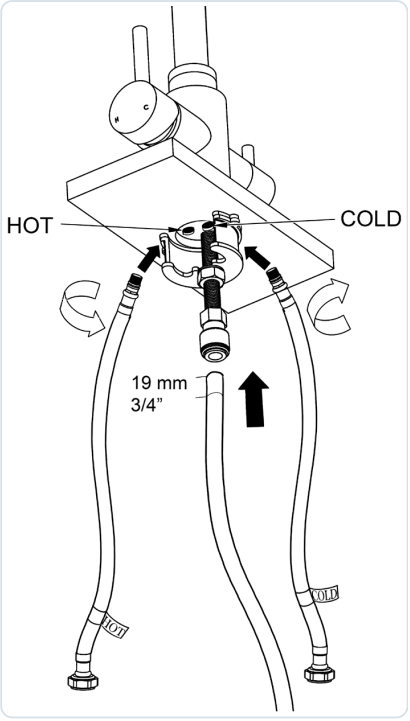

06

Sprawdź ułożenie

Bateria powinna stać stabilnie, a wężyki i przewód wody filtrowanej zwisać swobodnie pod blatem, bez naprężeń.

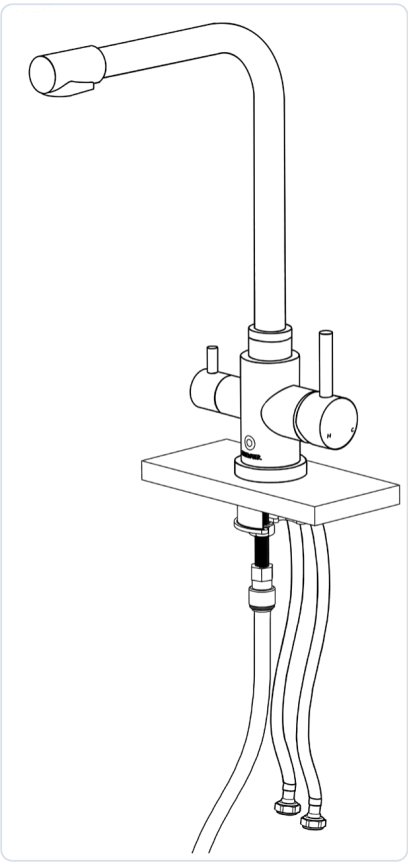

07

Przykręć wężyki do zaworów kątowych

Przykręć wężyk HOT do zaworu wody ciepłej, a COLD – do zaworu wody zimnej. Dokręć nakrętki kluczem nastawnym.

- Sprawdź, czy w nakrętkach są uszczelki.
- Kontruj korpus zaworu, aby nie przekręcić go na rurze.

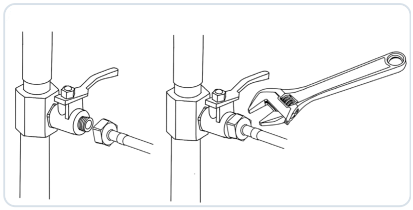

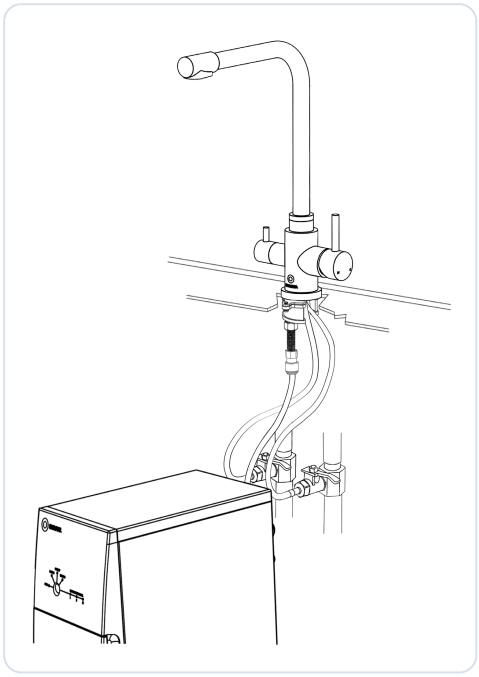

Rys. 5. Bateria połączona z instalacją wody ciepłej i zimnej oraz z urządzeniem Bluewater pod zlewem (krok 8 instrukcji producenta)

Połączenie urządzenia filtrującego z instalacją (zasilanie wodą zimną, odpływ) wykonaj zgodnie z instrukcją tego urządzenia. Do baterii prowadzi tylko jego przewód wody oczyszczonej.

Kontrola szczelności

01

Odkręć wodę

Powoli otwórz zawory kątowe wody ciepłej i zimnej oraz dopływ do urządzenia filtrującego (według jego instrukcji).

02

Sprawdź połączenia

Obejrzyj nakrętki wężyków na zaworach i w gniazdach baterii, szybkozłączkę na trzpieniu i podstawę baterii.

- Przeciek na nakrętce: zamknij wodę, sprawdź uszczelkę i dokręć z wyczuciem.
- Przeciek na szybkozłączce: zamknij wodę, wysuń przewód, utnij go prosto i wsuń ponownie na 19 mm.

03

Sprawdź ponownie

Po kilku godzinach podłóż suchy ręcznik papierowy pod połączenia i sprawdź, czy nie ma kropli.

7 Pierwsze uruchomienie

Płukanie obu obwodów i sprawdzenie działania.

01 Przepłucz obwód wody z instalacji

Otwórz dźwignię mieszacza i puść wodę kolejno w położeniu ciepłej i zimnej, aż popłynie czysta, równym strumieniem.

02 Uruchom urządzenie filtrujące

Uruchom i przepłucz urządzenie filtrujące zgodnie z jego instrukcją – pierwszą porcję wody oczyszczonej wylewa się zwykle do zlewu.

03 Przepłucz obwód wody oczyszczonej

Otwórz dźwignię PURE i spuść wodę, aż wypływ będzie równy i bez pęcherzyków powietrza.

04 Sprawdź szczelność

Zamknij obie dźwignie i ponownie obejrzyj połączenia pod zlewem.

- [ ] dźwignia mieszacza otwiera się płynnie, a temperatura zmienia się między ciepłą i zimną,
- [ ] po otwarciu dźwigni PURE woda wypływa z drugiego aeratora i nie miesza się z wodą z instalacji,
- [ ] pod zlewem nie ma przecieków.

WODA DO PICIA

Wodę z dźwigni PURE pij dopiero po pełnym uruchomieniu i przepłukaniu urządzenia filtrującego, zgodnie z jego instrukcją.

8 Obsługa i użytkowanie

Dźwignia mieszacza HOT/COLD i dźwignia wody oczyszczonej PURE.

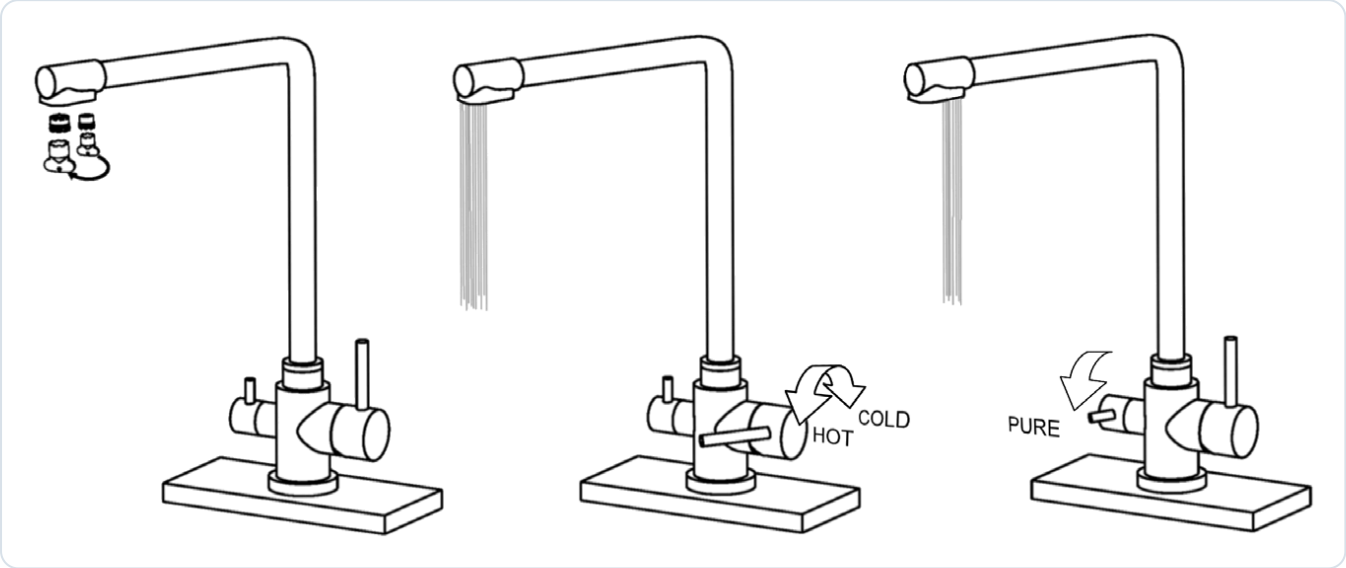

Rys. 6. Od lewej: wyjmowane aeratory, dźwignia HOT/COLD (woda z instalacji), dźwignia PURE (woda oczyszczona)

ELEMENT	DZIAŁANIE
Dźwignia mieszacza (prawa)	otwiera wodę z instalacji; jej obracanie zmienia temperaturę między HOT (ciepła) i COLD (zimna)
Dźwignia PURE (lewa)	otwiera i zamyka wypływ wody oczyszczonej z urządzenia filtrującego
Wylewka	obraca się o 360°; ma dwa osobne aeratory

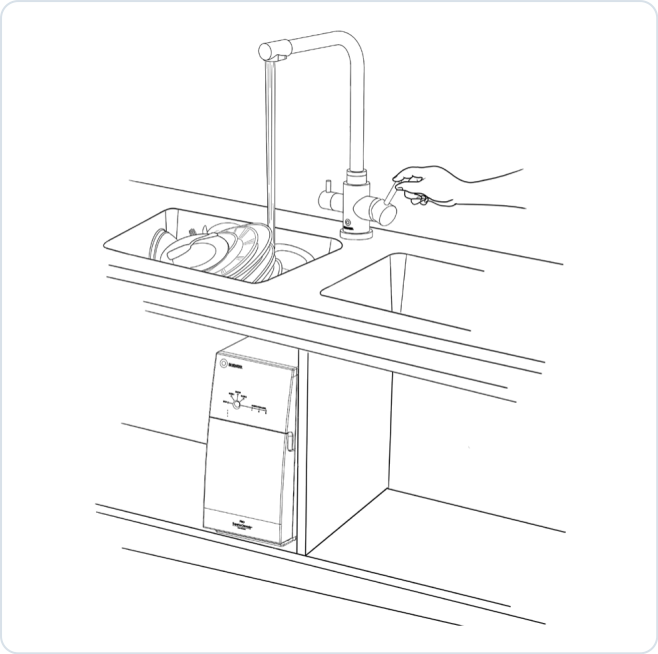

Rys. 7. Woda z instalacji – np. do mycia naczyń

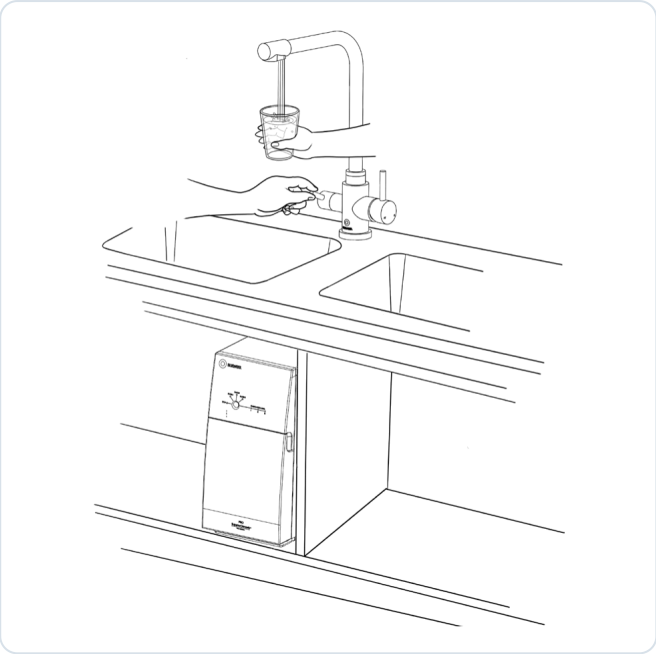

Rys. 8. Woda oczyszczona – do picia i gotowania

Codzienne użytkowanie

- Do mycia naczyń, rąk i warzyw używaj wody z mieszacza; wodę oczyszczoną zachowaj do picia, gotowania i napojów.
- Po napełnieniu naczynia zamknij dźwignię PURE.
- Strumień wody oczyszczonej zależy od urządzenia filtrującego – po pobraniu większej ilości wody może słabnąć, dopóki urządzenie nie uzupełni zapasu.
- Dźwignie przestawiaj płynnie, bez uderzania w skrajne położenia; wylewkę obracaj, trzymając ją ręką, a nie naczyniem.

Przerwy w użytkowaniu

Po dłuższej przerwie przepłucz obwód wody z instalacji, a obwód wody oczyszczonej – zgodnie z instrukcją urządzenia filtrującego.

9 Konserwacja i czyszczenie

Czyszczenie aeratorów i pielęgnacja stali nierdzewnej.

KIEDY	CZYNNOŚĆ
Na bieżąco	przetarcie stali wilgotną, miękką ściereczką i wytarcie do sucha
Gdy wypływ słabnie lub strumień jest nierówny	czyszczenie aeratorów i usunięcie zanieczyszczeń z wężyków
Gdy aerator jest uszkodzony lub zużyty	wymiana aeratora (część 155066900-SP)
Przy serwisie urządzenia filtrującego	kontrola połączeń pod zlewem i stabilności baterii
Zgodnie z instrukcją urządzenia filtrującego	wymiana wkładów i dezynfekcja; potem płukanie obwodu PURE

Czyszczenie aeratorów

Według producenta przyczyną słabego lub zablokowanego wypływu bywa piasek, muł i brud w wężyku i aeratorach. Aeratory widać na lewej części rysunku obsługi (rozdział „Obsługa i użytkowanie”).

01 **Zamknij obie dźwignie**

Zamknij dźwignię mieszacza i dźwignię PURE.

02 **Wykręć aeratory**

Wykręć aeratory z wylotu wylewki. Producent zaleca do demontażu specjalne narzędzia – użyj kluczy do aeratorów z opakowania. Nie chwytaj aeratora szczypcami, aby nie porysować stali.

03 **Oczyść**

Wypłucz aeratory pod bieżącą wodą i usuń z sitek piasek, muł i brud. Producent zaleca czyszczenie części sprzętem pneumatycznym, czyli przedmuchanie ich sprężonym powietrzem.

- Osad kamienny rozpuść w roztworze octu lub kwasku cytrynowego, a potem dokładnie wypłucz (zasada ogólna).

04 **Sprawdź wężyki**

Jeśli po oczyszczeniu aeratorów wypływ nadal jest słaby, zamknij zawory kątowe i usuń zanieczyszczenia z wężyków przyłączeniowych.

05 **Wkręć lub wymień**

Wkręć aeratory na miejsce. Uszkodzony aerator wymień na nowy – numer części zamiennej 155066900-SP.

Pielęgnacja stali nierdzewnej

Producent nie podaje osobnych zaleceń pielęgnacji. Zasady ogólne dla stali nierdzewnej:

- [ ] przecieraj baterię miękką, wilgotną ściereczką z łagodnym płynem do naczyń, spłucz i wytrzyj do sucha – ograniczysz zacieki z kamienia,
- [ ] na szczotkowanej powierzchni prowadź ściereczkę zgodnie z kierunkiem szczotkowania,
- [ ] osad z kamienia usuwaj rozcieńczonym octem, a następnie spłucz powierzchnię czystą wodą.

- ✕ nie używaj proszków, mleczek ściernych, druciaków ani twardych gąbek,
- ✕ nie stosuj wybielaczy, środków z chlorem ani do udrażniania rur – mogą przebarwić stal.

10 Rozwiązywanie problemów

Najczęstsze objawy i sposoby ich usunięcia.

OBJAW	MOŻLIWA PRZYCZYNA	CO ZROBIĆ
Słaby lub nierówny strumień z mieszacza	zanieczyszczony aerator lub wężyk (piasek, muł)	oczyść aeratory i wężyki; zużyty aerator wymień
Brak lub słaby wypływ wody oczyszczonej	pusty zbiornik lub wyłączone urządzenie filtrujące, zużyte wkłady, załamany przewód	sprawdź urządzenie według jego instrukcji, wyprostuj przewód, oczyść aerator
Przeciek na szybkozłączce	przewód niewsunięty na 19 mm, krzywo ucięty lub o niewłaściwej średnicy	zamknij wodę, utnij przewód prosto i wsuń ponownie; przy innej średnicy zastosuj złączkę redukcyjną
Przeciek przy gwincie szybkozłączki	złączka niedokręcona	zamknij wodę i dokręć złączkę momentem 3,0 Nm – nie mocniej
Przeciek na nakrętce wężyka	brak uszczelki lub niedokręcona nakrętka	zamknij zawór, sprawdź uszczelkę, dokręć kluczem z wyczuciem
Bateria chwieje się lub obraca	poluzowana nakrętka trzpienia	dokręć nakrętkę od spodu długim kluczem rurowym
Woda ciepła i zimna są zamienione	zamienione wężyki HOT i COLD	zamknij wodę i przełóż wężyki na właściwe zawory
Woda kapie z wylotu po zamknięciu dźwigni	zanieczyszczona lub uszkodzona głowica	nie rozbieraj baterii – zgłoś usterkę sprzedawcy
Woda z dźwigni PURE ma nietypowy smak	nowe lub dawno nieużywane urządzenie, zużyte wkłady	przepłucz obwód, sprawdź wkłady według instrukcji urządzenia

Usterki urządzenia filtrującego (praca pompy, odpływ, wskaźniki) opisuje jego instrukcja.

11 Części zamienne

Aerator i inne elementy, które mogą wymagać wymiany.

CZĘŚĆ	OZNACZENIE	UWAGI
Aerator wylewki	155066900-SP	wymiana przy uszkodzeniu lub trwałym zanieczyszczeniu
Szybkozłączka wody filtrowanej 3/8″	–	przy nieszczelności; dokręcać momentem 3,0 Nm
Wężyki HOT i COLD	–	przy uszkodzeniu lub zużyciu
Podkowy mocujące, nakrętka, podkładka	–	przy ponownym montażu, gdy są zużyte
Klucze do aeratorów, klucz rurowy	–	narzędzia z opakowania – zachowaj je

O części zamienne pytaj w sklepie FILTRY lub u dystrybutora Bluewater w Polsce (KUNA SYSTEM, www.bluewaterpolska.pl). Podaj numer produktu baterii (919240947) i numer części.

12 Gwarancja, serwis i utylizacja

Gwarancja, reklamacje, kontakt i utylizacja.

Gwarancja

Okres i warunki gwarancji na baterię określa dokument gwarancyjny otrzymany przy zakupie. Zachowaj go razem z dowodem zakupu. Niezależnie od gwarancji sprzedawca odpowiada wobec konsumenta za zgodność towaru z umową na zasadach określonych w przepisach.

Reklamacje

- Zgłoś reklamację w sklepie, w którym kupiłeś baterię – dołącz dowód zakupu, opis usterki i zdjęcia.
- Nie rozbieraj baterii samodzielnie i nie naprawiaj głowic – może to utrudnić rozpatrzenie reklamacji.
- Gwarancja zwykle nie obejmuje uszkodzeń mechanicznych, skutków zamarznięcia wody ani rys od środków ściernych – sprawdź warunki w dokumencie gwarancyjnym.

Sprzedawca	**FILTRY Sp. z o.o., ul. Piotra Bardowskiego 1, 35-005 Rzeszów, tel. +48 515 901 301, sklep@filtry-wody.pl**
Dystrybutor w Polsce	**KUNA SYSTEM, www.bluewaterpolska.pl**

Producent	**Bluewater, Danderydsgatan 11, SE-114 26 Stockholm, Szwecja; info@bluewatergroup.com, bluewatergroup.com**

Utylizacja

- Zużytą baterię ze stali nierdzewnej oddaj do punktu selektywnej zbiórki odpadów (PSZOK) lub do skupu złomu metali.
- Wężyki, uszczelki i aeratory wyrzuć zgodnie z zasadami segregacji obowiązującymi w Twojej gminie; opakowanie oddaj do recyklingu.

13

Karta serwisowa i kontakt

Zapisuj montaż, wymiany wkładów i przeglądy — ułatwi to serwis i ewentualną reklamację.

DANE URZĄDZENIA

MODEL

NUMER SERYJNY

DATA ZAKUPU / MONTAŻU

INSTALATOR / PIECZĄTKA

HISTORIA OBSŁUGI

DATA	CZYNNOŚĆ / WYMIENIONY WKŁAD	PODPIS

DOKUMENTACJA

Bluewater – instrukcja instalacji 3-drożnej baterii kuchennej, dokument nr 822901801 (PL, obrazkowa)

Dokumentacja źródłowa (filtry-wody.pl)

Karta produktu w filtry-wody.pl

KONTAKT ZE SPRZEDAWCĄ

FILTRY Sp. z o.o.
ul. Piotra Bardowskiego 1
35-005 Rzeszów
tel. +48 515 901 301
sklep@filtry-wody.pl · filtry-wody.pl

Niniejsza instrukcja została opracowana przez FILTRY Sp. z o.o. na podstawie danych technicznych urządzenia (Bluewater) dostępnych w chwili wydania; zasady ogólne opisano jako takie. W razie rozbieżności obowiązują dane z tabliczki znamionowej oraz dokumentacja producenta właściwa dla danego egzemplarza. Montaż elektryczny i hydrauliczny wykonuj zgodnie z obowiązującymi przepisami.