REDUKTOR CIŚNIENIA Z FILTREM



HONEYWELL

Braukmann D06F

Instrukcja obsługi, montażu i konserwacji

Reduktor ciśnienia z wbudowanym filtrem 0,16 mm w przezroczystej osłonie i skalą nastawczą – przyłącza ½″–2″, nastawa 1,5–6 bar.

16 / 25 bar
ciśn. wlotowe: tworzywo / mosiądz

1,5–6 bar
zakres ciśnienia wylotowego

0,16 mm
sito filtra ze stali nierdzewnej

SPIS TREŚCI

1	Informacje ogólne	02
2	Bezpieczeństwo	04
3	Dane techniczne	06
4	Budowa i zasada działania	09
5	Przygotowanie do montażu	11
6	Montaż	13
7	Pierwsze uruchomienie	14
8	Obsługa i ustawienia	16
9	Konserwacja	18
10	Rozwiązywanie problemów	22
11	Części zamienne i eksploatacyjne	24
12	Gwarancja, serwis i utylizacja	25
13	Karta serwisowa i kontakt	27

FILTRY Sp. z o.o.
ul. Piotra Bardowskiego 1, 35-005 Rzeszów
tel. +48 515 901 301 · sklep@filtry-wody.pl

Wydanie 2.0 · październik 2026
FW-IN-HONEYWELL-BRAUKMANN-D06F
Zachowaj instrukcję na czas użytkowania urządzenia.

1 Informacje ogólne

Przeznaczenie reduktora D06F z filtrem, zawartość opakowania i najważniejsze pojęcia.

Instrukcja dotyczy reduktora ciśnienia z filtrem **Honeywell Braukmann D06F** w wersji standardowej ze skalą nastawczą, w wielkościach przyłączy od ½″ do 2″ (DN 15–50). Marka Braukmann, wcześniej sprzedawana pod nazwą Honeywell, należy obecnie do firmy Resideo.

Instrukcję opracowaliśmy na podstawie instrukcji montażu Resideo MU1H-1002GE23 (wydanie R1223, z częścią polską), wcześniejszej instrukcji MU1H-1035GE23 oraz kart katalogowych: polskiej d06f-k-pl01r0522 i niemieckiej GE0H-1002GE23. Jest przeznaczona dla instalatora i użytkownika. Zachowaj ją przy instalacji.

Przeznaczenie

Zgodnie z PN-EN 806-2 reduktory tego typu chronią domowe instalacje wodne przed zbyt wysokim ciśnieniem wejściowym. W zakresie swoich parametrów mogą pracować również w instalacjach przemysłowych i komercyjnych. Reduktor zapobiega uszkodzeniom wywołanym nadmiernym ciśnieniem, zmniejsza zużycie wody, utrzymuje stałe ciśnienie wylotowe mimo wahań ciśnienia w sieci i ogranicza szumy przepływu w całej instalacji.

D06F ma wbudowany filtr drobnosiatkowy (sito 0,16 mm ze stali nierdzewnej) w przezroczystej osłonie, przez którą widać stopień zabrudzenia. Sito chroni gniazdo zaworu przed zanieczyszczeniami.

Zawartość opakowania

ELEMENT	OPIS
Korpus	mosiądz odporny na odcynkowanie, z gniazdami G ¼″ do manometru po obu stronach (zamkniętymi zaślepkami)
Złączki gwintowane (wersja A)	mosiężne nakrętki z króćcami z gwintem zewnętrznym i uszczelkami
Pokrywa sprężyny	tworzywo sztuczne, z pokrętłem nastawczym i skalą
Sprężyna nastawcza	stal sprężynowa; pracuje poza obszarem wody pitnej
Wkład zaworu	kompletny – z membraną z EPDM i gniazdem zaworu
Filtr drobnosiatkowy	sito 0,16 mm ze stali nierdzewnej
Osłona filtra	przezroczyste tworzywo sztuczne (wersja A)
Dysza Venturiego	tylko w wielkościach 1¼″ i 2″

Manometr nie wchodzi w skład zestawu – producent oferuje manometry M07M (rozdział „Części zamienne i eksploatacyjne”). Fabrycznie reduktor jest ustawiony na 3 bar. Po rozpakowaniu sprawdź kompletność, a przezroczystą osłonę filtra – pod kątem pęknięć i rys.

Ważne pojęcia

POJĘCIE	ZNACZENIE
Ciśnienie wlotowe / wylotowe	ciśnienie przed reduktorem (z sieci) / za reduktorem – ustawiane pokrętłem i widoczne na skali
Nastawa fabryczna	3 bar
Minimalny spadek ciśnienia	reduktor reguluje prawidłowo, gdy ciśnienie wylotowe jest co najmniej o 1 bar niższe od wlotowego
Osłona filtra	przezroczysta (tworzywo, do 16 bar i 30 °C) albo mosiężna (do 25 bar i 70 °C)
kvs	przepływ w m³/h, przy którym strata ciśnienia na armaturze wynosi 1 bar
Wkręt z rowkiem	wkręt w pokrętle, który blokuje nastawę; przed regulacją się go luzuje, ale nie wykręca

Reduktor z filtrem

Sito 0,16 mm chroni zawór, a przez osłonę widać osad.

Cicha praca

Certyfikat LGA – grupa hałasu 1 bez ograniczeń do wielkości 1¼″.

Skala nastawcza

Wartość nastawy widać bezpośrednio na skali pokrywy.

Atesty

DVGW, WRAS (do 23 °C); zgodność z PN-EN 1567.

2 Bezpieczeństwo

Zasady bezpiecznego montażu, nastawy i konserwacji reduktora z filtrem.



Maks. 16 bar / 25 bar

Z przezroczystą osłoną filtra ciśnienie wlotowe nie może przekraczać 16 bar, z osłoną mosiężną – 25 bar. Ciśnienie wylotowe: 1,5–6 bar.



Temperatura wody

Z osłoną z tworzywa – woda do 30 °C (PN-EN 1567). Woda do 70 °C tylko z osłoną mosiężną i przy ciśnieniu do 10 bar.



Chroń przed mrozem

Miejsce montażu musi być zabezpieczone przed mrozem – zamarznięta woda uszkadza korpus i wkład zaworu.



Nie lutuj przy reduktorze

Końcówek lutowanych nie lutuj razem z reduktorem – wysoka temperatura nieodwracalnie niszczy ważne elementy wewnętrzne.



Ściśnięta sprężyna

Przed odkręceniem pokrywy sprężyny rozpręż sprężynę, obracając nastawę w lewo (–) do oporu. Wyskakująca sprężyna może zranić.



Prace bez ciśnienia

Przed każdą pracą zamknij zawory odcinające przed i za reduktorem i zredukuj ciśnienie, np. odkręcając kran za reduktorem.



Bez rozpuszczalników

Części z tworzywa myj bez środków z rozpuszczalnikami i alkoholem – mogą je uszkodzić i doprowadzić do zalania.



UV i opary rozpuszczalników

Gdzie reduktor może być narażony na promieniowanie UV lub opary rozpuszczalników, zastosuj mosiężną osłonę filtra SM06T – przezroczysta może się uszkodzić.

Zasady ogólne

- [ ] Przed montażem przeczytaj całą instrukcję i postępuj zgodnie z nią. Zachowaj ją przy urządzeniu do późniejszego wglądu.
- [ ] Używaj urządzenia wyłącznie zgodnie z przeznaczeniem, tylko gdy jest w dobrym stanie technicznym, z zachowaniem zasad bezpieczeństwa.
- [ ] Urządzenie jest przeznaczone wyłącznie do zastosowań opisanych w tej instrukcji (patrz rozdział „Dane techniczne”). Każde inne użycie jest niezgodne z przeznaczeniem i może skutkować utratą gwarancji.
- [ ] Montaż, uruchomienie, konserwację i regulację może wykonywać wyłącznie upoważniony, wykwalifikowany instalator.
- [ ] Usterki, które mogą wpływać na bezpieczeństwo, usuwaj natychmiast – nie odkładaj naprawy.

Uwagi dla użytkownika

Osłonę filtra wkręcaj z umiarkowaną siłą – producent podaje maksymalny moment 18 Nm. Nie uderzaj w przezroczystą osłonę i nie myj jej rozpuszczalnikami. Pęknięta osłona pod ciśnieniem stwarza zagrożenie – zamknij wtedy zawory i wezwij instalatora. Nie zmieniaj nastawy bez potrzeby; ustawiona wartość jest widoczna na skali.

3 Dane techniczne

Parametry pracy, przepływy, wymiary, masy i oznaczenia reduktora D06F.

Parametry pracy

Medium	**woda pitna**
Wielkości przyłączy	**½″–2″ (DN 15–50)**
Maks. ciśnienie wlotowe – osłona z tworzywa	**16 bar**
Maks. ciśnienie wlotowe – osłona mosiężna	**25 bar**
Ciśnienie wylotowe	**1,5–6 bar**
Nastawa fabryczna	**3 bar**
Minimalny spadek ciśnienia	**1 bar**
Maks. temperatura wody – osłona z tworzywa (PN-EN 1567)	**30 °C**
Maks. temperatura wody – osłona mosiężna, ciśnienie do 10 bar	**70 °C**
Filtr	**sito 0,16 mm ze stali nierdzewnej**
Pozycja montażu	**zalecana: rura pozioma, osłona filtra w dół; producent dopuszcza też montaż na rurze pionowej**
Przyłącza manometru	**G ¼″ po obu stronach korpusu**
Atesty	**DVGW (DW-6330 AT 2314), WRAS (do 23 °C), certyfikat LGA – grupa hałasu 1 bez ograniczeń do 1¼″**
Znak IfBt	**P-IX 1582/I (½″–1¼″)**

Przepływ, wymiary i masa

PARAMETR	½″	¾″	1″	1¼″	1½″	2″
DN	15	20	25	32	40	50
kvs [m³/h]	2,4	3,1	5,8	5,9	12,6	12,0
L – długość ze złączkami [mm]	140	160	180	200	225	255
l – długość korpusu [mm]	80	90	100	105	130	140

PARAMETR	½″	¾″	1″	1¼″	1½″	2″
H – od osi rury do góry [mm]	89	89	111	111	173	173
h – od osi rury do dołu [mm]	58	58	64	64	126	126
D – średnica osłony filtra [mm]	54	54	61	61	82	82
W – min. odległość osi rury od ściany [mm]	55	60	60	60	70	70
Masa [kg]	0,8	1,0	1,4	2,0	3,3	4,5

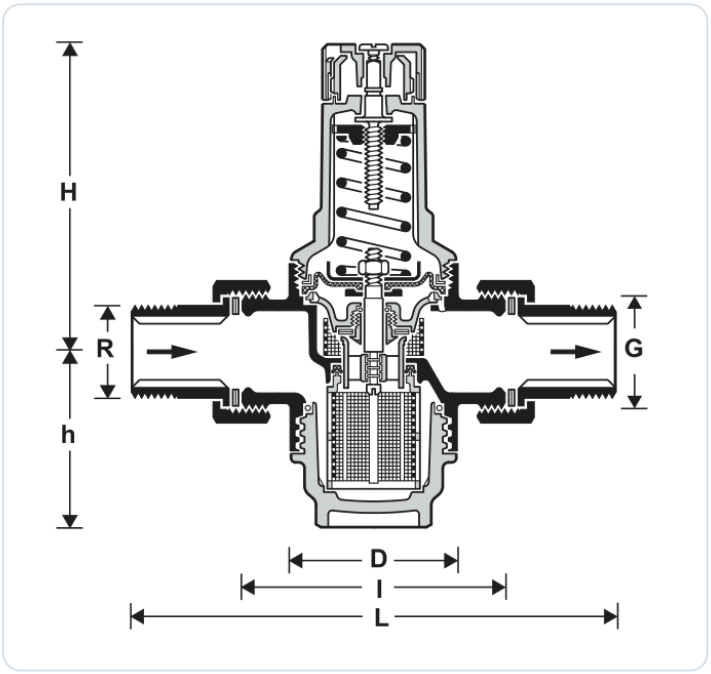

Rys. 1. Przekrój i wymiary reduktora D06F (R – przyłącze, G – gwint korpusu)

Wielkość reduktora dobierz do średnicy przewodu i rzeczywistego przepływu. Za duży reduktor może powodować uderzenia w instalacji. Pod reduktorem zostaw miejsce na odkręcenie osłony filtra.

Transport i przechowywanie

Przechowuj elementy w oryginalnym opakowaniu i rozpakuj je dopiero bezpośrednio przed montażem – chroni to wnętrze armatury przed kurzem i uszkodzeniami.

Otoczenie	**czyste, suche i niezapylone**
Temperatura otoczenia	**5–55 °C**
Wilgotność względna	**25–85 % (bez kondensacji)**

Oznaczenie

WYKONANIE	OSŁONA FILTRA	MAKS. TEMPERATURA	PRZYŁĄCZE
D06F-...A (standard)	tworzywo, przezroczysta	30 °C	złączki z gwintem zewnętrznym
D06F-...B	mosiądz	70 °C	złączki z gwintem zewnętrznym
D06F-...E	tworzywo, przezroczysta	30 °C	gwint zewnętrzny na korpusie, bez złączek

W miejsce kropek wpisuje się wielkość przyłącza, np. D06F-11/4A dla wielkości 1¼″ w wersji A.

4 Budowa i zasada działania

Elementy reduktora z filtrem, materiały i zasada działania.



Rys. 2. Budowa reduktora D06F

1. Pokrywa sprężyny z pokrętłem nastawczym i skalą (bez sprężyny) – tworzywo sztuczne
2. Korpus z gniazdami G ¼″ do manometru – mosiądz odporny na odcynkowanie
3. Złączki gwintowane (wersja A lub B) – mosiądz
4. Gniazdo manometru
5. Osłona filtra – tworzywo (przezroczysta) lub mosiądz

POZOSTAŁE ELEMENTY	MATERIAŁ
Sprężyna nastawcza	stal sprężynowa
Wkład zaworu z membraną i gniazdem	tworzywo sztuczne wysokiej jakości, membrana z EPDM
Filtr drobnosiatkowy, sito 0,16 mm	stal nierdzewna
Uszczelnienia	EPDM
Manometr (akcesorium, poza zestawem)	tworzywo sztuczne wysokiej jakości

Zasada działania

Reduktor działa na zasadzie równowagi sił. Z jednej strony na membranę naciska woda o ciśnieniu wylotowym, z drugiej – sprężyna nastawcza, której napięcie ustawia się pokrętłem. Gdy ktoś odkręci kran, ciśnienie za reduktorem spada, a razem z nim nacisk wody na membranę. Przeważa wtedy siła sprężyny i zawór się uchyla.

Ciśnienie wylotowe rośnie, aż siły po obu stronach membrany znów się zrównoważą – wtedy zawór się przymyka.

Ciśnienie wlotowe nie ma wpływu ani na otwieranie, ani na zamykanie zaworu. Dlatego wahania ciśnienia w sieci nie przenoszą się na instalację: za reduktorem ciśnienie pozostaje na ustawionym poziomie. Producent nazywa to kompensacją ciśnienia wstępnego.

Woda dopływająca do zaworu przechodzi najpierw przez sito filtra drobnosiatkowego. Sito zatrzymuje cząstki, które mogłyby uszkodzić gniazdo i uszczelkę zaworu, a osad zbiera się w osłonie filtra.



Woda przechodzi przez sito filtra, a zawór z membraną obniża ciśnienie do wartości ustawionej na skali.

woda

Pokrętło, skala i wkręt blokujący

Ciśnienie wylotowe ustawia się pokrętłem na pokrywie sprężyny; ustawiona wartość jest widoczna na skali. Wkręt z rowkiem w pokrętle blokuje nastawę – przed regulacją trzeba go poluzować (bez wykręcania), a po regulacji ponownie dokręcić. Po zdjęciu pokrętła skala traci zgodność z rzeczywistym ciśnieniem – wtedy nastawę trzeba odtworzyć z manometrem (rozdział „Obsługa i ustawienia”).

5 Przygotowanie do montażu

Miejsce montażu, zabezpieczenia, przykład montażu i narzędzia.

Miejsce montażu

- Zalecane położenie: rura pozioma, osłona filtra skierowana pionowo w dół. Producent dopuszcza również montaż na rurze pionowej.
- Zamontuj zawory odcinające przed reduktorem i za nim (PN-EN 806-5).
- Miejsce montażu musi być chronione przed mrozem i zalaniem oraz łatwo dostępne: manometr ma być dobrze czytelny, stopień zabrudzenia widoczny przez przezroczystą osłonę, a konserwacja i czyszczenie wygodne.
- W instalacjach domowych, w których potrzebna jest wysoka ochrona przed zanieczyszczeniami, zamontuj przed reduktorem filtr drobnosiatkowy lub skośny.
- Za reduktorem zapewnij prosty odcinek rury o długości co najmniej 5 średnic nominalnych (PN-EN 806-2).
- Zachowaj minimalną odległość W osi rury od ściany oraz miejsce pod osłoną filtra na jej odkręcenie.
- Gdzie reduktor może być narażony na promieniowanie UV lub opary rozpuszczalników, zastosuj mosiężną osłonę filtra SM06T.

ZAWÓR BEZPIECZEŃSTWA

Jeżeli za reduktorem są urządzenia, które przy nieszczelnym zamknięciu reduktora mógłby uszkodzić zbyt wysoki wzrost ciśnienia, za reduktorem trzeba zamontować zawór bezpieczeństwa (PN-EN 806-2). Ciśnienie wylotowe reduktora ustaw wtedy co najmniej 20 % poniżej ciśnienia otwarcia zaworu bezpieczeństwa.

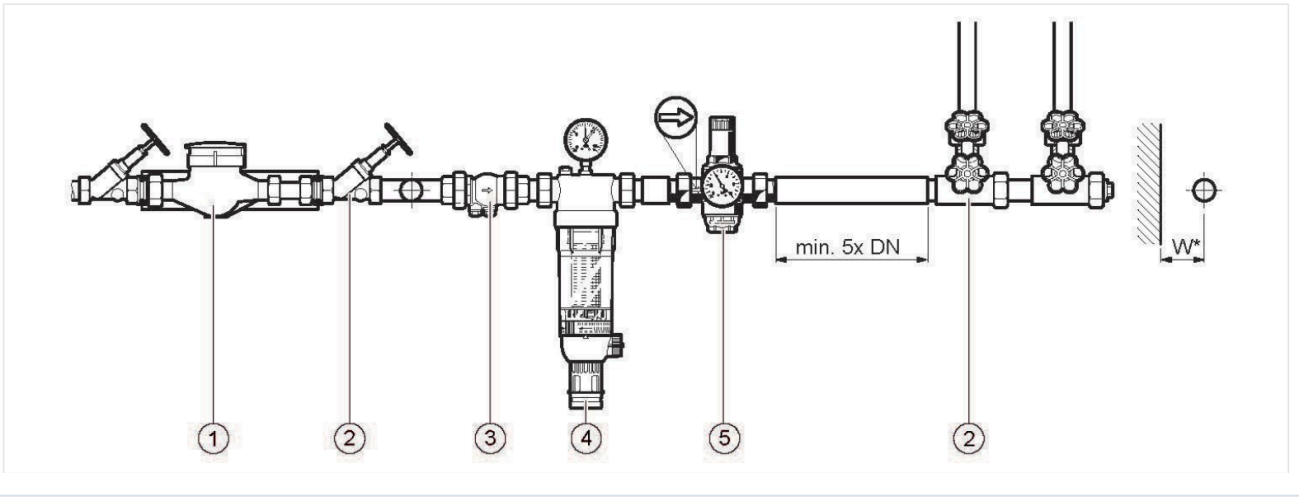

Rys. 3. Przykład montażu reduktora ciśnienia w instalacji wody (rysunek producenta)

1 Wodomierz
2 Zawór odcinający
3 Zawór zwrotny
4 Filtr
5 Reduktor ciśnienia D06F
W Odległość osi rury od ściany lub innej przeszkody
5 × DN Prosty odcinek rury za reduktorem

WIELKOŚĆ PRZYŁĄCZA	½″	¾″	1″	1¼″	1½″	2″
Odległość W [mm]	55	60	60	60	70	70

Sprawdzenie warunków

- Zmierz ciśnienie w sieci – z osłoną z tworzywa maks. 16 bar, z osłoną mosiężną maks. 25 bar.
- Ustal docelowe ciśnienie wylotowe: w zakresie 1,5–6 bar i co najmniej 1 bar niższe od ciśnienia w sieci.
- Sprawdź temperaturę wody: z osłoną z tworzywa do 30 °C; do 70 °C tylko z osłoną mosiężną przy ciśnieniu do 10 bar.

Narzędzia i materiały

- klucze płaskie lub nastawne do nakrętek złączek,
- klucz dwupierścieniowy ZR06K – do pokrywy sprężyny i osłony filtra,
- wkrętak płaski do wkrętu blokującego nastawę,
- manometr M07M (G ¼″) i taśma uszczelniająca dopuszczona do wody pitnej,
- szczypce do wyjmowania wkładu zaworu, wiadro i ścierka.

6 Montaż

Montaż reduktora w instalacji krok po kroku.

LUTOWANIE

Przy przyłączach lutowanych (złączki VST06-...B) nie lutuj końcówek przykręconych do reduktora. Wysoka temperatura nieodwracalnie niszczy ważne elementy wewnętrzne.

01 Przepłucz przewód

Dokładnie przepłucz rurociąg, aby usunąć z niego opiłki, resztki uszczelnień i inne zanieczyszczenia.

02 Włóż dyszę Venturiego (1¼″ i 2″)

W wielkościach 1¼″ i 2″ przed przykręceniem złączki włóż w króciec korpusu dyszę Venturiego dostarczoną z reduktorem – tak jak na rysunku.

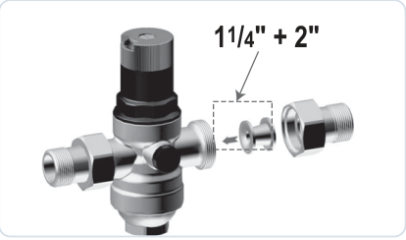

03 Zamontuj reduktor

Wkręć reduktor w instalację za pomocą złączek.

- Zachowaj kierunek przepływu wskazany strzałką na korpusie.
- Montuj bez naprężeń i momentów zginających.
- Osłona filtra powinna być skierowana pionowo w dół.

04 Wkręć zaślepki ręcznie

Zaślepki gniazd manometru wkręcaj ręcznie. W jedno z gniazd możesz wkręcić manometr, uszczelniając gwint taśmą dopuszczoną do wody pitnej.

05 Ustaw ciśnienie wylotowe

Ustaw ciśnienie zgodnie z rozdziałem „Pierwsze uruchomienie”.

7 Pierwsze uruchomienie

Nastawa ciśnienia wylotowego krok po kroku.

Fabrycznie reduktor jest ustawiony na 3 bar. Ciśnienie wylotowe ustaw co najmniej 1 bar poniżej ciśnienia wlotowego. Do kontroli nastawy zalecamy manometr wkręcony w gniazdo G ¼″ – wkręć go przed rozpoczęciem nastawy.

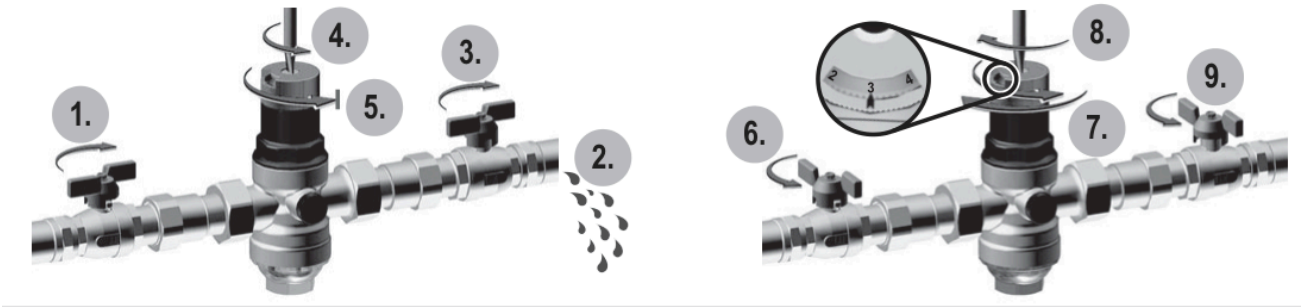

Rys. 4. Nastawa ciśnienia wylotowego – kolejne czynności (rysunek producenta)

01 **Zamknij zawór na wlocie**

Zamknij zawór odcinający przed reduktorem.

02 **Zredukuj ciśnienie za reduktorem**

Odkręć kran za reduktorem, aż ciśnienie spadnie.

03 **Zamknij zawór na wylocie**

Zamknij zawór odcinający za reduktorem.

04 **Poluzuj wkręt z rowkiem**

Poluzuj wkręt blokujący w pokrętle.

- Nie wykręcaj wkrętu całkowicie.

05 **Rozpręż sprężynę**

Obracaj pokrętło w lewo (–), aż dalszy obrót nie będzie możliwy.

06 **Otwórz powoli zawór na wlocie**

Powoli otwórz zawór odcinający przed reduktorem.

07

Ustaw ciśnienie

Obracaj pokrętło, aż skala nastawcza pokaże żądaną wartość. Jeżeli masz manometr, sprawdź na nim ciśnienie.

> Obrót w prawo (+) zwiększa ciśnienie wylotowe, w lewo (–) je zmniejsza.

08

Dokręć wkręt z rowkiem

Ponownie mocno dokręć wkręt blokujący.

09

Otwórz powoli zawór na wylocie

Powoli otwórz zawór odcinający za reduktorem. Reduktor jest gotowy do pracy.

KONTROLA PO NASTAWIE

Sprawdź szczelność złączek i osłony filtra. Gdy wszystkie krany są zakręcone, ciśnienie na manometrze nie powinno powoli rosnąć – jeśli rośnie, reduktor wymaga konserwacji.

8 Obsługa i ustawienia

Praca reduktora, obserwacja filtra, zmiana nastawy i odtworzenie nastawy z manometrem.

Codzienna praca

Reduktor działa samoczynnie, bez zasilania. Ustawiona wartość jest widoczna na skali pokrywy. Przy dużym chwilowym poborze ciśnienie za reduktorem może na chwilę spaść – wraca do nastawy, gdy pobór maleje. Co pewien czas obejrzyj osad w przezroczystej osłonie filtra: duża ilość osadu oznacza, że sito trzeba oczyścić (rozdział „Konserwacja”).

Zmiana nastawy

Aby zmienić ciśnienie, wykonaj procedurę z rozdziału „Pierwsze uruchomienie”. Nowa wartość musi mieścić się w zakresie 1,5–6 bar, być co najmniej 1 bar niższa od ciśnienia w sieci, a przy zaworze bezpieczeństwa za reduktorem – co najmniej 20 % niższa od ciśnienia jego otwarcia. Po regulacji dokręć wkręt z rowkiem.

Odtworzenie nastawy z manometrem

Po zdjęciu pokrętła nastawa na skali przestaje odpowiadać rzeczywistemu ciśnieniu. Ponowną regulację wykonuje się z manometrem:

01 **Zamknij zawór na wlocie**
Zamknij zawór odcinający przed reduktorem.

02 **Zredukuj ciśnienie**
Odkręć kran za reduktorem, aż ciśnienie spadnie.

03 **Zamknij zawór na wylocie**
Zamknij zawór odcinający za reduktorem.

04 **Poluzuj wkręt z rowkiem**
Poluzuj wkręt blokujący, nie wykręcając go.

05 **Zamontuj manometr**
Wkręć manometr w gniazdo G ¼″ korpusu.

06 **Otwórz powoli zawór na wlocie**
Powoli otwórz zawór odcinający przed reduktorem.

07

Ustaw ciśnienie według manometru

Ustaw żądane ciśnienie wylotowe, odczytując je na manometrze (np. 4 bar).

08

Ustaw skalę

Obracaj pokrętło, aż skala nastawcza pokaże tę samą wartość.

09

Dokręć wkręt z rowkiem

Ponownie mocno dokręć wkręt blokujący.

10

Otwórz powoli zawór na wylocie

Powoli otwórz zawór odcinający za reduktorem.

9 Konserwacja

Harmonogram, kontrola, pełna konserwacja z czyszczeniem sita oraz mycie osłony filtra.

Zgodnie z PN-EN 806-5 armatura w instalacji wody pitnej musi być co roku sprawdzana i serwisowana. Prace konserwacyjne wykonuje firma instalacyjna – producent zaleca zawarcie z nią umowy serwisowej.

CZYNNOŚĆ	KIEDY	KTO
Kontrola ciśnienia wylotowego przy zerowym przepływie	raz w roku	instalator lub użytkownik
Obserwacja osadu w przezroczystej osłonie	regularnie	użytkownik
Konserwacja: wkład zaworu, sito, O-ringi	raz w roku	firma instalacyjna
Czyszczenie osłony i sita	w razie potrzeby	instalator lub użytkownik

Kontrola

01 Zamknij zawór na wylocie

Zamknij zawór odcinający za reduktorem.

02 Sprawdź ciśnienie przy zerowym przepływie

Odczytaj ciśnienie wylotowe na manometrze, gdy woda nie płynie.

- Ciśnienie stoi w miejscu – reduktor jest szczelny.
- Ciśnienie powoli rośnie – reduktor jest zabrudzony lub uszkodzony; wykonaj konserwację opisaną niżej.

03 Otwórz zawór na wylocie

Powoli otwórz zawór odcinający za reduktorem.

Konserwacja

ŚRODKI CZYSZCZĄCE

Do mycia części z tworzywa nie używaj środków zawierających rozpuszczalniki ani alkohol – mogą uszkodzić tworzywo, a w efekcie doprowadzić do zalania. Środki czyszczące nie mogą przedostać się do środowiska ani do kanalizacji.

ŚCIŚNIĘTA SPRĘŻYNA

Pod pokrywą sprężyny znajduje się ściśnięta sprężyna. Zanim odkręcisz pokrywę, całkowicie ją rozprężaj – wyskakująca sprężyna może spowodować obrażenia.

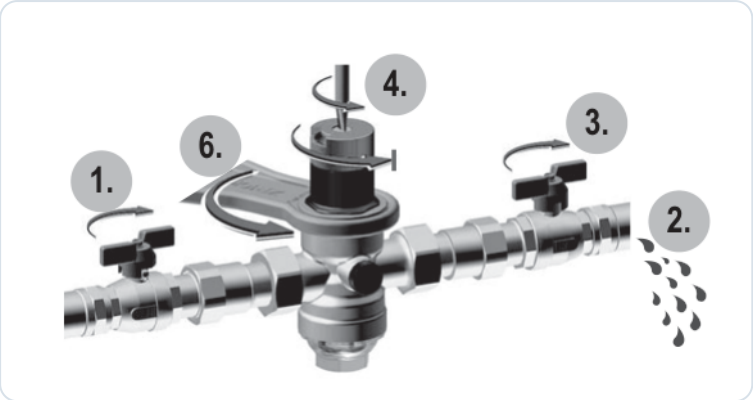

Rys. 5. Konserwacja – zamknięcie zaworów, poluzowanie wkrętu i odkręcenie pokrywy (rysunek producenta)

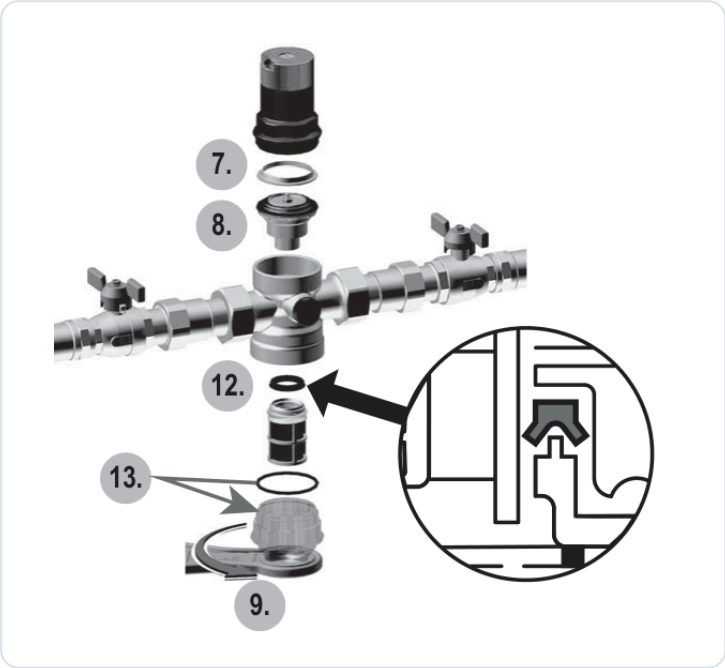

Rys. 6. Konserwacja – demontaż wkładu zaworu, osłony filtra i sita (rysunek producenta)

01

Zamknij zawór na wlocie

Zamknij zawór odcinający przed reduktorem.

02

Zredukuj ciśnienie

Odkręć kran za reduktorem, aż ciśnienie spadnie.

03

Zamknij zawór na wylocie

Zamknij zawór odcinający za reduktorem.

04

Poluzuj wkręt z rowkiem

Poluzuj wkręt blokujący w pokrętle.

- Nie wykręcaj wkrętu całkowicie.

05 **Rozpręż sprężynę**

Obracaj pokrętło w lewo (–), aż dalszy obrót nie będzie możliwy.

06 **Odkręć pokrywę sprężyny**

Odkręć pokrywę kluczem dwupierścieniowym ZR06K.

07 **Wyjmij pierścień ślizgowy**

Zdejmij pierścień ślizgowy znad wkładu.

08 **Wyjmij wkład zaworu**

Wyciągnij wkład zaworu szczypcami.

09 **Odkręć osłonę filtra**

Odkręć osłonę filtra kluczem dwupierścieniowym ZR06K. Woda pozostała w osłonie wyleje się – podstaw naczynie.

10 **Wyjmij pierścień rowkowy**

Wyjmij pierścień z rowkiem.

11 **Sprawdź wkład zaworu**

Obejrzyj tarczę uszczelniającą, krawędź dyszy i pierścień rowkowy.

- Jeśli któryś z tych elementów jest uszkodzony lub zużyty, wymień cały wkład zaworu.

12 **Oczyść sito**

Zdejmij sito filtra, oczyść je i załóż z powrotem.

13 **Załóż O-ring osłony**

Nałóż O-ring na osłonę filtra; uszkodzony wymień.

14 **Złóż reduktor**

Złóż elementy w odwrotnej kolejności.

- Przed włożeniem pierścienia ślizgowego wciśnij membranę palcem.
- Osłonę filtra przykręć mocno, momentem nie większym niż 18 Nm.

15 **Ustaw ciśnienie**

Dopasuj skalę i ustaw ciśnienie wylotowe zgodnie z rozdziałem „Pierwsze uruchomienie”.

Czyszczenie osłony filtra i sita

W razie potrzeby – gdy w osłonie zebrało się dużo osadu – osłonę filtra i sito można oczyścić bez pełnej konserwacji. Czynność może wykonać firma instalacyjna albo użytkownik: zamknij zawory przed i za reduktorem, zredukuj ciśnienie, odkręć osłonę, wypłucz osłonę i sito czystą wodą, nałóż O-ring i przykręć osłonę (maks. 18 Nm). Następnie powoli otwórz zawory i sprawdź szczelność.

Przerwy w użytkowaniu

Reduktor nie wymaga żadnych czynności przy krótkich przerwach w użytkowaniu. Jeżeli pomieszczenie może zamarznąć, zamknij dopływ wody i opróżnij instalację razem z reduktorem i osłoną filtra.

10

Rozwiązywanie problemów

Objawy, przyczyny i sposoby usunięcia usterek reduktora z filtrem.

OBJAW	PRZYCZYNA	ROZWIĄZANIE
Stukanie, uderzenia w instalacji	Reduktor jest za duży w stosunku do przepływu	Skontaktuj się z naszym działem technicznym – pomożemy dobrać właściwą wielkość
Woda wycieka spod pokrywy sprężyny	Uszkodzona membrana we wkładzie zaworu	Wymień kompletny wkład zaworu
Brak wody lub za niskie ciśnienie	Zawory odcinające przed lub za reduktorem nie są całkowicie otwarte	Otwórz zawory całkowicie
Brak wody lub za niskie ciśnienie	Reduktor nie jest ustawiony na żądane ciśnienie wylotowe	Ustaw ciśnienie wylotowe (rozdział „Pierwsze uruchomienie”)
Brak wody lub za niskie ciśnienie	Zabrudzone sito w reduktorze	Oczyść sito, a zużyte wymień
Brak wody lub za niskie ciśnienie	Reduktor zamontowany niezgodnie z kierunkiem przepływu	Zamontuj reduktor zgodnie ze strzałką na korpusie
Ustawione ciśnienie nie utrzymuje się (rośnie przy zakręconych kranach)	Zabrudzone lub zużyte sito	Oczyść albo wymień sito
Ustawione ciśnienie nie utrzymuje się (rośnie przy zakręconych kranach)	Zabrudzony lub zużyty wkład zaworu: uszczelka (tarcza uszczelniająca) albo krawędź dyszy	Wymień wkład zaworu
Ustawione ciśnienie nie utrzymuje się (rośnie przy zakręconych kranach)	Ciśnienie rośnie po stronie wylotowej, np. przy nagrzewaniu wody w podgrzewaczu	Sprawdź zawór zwrotny, grupę bezpieczeństwa podgrzewacza i inne zabezpieczenia
Wyciek spod osłony filtra	Brak, uszkodzenie lub zabrudzenie O-ringu osłony; osłona niedokręcona	Zamknij zawory, zredukuj ciśnienie, oczyść lub wymień O-ring i wkręć osłonę
Na złączce kapie woda	Uszkodzona lub przesunięta uszczelka złączki	Wymień uszczelkę (komplet 10 szt. – rozdział „Części zamienne”)

KIEDY WEZWAĆ INSTALATORA

Gdy z pokrywy sprężyny wycieka woda, ciśnienie za reduktorem rośnie mimo oczyszczenia sita albo w instalacji występują uderzenia hydrauliczne. Wymianę wkładu zaworu i prace przy zaworach odcinających powierz wykwalifikowanemu instalatorowi.

11 Części zamienne i eksploatacyjne

Kody części zamiennych (seria od 1997 r.) i akcesoriów reduktora D06F.

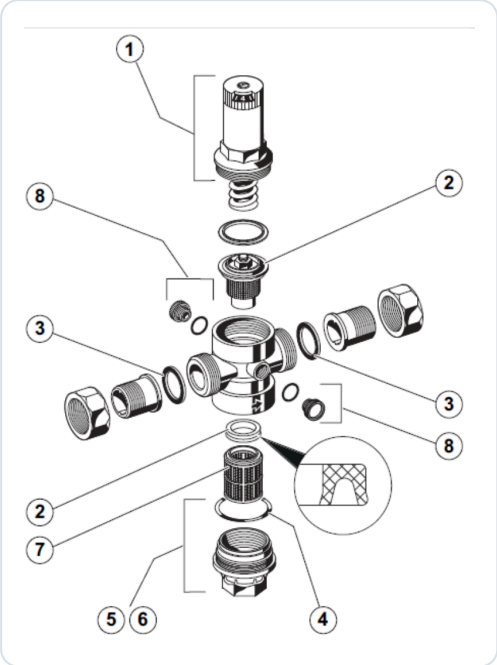

Rys. 7. Części zamienne D06F (numery jak w tabeli)

NR	CZĘŚĆ	WIELKOŚĆ	KOD PRODUCENTA
1	Pokrywa sprężyny kompletna (bez sprężyny)	½" + ¾" / 1" + 1¼" / 1½" + 2"	0901515 / 0901516 / 0901518
2	Wkład zaworu kompletny (bez sita)	½" + ¾" / 1" + 1¼" / 1½" + 2"	D06FA-1/2 / D06FA-1B / D06FA-11/2
3	Uszczelka złączki (10 szt.)	½" / ¾" / 1" / 1¼" / 1½" / 2"	0901443 / 0901444 / 0901445 / 0901446 / 0901447 / 0901448
4	Komplet O-ringów (10 szt.)	½" + ¾" / 1" + 1¼" / 1½" + 2"	0901246 / 0901499 / 0901248
5	Osłona filtra z tworzywa z O-ringiem	½" + ¾" / 1" + 1¼" / 1½" + 2"	SK06T-1/2 / SK06T-1B / SK06T-11/2
6	Osłona filtra mosiężna z O-ringiem	½" + ¾" / 1" + 1¼" / 1½" + 2"	SM06T-1/2 / SM06T-1B / SM06T-11/2
7	Sito zamienne	½" + ¾" / 1" + 1¼" / 1½" + 2"	ES06F-1/2A / ES06F-1B / ES06F-11/2A
8	Zaślepka R ¼" z O-ringiem (5 szt.)	½"–2"	S06K-1/4

Części dotyczą reduktorów D06F produkowanych od 1997 r. Przy zamawianiu podaj wielkość przyłącza reduktora.

Akcesoria

AKCESORIUM	OPIS	KOD
Manometr M07M	obudowa Ø 63 mm, tylny gwint G ¼″; zakres 0–4 / 0–10 / 0–16 / 0–25 bar	M07M-A4 / -A10 / -A16 / -A25
Klucz dwupierścieniowy ZR06K	do demontażu i montażu pokrywy sprężyny i osłony filtra	ZR06K
Złączki gwintowane VST06-A	komplet złączek, ½″–2″	VST06-1/2A … VST06-2A
Złączki lutowane VST06-B	komplet złączek do lutowania, ½″–2″	VST06-1/2B … VST06-2B

12 Gwarancja, serwis i utylizacja

Warunki gwarancji, serwis i utylizacja.

Gwarancja

Reduktor D06F jest objęty gwarancją na warunkach określonych przez producenta – Resideo (marka Braukmann, dawniej Honeywell) – oraz w dokumencie gwarancyjnym dołączonym do zakupu. Gwarancja nie ogranicza uprawnień kupującego z tytułu rękojmi wobec sprzedawcy.

Warunki zachowania gwarancji

- ☐ montaż, uruchomienie, nastawa i konserwacja wykonane przez upoważnionego, wykwalifikowanego instalatora, zgodnie z tą instrukcją,
- ☐ użytkowanie zgodne z przeznaczeniem i w zakresie parametrów z rozdziału „Dane techniczne”,
- ☐ coroczna kontrola i konserwacja zgodnie z PN-EN 806-5,
- ☐ stosowanie oryginalnych części zamiennych i akcesoriów producenta,
- ☐ zachowanie dowodu zakupu; przy zgłoszeniu podaj kod reduktora z wielkością przyłącza, opis objawów i warunki pracy (ciśnienie przed i za reduktorem, temperatura wody).

Użycie niezgodne z przeznaczeniem

Producent zastrzega, że każde użycie wykraczające poza zakres opisany w instrukcji jest niezgodne z przeznaczeniem i może skutkować utratą gwarancji. Dotyczy to w szczególności:

- ✕ praca przy ciśnieniu lub temperaturze wyższych od podanych w rozdziale „Dane techniczne”,
- ✕ przegrzanie przy lutowaniu końcówek razem z reduktorem,
- ✕ zamarznięcie wody w reduktorze,

- montaż z naprężeniami lub niezgodnie z kierunkiem przepływu,
- czyszczenie części z tworzywa rozpuszczalnikami lub alkoholem,
- pęknięcie osłony filtra po uderzeniu, dokręceniu zbyt dużym momentem lub działaniu promieniowania UV i oparów rozpuszczalników (wtedy wymagana jest osłona mosiężna),
- zaniechanie kontroli i konserwacji, które prowadzi do zabrudzenia sita i wkładu zaworu.

Serwis

W sprawach technicznych, zamawiania części i reklamacji skontaktuj się z naszym sklepem. Pomożemy dobrać część po kodzie producenta albo przekażemy zgłoszenie do serwisu Resideo. Przy zamawianiu części zawsze podaj wielkość przyłącza reduktora.

Utylizacja

Reduktor składa się z następujących materiałów:

- korpus – mosiądz odporny na odcynkowanie; złączki – mosiądz,
- pokrywa sprężyny, wkład zaworu i przezroczysta osłona filtra – tworzywo sztuczne,
- sito filtra – stal nierdzewna; sprężyna nastawcza – stal sprężynowa,
- membrana i uszczelnienia – EPDM.

Zużyty reduktor i wymienione części oddaj do recyklingu zgodnie z lokalnymi przepisami o gospodarce odpadami – mosiądz i stal są cennymi surowcami wtórnymi. Opakowanie (karton, folia) oddaj do pojemników na surowce wtórne.

13

Karta serwisowa i kontakt

Zapisuj montaż, wymiany wkładów i przeglądy — ułatwi to serwis i ewentualną reklamację.

DANE URZĄDZENIA

MODEL

NUMER SERYJNY

DATA ZAKUPU / MONTAŻU

INSTALATOR / PIECZĄTKA

HISTORIA OBSŁUGI

DATA	CZYNNOŚĆ / WYMIENIONY WKŁAD	PODPIS

DOKUMENTACJA

Resideo Braukmann D06F – instrukcja montażu MU1H-1002GE23 R1223 (PL s. 36–39, rysunki s. 4)

Instrukcja producenta (documents.pdod.de)

Karta produktu w filtry-wody.pl

KONTAKT ZE SPRZEDAWCĄ

FILTRY Sp. z o.o.
ul. Piotra Bardowskiego 1
35-005 Rzeszów
tel. +48 515 901 301
sklep@filtry-wody.pl · filtry-wody.pl

Niniejsza instrukcja została opracowana przez FILTRY Sp. z o.o. na podstawie dokumentacji producenta (Honeywell) i zawiera rysunki pochodzące z tej dokumentacji. W razie rozbieżności obowiązują dane z tabliczki znamionowej oraz dokumentacja producenta właściwa dla danego egzemplarza. Montaż elektryczny i hydrauliczny wykonuj zgodnie z obowiązującymi przepisami.