DYSTRYBUTOR NABLATOWY Z WODĄ GAZOWANĄ



MIDEA

JS1844T SODA PLUS

Instrukcja obsługi, montażu i konserwacji

Nablatowy dystrybutor zasilany z wodociągu: woda zimna, gorąca i gazowana; bezdotykowe nalewanie, UV LED, kolor czarny.

≥ 85 °C
woda gorąca, 4 l/h

≤ 10 °C
woda zimna, 2,5 l/h

0,1–0,4 MPa
ciśnienie wody zasilającej

SPIS TREŚCI

1	Informacje ogólne	02
2	Bezpieczeństwo	04
3	Dane techniczne	07
4	Budowa i zasada działania	09
5	Przygotowanie do montażu	14
6	Montaż	16
7	Pierwsze uruchomienie	19
8	Obsługa i ustawienia	21
9	Konserwacja i czyszczenie	24
10	Rozwiązywanie problemów	27
11	Części zamienne i eksploatacyjne	29
12	Gwarancja, serwis i utylizacja	29
13	Karta serwisowa i kontakt	31

FILTRY Sp. z o.o.
ul. Piotra Bardowskiego 1, 35-005 Rzeszów
tel. +48 515 901 301 · sklep@filtry-wody.pl

Wydanie 2.0 · październik 2026
FW-IN-MIDEA-JS1844T-SODA-PLUS-CZARNY
Zachowaj instrukcję na czas użytkowania urządzenia.

1 Informacje ogólne

Instrukcja dotyczy dystrybutora Midea JS1844T SODA PLUS w kolorze czarnym, zasilanego z instalacji wodociągowej.

Midea JS1844T SODA PLUS to nablatowy dystrybutor wody pitnej podłączany na stałe do instalacji wodociągowej – nie wymaga butli ani baniaków z wodą. Wydaje wodę zimną, gorącą oraz gazowaną. Ten egzemplarz ma kolor czarny: czarna obudowa i czarny panel przedni.

Dystrybutor ma panel z podświetlanymi przyciskami, blokadę wody gorącej (zabezpieczenie przed dziećmi), czujnik bezdotykowego nalewania wody zimnej z programowanym czasem nalewania, diodę UV LED w zbiorniku wody zimnej, wskaźnik zużycia filtra, oświetlenie komory nalewania oraz dwa zabezpieczenia przed wyciekiem: czujnik elektroniczny i mechaniczny zawór odcinający.

Instrukcję opracowano na podstawie fabrycznej instrukcji Midea dla dystrybutora JL1844T-E, który ma tę samą budowę, panel i numerację elementów, a także na podstawie prezentacji produktu Midea i danych sprzedawcy. Numery w nawiasach, np. (#6), odpowiadają numerom elementów na rysunkach w rozdziale „Budowa i zasada działania”.

Przeznaczenie

Dystrybutor służy wyłącznie do schładzania, podgrzewania i wydawania wody pitnej z wodociągu. Producent przewiduje użytkowanie w domach i w podobnych miejscach: kuchniach pracowniczych w sklepach i biurach, w gospodarstwach rolnych, przez gości hoteli i pensjonatów oraz w podobnych zastosowaniach niehandlowych. Nie napełniaj urządzenia innymi płynami i nie używaj go w innym celu.

Dla kogo jest ta instrukcja

Rozdziały o obsłudze, ociekaczu i czyszczeniu zewnętrznym są przeznaczone dla użytkownika. Podłączenie do instalacji wodnej, montaż i wymianę filtrów, podłączenie butli CO2 oraz czynności przy zdjętej pokrywie wykonuje osoba z odpowiednimi kwalifikacjami. Naprawy, wymianę przewodu zasilającego i prace przy układzie chłodniczym wykonuje wyłącznie serwis.

Zawartość opakowania i akcesoria

ELEMENT	DO CZEGO SŁUŻY
Dystrybutor Midea JS1844T SODA PLUS	urządzenie nablatowe, kolor czarny
Przewód PE	doprowadzenie wody z zaworu do wejścia wody z tyłu dystrybutora
Zawór trójdrożny z zaworem kulowym	odgałęzienie od instalacji zimnej wody i odcięcie dopływu do dystrybutora
Uchwyt mocujący, 2 wkręty, 1 kołek rozporowy	przymocowanie dystrybutora do podłoża (zabezpieczenie przed przewróceniem)

ELEMENT	DO CZEGO SŁUŻY
Tacka ociekowa z pływakiem	zbiera krople spod wylewki; czerwony pływak sygnalizuje konieczność opróżnienia
Instrukcja obsługi	zachowaj ją przy urządzeniu

SPRAWDŹ PRZESYŁKĘ
Po rozpakowaniu sprawdź, czy obudowa, przewód zasilający i akcesoria nie zostały uszkodzone w transporcie. W razie uszkodzenia nie podłączaj urządzenia i skontaktuj się ze sprzedawcą.

Oznaczenia i pojęcia

CHA / SODA PLUS	**CHA – woda zimna, gorąca i o temperaturze otoczenia; SODA PLUS – woda zimna, gorąca i gazowana**
Blokada (Unlock)	**przycisk zabezpieczenia przed dziećmi; odblokowuje nalewanie wody gorącej**
Czujnik bezdotykowy	**czujnik nad panelem; zbliżenie dłoni uruchamia nalewanie wody zimnej**
UV LED	**dioda UV-C w górnej części zbiornika wody zimnej, ogranicza namnażanie drobnoustrojów**
Zabezpieczenie przed wyciekiem	**czujnik elektroniczny w podstawie i mechaniczny zawór z pływakiem, który odcina dopływ wody**

2 Bezpieczeństwo

Dystrybutor łączy prąd, wodę pod ciśnieniem, gorącą wodę, promieniowanie UV-C i palny czynnik chłodniczy.



Gniazdo z uziemieniem

Podłączaj dystrybutor tylko do gniazda z bolcem ochronnym, zabezpieczonego wyłącznikiem różnicowoprądowym. Nie używaj przedłużaczy ani listew.



Gorąca woda

Woda gorąca ma ok. 90 °C i może poparzyć. Nalewaj ją dopiero po odblokowaniu przyciskiem Unlock i nie podstawiaj rąk pod wylewkę.



Dzieci

Dzieci od 8 lat mogą korzystać z urządzenia pod nadzorem. Młodsze dzieci trzymaj z dala od urządzenia i przewodu zasilającego.



Promieniowanie UV-C

Dioda UV-C szkodzi oczom i skórze. Nie uruchamiaj jej poza urządzeniem; przed zdjęciem pokrywy odłącz zasilanie.



Palny czynnik R600a

Układ chłodniczy zawiera palny czynnik R600a. Nie uszkadzaj przewodów chłodniczych; naprawy wykonuje tylko serwis.



Bez strumienia wody

Nie myj urządzenia strumieniem wody, nie zanurzaj go i nie ustawiaj tam, gdzie może być spryskiwane.



Stabilne ustawienie

Ustaw dystrybutor na twardym, równym podłożu i przymocuj go uchwytem z zestawu, aby się nie przewrócił.



Temperatura otoczenia

Użytkuj urządzenie tylko w pomieszczeniu, w temperaturze 4–38 °C. Chroń je przed mrozem i bezpośrednim słońcem.



Butla CO2 pod ciśnieniem

Butlę CO2 ustaw pionowo i zabezpiecz przed przewróceniem. Chroń ją przed ciepłem; pierwsze podłączenie wykonuje instalator.

Instalacja elektryczna

- Zasilanie: 220–240 V~, 50/60 Hz. Gniazdo musi mieć przewód ochronny i być zabezpieczone wyłącznikiem różnicowoprądowym (producent zaleca gniazdo z zabezpieczeniem różnicowoprądowym typu GFCI).
- Nie stosuj przedłużaczy – mogą się przegrzać i spowodować pożar. Za urządzeniem nie umieszczaj listew zasilających ani zasilaczy.
- Ustawiając dystrybutor, uważaj, aby nie przygnieść ani nie uszkodzić przewodu zasilającego.
- Nie włączaj i nie wyłączaj urządzenia przez wkładanie lub wyjmowanie wtyczki – używaj przełączników z tyłu obudowy.

- Po wyłączeniu zasilania odczekaj co najmniej 3 minuty, zanim włączysz urządzenie ponownie (ochrona sprężarki).
- Uszkodzony przewód zasilający może wymienić tylko producent, jego serwis albo osoba o podobnych kwalifikacjach.
- Przed każdym czyszczeniem i konserwacją wyłącz przełączniki i wyjmij wtyczkę z gniazda.

Woda i instalacja wodna

- Zasilaj dystrybutor wodą wodociągową przeznaczoną do picia, o ciśnieniu 0,1–0,4 MPa (1–4 bar) i zawartości substancji rozpuszczonych (TDS) do 350 ppm.
- Do podłączenia używaj nowego przewodu PE i nowych złączek dostarczonych z urządzeniem. Nie używaj ponownie starych wężyków.
- Przed montażem i przed każdą wymianą filtrów odetnij dopływ wody i wyłącz zasilanie. Nigdy nie podłączaj filtrów, gdy płynie woda.
- Nie rozkręcaj elementów urządzenia, których nie wymienia ta instrukcja – grozi to wyciekiem i uszkodzeniem.

Układ chłodniczy z czynnikiem R600a

- Podczas transportu, montażu, czyszczenia i użytkowania uważaj, aby nie uszkodzić układu chłodniczego – wyciek czynnika jest niebezpieczny.
- Nie przyspieszaj odmrażania żadnymi urządzeniami mechanicznymi ani innymi sposobami niż zalecane przez producenta i nie używaj urządzeń elektrycznych wewnątrz zbiorników.
- Jeśli części zawierające czynnik zostaną uszkodzone, usuń z otoczenia otwarty ogień i źródła zapłonu, a pomieszczenie wietrz przez 30 minut. Wezwij serwis.
- Nie obracaj dystrybutora do góry dnem i nie przechylaj go o więcej niż 45°. Jeśli urządzenie długo leżało na boku, przed uruchomieniem postaw je pionowo na ok. 12 godzin.
- Termostat jest ustawiony fabrycznie – nie reguluj go samodzielnie.

Gorąca woda i dzieci

- Nalewanie wody gorącej wymaga wcześniejszego naciśnięcia przycisku blokady (#5).
- Dzieci mogą używać urządzenia, czyścić je i konserwować tylko od 8. roku życia i pod nadzorem. Dzieci nie mogą bawić się urządzeniem.
- Osoby o ograniczonych zdolnościach fizycznych, sensorycznych lub umysłowych mogą korzystać z urządzenia pod nadzorem albo po instruktażu, jeśli rozumieją zagrożenia.
- Podczas czyszczenia pamiętaj, że woda w zbiornikach może mieć ok. 90 °C – przed spuszczeniem wody pozwól jej ostygnąć.

Czego nie robić

- Nie ustawiaj dystrybutora na zewnątrz, w zamkniętej szafce ani w zabudowie bez wentylacji.
- Nie zasłaniaj otworów wentylacyjnych obudowy.
- Nie przechowuj w pobliżu urządzenia substancji wybuchowych, np. aerozoli z palnym gazem, ani materiałów łatwopalnych.

- Nie stawiaj urządzenia na papierze ani piance, które mogą wchłaniać wodę.
- Nie czyść obudowy rozpuszczalnikami organicznymi, np. benzyną.
- Nie przerabiaj urządzenia – zmiany konstrukcji są niedozwolone i powodują utratę gwarancji.
- Nie używaj urządzenia na wysokości powyżej 1500 m n.p.m. – producent tego nie zaleca.

W RAZIE ZAGROŻENIA

Przy wycieku wody, zapachu spalenizny, iskrzeniu lub uszkodzeniu przewodu wyjmij wtyczkę z gniazda (jeśli możesz to zrobić bezpiecznie), zamknij zawór kulowy na doprowadzeniu wody i wezwij serwis.

3 Dane techniczne

Parametry według instrukcji fabrycznej Midea JL1844T-E i prezentacji produktu.

Parametry elektryczne i wymiary

Model fabryczny (seria)	**JL1844T-E**
Napięcie i częstotliwość	**220–240 V~, 50/60 Hz**
Moc znamionowa	**500 W**
Moc grzania	**420 W**
Prąd układu chłodzenia	**1,0 A**
Czynnik chłodniczy	**R600a (ilość podana na tabliczce znamionowej)**
Wymiary (szer. × gł. × wys.)	**310 × 380 × 485 mm**
Wymiary opakowania	**360 × 395 × 690 mm**
Masa netto / brutto	**16 / 18 kg**
Wysokość strefy nalewania	**ok. 22 cm**

Wydajność i zbiorniki

Wydajność wody gorącej	**4 l/h, temperatura ≥ 85 °C**
Wydajność wody zimnej	**2,5 l/h, temperatura ≤ 10 °C**
Zbiornik wody zimnej / gorącej	**3 l / 1 l, stal nierdzewna SUS304**
Moc chłodzenia	**100 W**
Przepływ przy nalewaniu	**woda zimna i gorąca 1,8 l/min**
Klasa klimatyczna	**ST/T**

Wartości wydajności podano według danych fabrycznych Midea – to ilość wody, którą urządzenie schładza lub podgrzewa w ciągu godziny do podanej temperatury. Przy dużym poborze wody chwilowo nalewasz wodę o temperaturze wyższej (zimna) lub niższej (gorąca) niż nominalna – po krótkiej przerwie urządzenie ją ponownie schłodzi lub podgrzeje.

Woda zasilająca i warunki pracy

Rodzaj wody	**woda wodociągowa przeznaczona do picia**

Zawartość substancji rozpuszczonych (TDS)	**do 350 ppm**
Ciśnienie wody zasilającej	**0,1–0,4 MPa (1–4 bar)**
Temperatura otoczenia	**4–38 °C, wilgotność względna do 90%**
Miejsce pracy	**wewnątrz pomieszczeń, poniżej 1500 m n.p.m.**

TABLICZKA ZNAMIONOWA

Jeżeli dane na tabliczce znamionowej Twojego egzemplarza różnią się od podanych w tabeli, obowiązują dane z tabliczki.

4 Budowa i zasada działania

Panel, elementy z przodu i z tyłu, droga wody, kontrolki i zabezpieczenia przed wyciekiem.

Panel sterowania

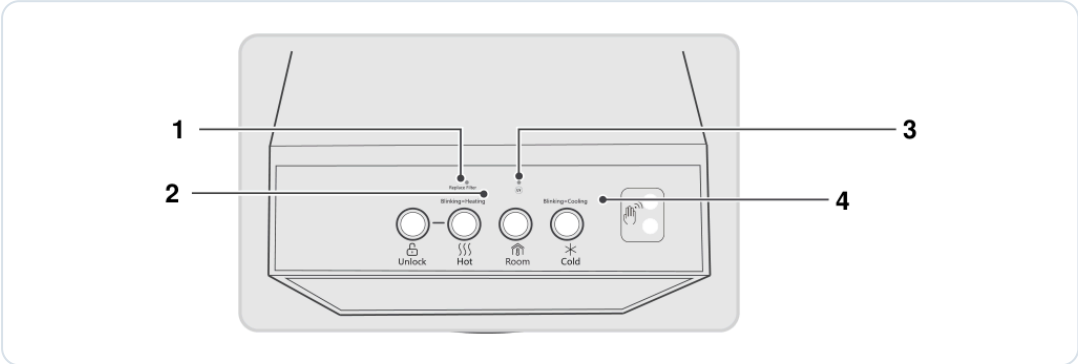

Rys. 1. Panel sterowania: przyciski Unlock, Hot, przycisk wody gazowanej i Cold oraz kontrolki

1	kontrolka filtra	2	kontrolka grzania
3	kontrolka UV LED	4	kontrolka chłodzenia

Widok z przodu

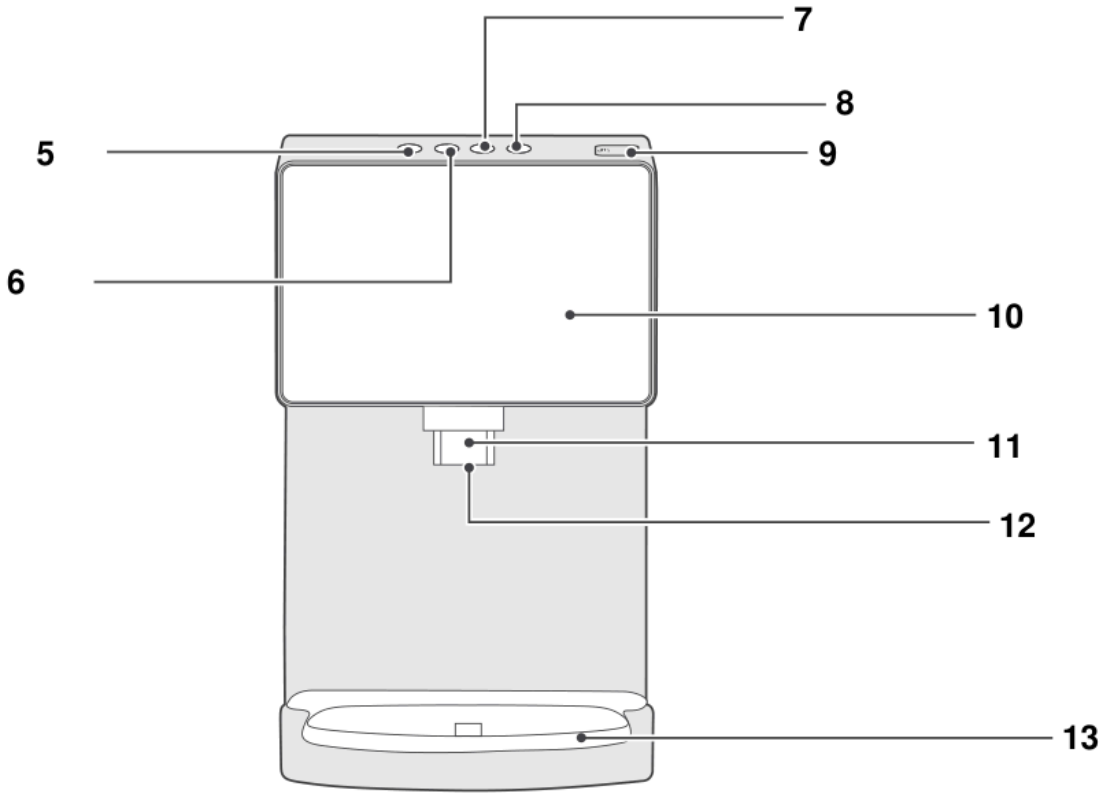

Rys. 2. Elementy z przodu dystrybutora

5	przycisk blokady wody gorącej (Unlock)
6	przycisk wody gorącej (Hot)
7	przycisk wody gazowanej
8	przycisk wody zimnej (Cold)
9	czujnik bezdotykowego nalewania
10	panel przedni
11	wylewka
12	oświetlenie komory nalewania (nocne)
13	tacka ociekowa

Widok z tyłu

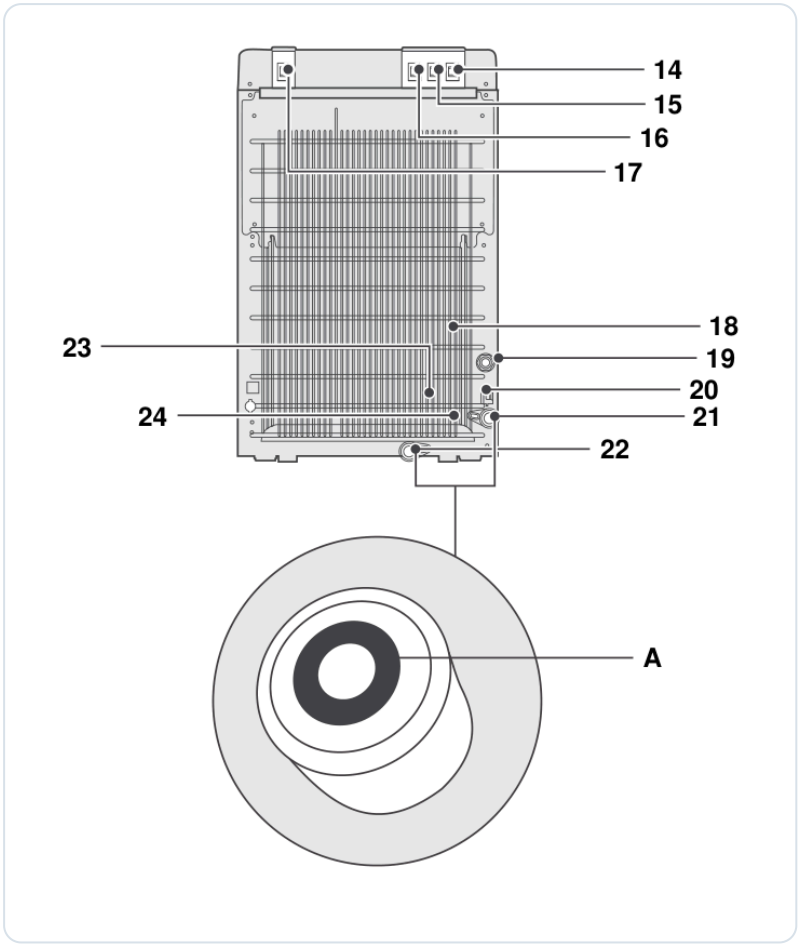

Rys. 3. Elementy z tyłu dystrybutora i szybkozłączka wejścia wody

14	włącznik grzania (wody gorącej)	15	włącznik chłodzenia (wody zimnej)
16	włącznik oświetlenia nocnego	17	przycisk resetu wskaźnika filtra
18	skraplacz	19	wejście wody
20	przewód zasilający	21	spust wody
22	dolny spust wody	23	mechaniczny zawór zabezpieczający przed wyciekiem
24	elektroniczny czujnik wycieku (wewnątrz urządzenia)	A	pierścień szybkozłączki wejścia wody

Droga wody



Woda z instalacji przepływa przez zawór kulowy, reduktor ciśnienia i zawór zabezpieczający przed wyciekiem do zbiorników; przyciski na panelu wybierają rodzaj wody.

woda

Zbiornik wody zimnej (stal nierdzewna) jest chłodzony sprężarkowo, a zbiornik wody gorącej ma grzałkę i podwójne zabezpieczenie przed przegrzaniem. Woda gazowana powstaje w saturatorze, do którego dozowany jest dwutlenek węgla z butli. Na górze zbiornika wody zimnej pracuje dioda UV LED, która ogranicza namnażanie się drobnoustrojów.

Zabezpieczenia przed wyciekiem

W podstawie urządzenia znajduje się elektroniczny czujnik wycieku. Gdy wykryje wodę, urządzenie przerywa pracę, a cztery kontrolki na panelu migają. Niezależnie od zasilania działa mechaniczny zawór zabezpieczający: woda, która wycieknie wewnątrz urządzenia, zbiera się w misce w podstawie, a pływak z pianki unosi się i odcina dopływ wody.

Kontrolki

KONTROLKA	STAN	ZNACZENIE
Grzanie (2)	miga	trwa podgrzewanie wody
Grzanie (2)	zgasła	woda gorąca osiągnęła ok. 90 °C
Chłodzenie (4)	miga	trwa schładzanie wody
Chłodzenie (4)	zgasła	woda zimna osiągnęła ok. 4 °C
Filtr (1)	miga na czerwono	zbliża się termin wymiany filtra
Filtr (1)	świeci na czerwono, sygnał dźwiękowy	okres pracy filtra minął – wymień filtr
UV LED (3)	świeci	dioda UV w zbiorniku wody zimnej pracuje

KONTROLKA	STAN	ZNACZENIE
4 kontrolki	migają	wykryto wyciek – zobacz rozdział „Rozwiązywanie problemów”

Przełączniki z tyłu obudowy

Z tyłu obudowy znajdują się włącznik grzania (#14), włącznik chłodzenia (#15), włącznik oświetlenia nocnego (#16) i przycisk resetu wskaźnika filtra (#17). Pozycja „I” oznacza włączenie, pozycja „O” – wyłączenie.

5 Przygotowanie do montażu

Wybierz miejsce, sprawdź wodę i zasilanie oraz przygotuj narzędzia.

Wybór miejsca

- [ ] Twarde, płaskie i równe podłoże (blat o odpowiedniej nośności – urządzenie z wodą waży ponad 16 kg).
- [ ] Tył urządzenia co najmniej 20 cm od ściany i co najmniej 20 cm wolnej przestrzeni po bokach – przez skraplacz z tyłu musi swobodnie przepływać powietrze.
- [ ] Miejsce suche i chłodne, z dala od bezpośredniego słońca, grzejników i źródeł ciepła.
- [ ] Wewnątrz pomieszczenia, w temperaturze 4–38 °C, gdzie nie grozi zamarznięcie wody.
- [ ] Nie w zamkniętej szafce i nie tam, gdzie urządzenie mogłoby być spryskiwane wodą.
- [ ] W pobliżu gniazda z uziemieniem i punktu poboru zimnej wody.

Transport

- Przenoś urządzenie w pozycji pionowej. Nie przechylaj go o więcej niż 45° i nie odwracaj do góry dnem.
- Jeśli dystrybutor leżał na boku, przed uruchomieniem postaw go pionowo na ok. 12 godzin.
- Nie podnoś urządzenia za panel, wylewkę ani tackę ociekową.

Przyłącze wody

Dystrybutor podłącza się do instalacji zimnej wody przez zawór trójdrożny z zaworem kulowym (z zestawu) i przewód PE. Przed montażem sprawdź:

- [ ] ciśnienie w instalacji – wymagane 0,1–0,4 MPa; przy wyższym ciśnieniu zastosuj reduktor ciśnienia przed urządzeniem, a przy zbyt niskim – pompę podnoszącą ciśnienie,
- [ ] jakość wody – woda wodociągowa przeznaczona do picia, TDS do 350 ppm,
- [ ] dostęp do zaworu kulowego – ma być łatwo dostępny, aby można było szybko odciąć wodę.

Zasilanie elektryczne

- [ ] Gniazdo 220–240 V z bolcem ochronnym, zabezpieczone wyłącznikiem różnicowoprądowym.
- [ ] Gniazdo w zasięgu przewodu zasilającego, bez przedłużacza.
- [ ] Przełączniki grzania i chłodzenia z tyłu urządzenia w pozycji „O” przed pierwszym podłączeniem.

Narzędzia (brak w zestawie)

- wiertarka z wiertłem 1/4″ (otwór na kołek uchwytu mocującego),
- wiadro na wodę,
- wkrętak krzyżakowy,
- obcinak do przewodów,
- klucz nastawny,

- okulary ochronne.

Butla CO2

Woda gazowana wymaga butli z dwutlenkiem węgla przeznaczonym do kontaktu z żywnością, z reduktorem ciśnienia. Zaplanuj stabilne miejsce na butlę w pobliżu dystrybutora, tak aby przewód CO2 nie był naprężony. Butlę, reduktor i przewód podłącza instalator; zapytaj sprzedawcę o rodzaj butli i reduktora pasujących do Twojego egzemplarza.

Kontrola przed montażem

- [ ] Urządzenie stoi pionowo na docelowym miejscu, z odstępami od ściany.
- [ ] Masz komplet akcesoriów: przewód PE, zawór trójdrożny z zaworem kulowym, uchwyt, wkręty i kołek.
- [ ] Dopływ wody do punktu montażu można zamknąć.
- [ ] Przełączniki z tyłu urządzenia są wyłączone.

6 Montaż

Zawór kulowy, przewód PE, przymocowanie urządzenia, butla CO2 i kontrola szczelności.

Rozpakowanie i ustawienie

01 Rozpakuj urządzenie

Otwórz górę kartonu, wyjmij górną wkładkę piankową i akcesoria. Odłóż akcesoria na bok.

02 Wyjmij dystrybutor

Wyjmij urządzenie z opakowania, trzymając je pionowo, i ustaw na docelowym miejscu.

03 Załóż tackę ociekową

Wsuń tackę w jej miejsce pod wylewką (opis w rozdziale „Obsługa i ustawienia").

Zawór kulowy i przewód PE

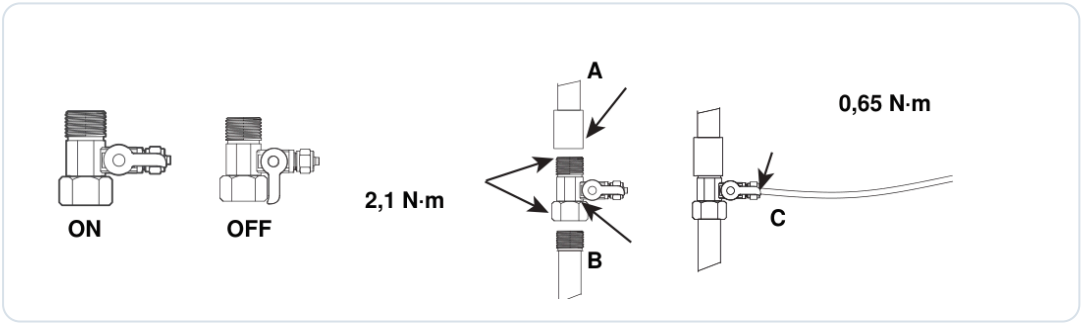

Rys. 4. Zawór kulowy: położenie ON (otwarty) i OFF (zamknięty) oraz połączenie z instalacją (A – rura wody z sieci, B – zawór kulowy, C – przewód PE)

01 Odetnij wodę

Zamknij dopływ zimnej wody w miejscu montażu i odkręć kran, aby rozładować ciśnienie.

02 Zamontuj zawór

Wkręć zawór trójdrożny z zaworem kulowym w instalację zimnej wody. Dokręć połączenie z momentem ok. 2,1 N·m.

> Zawór kulowy ustaw w pozycji OFF (zamknięty) do zakończenia montażu.

03 Podłącz przewód PE do zaworu

Wsuń przewód PE do oporu w złączkę zaworu i mocno dokręć nakrętkę sześciokątną. Moment dokręcenia nakrętki: ok. 0,65 N·m.

04

Przygotuj wejście wody

Z tyłu urządzenia, na wejściu wody (#19), wyjmij zawleczkę szybkozłączki, a następnie białą zaślepkę.

05

Podłącz przewód do dystrybutora

Wsuń drugi koniec przewodu PE do oporu w szybkozłączkę wejścia wody i załóż z powrotem zawleczkę.

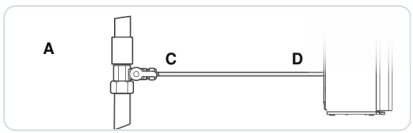

Na rysunku w kroku 5: A – rura wody z sieci, C – przewód PE, D – wejście wody dystrybutora.

PRZEWODY

Przewód PE tnij prostopadle obcinakiem. Prowadź go bez załamań i naprężeń, z dala od ostrych krawędzi i gorących elementów.

Przymocowanie dystrybutora

Aby urządzenie się nie przewróciło, przymocuj je do podłoża uchwytem z zestawu:

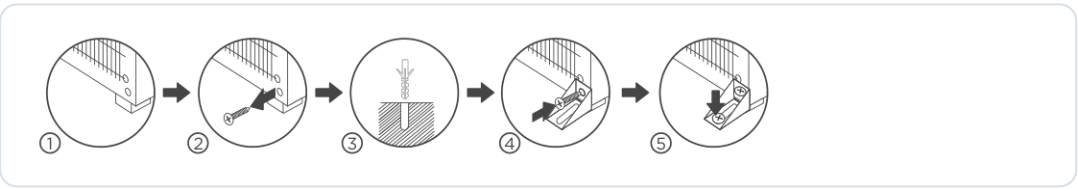

Rys. 5. Montaż uchwytu zabezpieczającego przed przewróceniem – kolejne kroki

01

Poluzuj wkręt

Poluzuj wkręt w prawym dolnym narożniku obudowy, jak na rysunku.

02

Wywierć otwór

Wywierć otwór w podłodze lub blacie w miejscu, w którym stanie dystrybutor, i włóż kołek.

03

Przymocuj uchwyt

Przykręć uchwyt do podłoża wkrętem.

04

Dokręć wkręty

Dokręć wszystkie wkręty i sprawdź, czy urządzenie stoi stabilnie.

STABILNOŚĆ

Producent wymaga przymocowania urządzenia zgodnie z instrukcją – niezamocowany dystrybutor może się przewrócić.

Podłączenie butli CO2

Pierwszą butlę z reduktorem podłącza instalator do wejścia CO2 urządzenia. Ciśnienie wyjściowe reduktora ustaw zgodnie z wartością podaną przez sprzedawcę lub na tabliczce urządzenia. Po podłączeniu sprawdź szczelność połączeń, otwierając powoli zawór butli. Kolejne butle wymieniasz sam – kroki w rozdziale o konserwacji („Wymiana butli CO2").

- Nie podłączaj butli bez reduktora ciśnienia.
- Nie kładź butli na boku i nie ustawiaj jej przy źródłach ciepła.
- Nie odkręcaj połączeń CO2, gdy zawór butli jest otwarty.

Podłączenie zasilania i kontrola szczelności

01

Otwórz wodę

Otwórz dopływ wody w instalacji i ustaw zawór kulowy w pozycji ON. Sprawdź, czy połączenia są suche.

02

Podłącz zasilanie

Upewnij się, że przełączniki grzania i chłodzenia są w pozycji „O", i włóż wtyczkę do gniazda z uziemieniem, zabezpieczonego wyłącznikiem różnicowoprądowym.

03

Sprawdź połączenia

Po kilku minutach ponownie sprawdź zawór, przewód PE i wejście wody z tyłu urządzenia.

WYCIEK

Jeśli zauważysz wyciek, zamknij zawór kulowy (OFF) i wyjmij wtyczkę z gniazda. Połączenie popraw dopiero po rozładowaniu ciśnienia.

7 Pierwsze uruchomienie

Napełnij zbiorniki, przepłucz urządzenie, włącz chłodzenie i grzanie.

NAJPIERW WODA, POTEM GRZANIE

Zanim włączysz grzanie (#14) lub chłodzenie (#15), zbiorniki muszą być pełne wody.

01 Napełnij zbiorniki

Przy otwartym dopływie wody naciśnij przycisk wody gorącej (po odblokowaniu przyciskiem #5) i przycisk wody zimnej (#8), aż z wylewki popłynie woda. Oznacza to, że zbiorniki są napełnione.

02 Przepłucz urządzenie

Nalej i wylej kilka naczyń wody z każdego przycisku, aby usunąć powietrze i wodę, która stała w przewodach.

03 Włącz chłodzenie

Ustaw włącznik chłodzenia (#15) w pozycji „I”. Kontrolka chłodzenia (#4) miga, gdy woda się schładza.

04 Włącz grzanie

Ustaw włącznik grzania (#14) w pozycji „I”. Kontrolka grzania (#2) miga, gdy woda się podgrzewa.

05 Uruchom wodę gazowaną

Otwórz zawór butli CO2 i nalewaj wodę gazowaną, aż popłynie równomiernie, bez prychania gazem. Pierwsze porcje wylej.

Kiedy woda jest gotowa

RODZAJ WODY	CZAS	SYGNALIZACJA
Gorąca	ok. 15 min (przy pierwszym uruchomieniu 15–20 min)	kontrolka grzania gaśnie przy ok. 90 °C
Zimna	ok. 1 godziny	kontrolka chłodzenia gaśnie przy ok. 4 °C
Gazowana	gdy po otwarciu butli CO2 popłynie równomiernie	–

Podczas pierwszego schładzania sprężarka może pracować bez przerwy – to normalne. Jeśli nie potrzebujesz wody zimnej lub gorącej, możesz pozostawić odpowiedni przełącznik w pozycji „O”.

PO PRZERWIE W UŻYTKOWANIU

Po dłuższej przerwie, czyszczeniu lub wymianie filtrów spuść wodę przez 3–5 minut, zanim zaczniesz ją pić.

8 Obsługa i ustawienia

Nalewanie wody, blokada wody gorącej, nalewanie bezdotykowe i jego programowanie, kontrolki i tacka ociekowa.

Woda zimna

1. **Podstaw naczynie** pod wylewkę (#11).
2. **Naciśnij i przytrzymaj przycisk wody zimnej (#8).** Podczas nalewania przycisk świeci na niebiesko.
3. **Zwolnij przycisk**, gdy naczynie się napełni – nalewanie zatrzyma się.

Woda gazowana

1. **Podstaw naczynie** pod wylewkę.
2. **Naciśnij i przytrzymaj przycisk wody gazowanej (#7).**
3. **Zwolnij przycisk**, gdy naczynie się napełni.

Woda gorąca

1. **Podstaw stabilne naczynie** odporne na wysoką temperaturę.
2. **Naciśnij przycisk blokady (#5)**, a następnie **naciśnij i przytrzymaj przycisk wody gorącej (#6)**. Podczas nalewania przycisk świeci na czerwono.
3. **Zwolnij przycisk (#6)**, gdy naczynie się napełni – nalewanie zatrzyma się.

UWAGA NA OPARZENIA

Woda gorąca ma ok. 90 °C. Nie podstawiaj rąk pod wylewkę i nie pozwalaj dzieciom nalewać wody gorącej.

Bezdotykowe nalewanie wody zimnej

Zbliż dłoń na ok. 5 cm (2 cale) nad czujnik bezdotykowy (#9) – zacznie płynąć woda zimna. Gdy odsuniesz dłoń, nalewanie się zatrzyma. Przy dłoni trzymanej stale nad czujnikiem woda płynie fabrycznie najwyżej 30 sekund.

Programowanie czasu nalewania bezdotykowego

01

Wejdź w tryb ustawień

Naciśnij jednocześnie przycisk blokady (#5) i przycisk wody gorącej (#6) i przytrzymaj je przez 3 sekundy. Przyciski blokady i wody zimnej zaczną migać.

02

Zaprogramuj porcję

W ciągu 10 sekund podstaw naczynie i zbliż dłoń do czujnika. Woda zimna płynie, dopóki nie odsuniesz dłoni, najdłużej 40 sekund.

03

Zapamiętanie

Czas nalewania zostaje zapamiętany jako nowy czas nalewania bezdotykowego.

- Jeśli w ciągu 10 sekund od wejścia w tryb ustawień nie zbliżysz dłoni, przyciski przestaną migać, a funkcja bezdotykowa zostanie **wyłączona**.
- Aby ponownie włączyć funkcję bezdotykową, wejdź w tryb ustawień i zaprogramuj czas nalewania.
- Po odłączeniu zasilania urządzenie wraca do ustawień fabrycznych (30 sekund).

Oświetlenie nocne

Oświetlenie komory nalewania (#12) włączasz i wyłączasz włącznikiem oświetlenia nocnego (#16) z tyłu urządzenia.

Wskaźnik filtra

Kontrolka filtra (#1) zaczyna migać na czerwono, gdy zbliża się koniec okresu pracy filtra. Gdy okres minie, kontrolka świeci stale, a urządzenie wydaje sygnał dźwiękowy – filtr trzeba wtedy wymienić (rozdział „Konserwacja”). Po wymianie filtra wskaźnik zeruje się przyciskiem resetu filtra (#17) z tyłu obudowy.

Tacka ociekowa

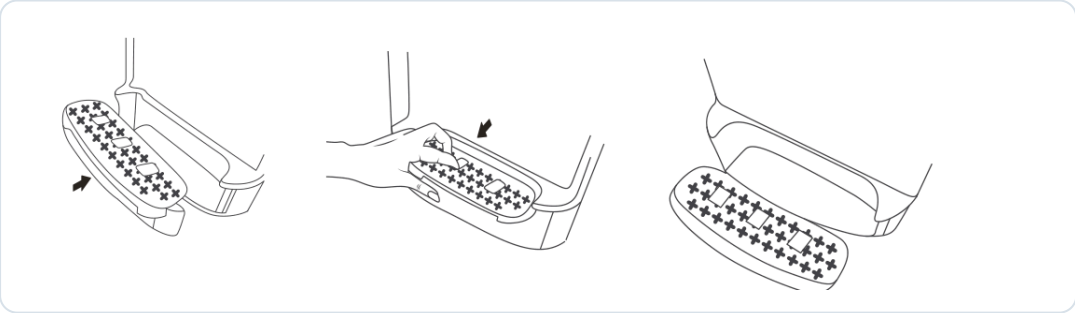

Rys. 6. Zakładanie tacki ociekowej, wyjmowanie palcami za kratkę i wysuwanie do opróżnienia

Dystrybutor nie ma podłączenia do odpływu – rozlana woda zbiera się w tacce ociekowej. Gdy czerwony pływak się uniesie, tackę trzeba opróżnić.

01

Zakładanie

Wsuń tackę w jej miejsce, aż zatrzaśnie się na swoim miejscu.

02

Wyjmowanie

Włóż palce w kratkę tacki i przytrzymaj drugą ręką obudowę urządzenia.

03

Opróżnianie

Delikatnie pociągnij tackę do siebie, aby ją zwolnić, wyjmij ją, wylej wodę i umyj tackę. Załóż ją ponownie.

Codzienne wskazówki

- Po pobraniu dużej ilości wody zimnej lub gorącej odczekaj chwilę, aż urządzenie ją schłodzi lub podgrzeje.
- Jeśli nie potrzebujesz wody gorącej (np. latem) lub zimnej, wyłącz odpowiedni przełącznik – oszczędzasz energię.
- Kontroluj codziennie pływak tacki ociekowej.
- Nie odstawiaj naczyń na tackę na dłużej.

9 Konserwacja i czyszczenie

Czyszczenie, płukanie i dezynfekcja zbiorników, odkamienianie, filtry i przerwy w użytkowaniu.

Harmonogram

KIEDY	CZYNNOŚĆ
Codziennie / gdy uniesie się pływak	opróżnij i umyj tackę ociekową
Regularnie	przetrzyj obudowę i panel środkiem dezynfekującym
Ok. co 6 miesięcy	przepłucz, opróżnij i zdezynfekuj zbiorniki (czynność ręczna)
W razie osadu kamienia	odkamień zbiornik kwasem cytrynowym
Gdy kontrolka filtra świeci	wymień filtr i wyzeruj wskaźnik (wykwalifikowana osoba)
Gdy woda przestaje być gazowana	wymień butlę CO2 (kroki niżej: „Wymiana butli CO2”)

Czyszczenie z zewnątrz

Przetrzyj obudowę, panel i strefę nalewania ściereczką ze środkiem dezynfekującym (producent nie dołącza go do urządzenia – kup go w sklepie). Nie używaj rozpuszczalników ani benzyny i nie polewaj urządzenia wodą.

Płukanie, czyszczenie i spuszczanie wody

Urządzenie zostało zdezynfekowane w fabryce, mimo to producent zaleca przepłukanie i spuszczenie wody przed pierwszym użyciem, a później ręczne czyszczenie i dezynfekcję mniej więcej co 6 miesięcy.

01 **Wyłącz urządzenie**

Ustaw włączniki chłodzenia (#15) i grzania (#14) w pozycji „O” i wyjmij wtyczkę z gniazda.

02 **Zdejmij pokrywę**

Wykręć dwa wkręty z tyłu, u góry obudowy (na wysokości przełączników). Unieś pokrywę górną pod kątem i zdejmij ją. Zdejmij białą pokrywę zbiornika wody zimnej i przegrodę.

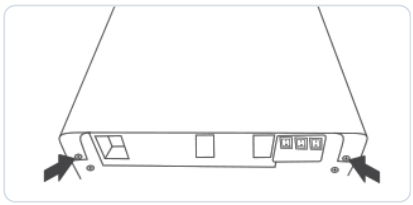

03 **Wlej czystą wodę**

Wlej 2,3 l czystej wody do zbiornika wody zimnej – to otwarty cylinder pod zdjętą białą pokrywą.

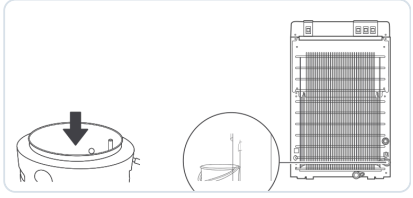

04

Spuść wodę

Podstaw duże wiadro pod spust wody (#21) z tyłu urządzenia i zdejmij korek spustu. Woda zacznie wypływać zaraz po jego zdjęciu.

> Woda w urządzeniu może mieć ok. 90 °C. Przed spuszczeniem odczekaj, aż ostygnie.

05

Złóż urządzenie

Gdy woda całkowicie spłynie, załóż korek spustu, pokrywę zbiornika wody zimnej i pokrywę górną. Sprawdź, czy przewody i kable są prawidłowo podłączone.



Odkamienianie

Aby usunąć osad kamienia ze zbiornika wody zimnej, przygotuj roztwór 200 g kwasku cytrynowego w 4 l wody (albo inny wybrany środek czyszczący do urządzeń wodnych).

01

Otwórz zbiornik

Zdejmij pokrywę górną i pokrywę zbiornika wody zimnej jak przy płukaniu.

02

Wlej roztwór

Wlej roztwór do zbiornika wody zimnej i sprawdź, czy wypływa z wylewki (#11).

03

Podgrzej

Podłącz zasilanie i włącz grzanie (#14). Pozostaw na 15 minut.

04

Ostudź

Wyłącz grzanie (#14) i odczekaj 20 minut, aż roztwór ostygnie.

05

Spuść i przepłucz

Spuść roztwór przez spust (#21), a następnie przepłucz urządzenie wodą dwa lub trzy razy, jak opisano wyżej.

DEMONTAŻ

Rozkręcaj tylko elementy wymienione w tej instrukcji – inaczej możesz uszkodzić urządzenie.

Filtry

Montaż i wymianę filtrów wykonuje wykwalifikowana osoba. Przed wymianą odetnij dopływ wody i wyłącz zasilanie – nigdy nie podłączaj filtrów, gdy płynie woda. Po wymianie wyzeruj wskaźnik filtra przyciskiem resetu (#17) i spuść wodę przez 3–5 minut. Midea przewiduje dla tej serii opcjonalne filtry szybkozłączne: wstępny PP i z węglem aktywnym, każdy na ok. 3600 l wody.

Wymiana butli CO2

01 **Zamknij butlę**

Zamknij zawór pustej butli CO2.

02 **Wymień butlę**

Odkręć reduktor od pustej butli i przykręć go do pełnej butli z CO2 spożywczym.

03 **Otwórz i sprawdź**

Powoli otwórz zawór butli, sprawdź szczelność i ciśnienie na reduktorze.

04 **Przepłucz**

Nalej i wylej kilka porcji wody gazowanej.

Przerwy w użytkowaniu i sytuacje szczególne

SYTUACJA	CO ZROBIĆ
Krótsza przerwa	wyłącz grzanie i chłodzenie, aby oszczędzać energię
Długa przerwa	wyjmij wtyczkę, zamknij zawór kulowy i spuść wodę przez spust; przed ponownym użyciem spuść wodę przez 3–5 minut
Zamarznięcie wody	wyłącz chłodzenie na 4 godziny, potem włącz je ponownie
Przerwa w dostawie wody	zamknij zawór kulowy i wyłącz zasilanie; po przywróceniu wody najpierw otwórz inne krany, aby spłynął osad, dopiero potem otwórz zawór kulowy
Przenoszenie	odłącz zasilanie i wodę, spuść wodę; przenoś pionowo, przechylając najwyżej o 45°

10 Rozwiązywanie problemów

Objawy, przyczyny i rozwiązania według producenta.

OBJAW	PRZYCZYNA	ROZWIĄZANIE
Słaby przepływ wody	za niskie ciśnienie wody	sprawdź zawór kulowy i ciśnienie w instalacji; w razie potrzeby zastosuj pompę podnoszącą ciśnienie
Słaby przepływ wody	filtr nie został wymieniony w terminie	zleć wymianę filtra serwisowi lub instalatorowi
Nieodpowiednia temperatura wody	brak zasilania	sprawdź wtyczkę i gniazdo, włącz zasilanie
Nieodpowiednia temperatura wody	pobrano dużo wody w krótkim czasie	odczekaj chwilę, aż woda się schłodzi lub podgrzeje
Nieodpowiednia temperatura wody	nie włączono grzania lub chłodzenia	włącz odpowiedni przełącznik (#14 lub #15)
Wyciek wody	przewód nie jest dobrze podłączony	sprawdź i popraw połączenie przewodu PE
Wyciek wody	pęknięty przewód PE lub rura	wymień przewód PE lub rurę
4 kontrolki migają	wykryto wyciek	odłącz zasilanie, zamknij zawór kulowy; wezwij serwis, aby sprawdził i osuszył moduł elektroniki w podstawie
Porażenie przy dotknięciu	brak uziemienia	używaj tylko gniazda z bolcem ochronnym; wezwij elektryka
Głośna praca	urządzenie stoi niestabilnie	ustaw je na stabilnym, równym podłożu
Urządzenie nie działa	brak zasilania	sprawdź wtyczkę, gniazdo i bezpiecznik
Woda słabo gazowana lub niegazowana	pusta lub zamknięta butla CO2	otwórz zawór butli lub wymień butlę
Kontrolka filtra świeci, słychać sygnał	minął okres pracy filtra	wymień filtr i wyzeruj wskaźnik (#17)

Zjawiska normalne

- Podczas podgrzewania zbiornik może wydawać ciche odgłosy – to normalne.

- Gdy zbiornik wody gorącej nagrzewa się bez wody, zabezpieczenie przed pracą na sucho trwale wyłącza grzanie. Nie wraca ono samoczynnie – zabezpieczenie resetuje wyłącznie wykwalifikowany serwisant.
- Przy wysokiej temperaturze otoczenia chłodzenie działa wolniej.
- Przy pierwszym schładzaniu sprężarka może pracować bez przerwy.

KIEDY WEZWAĆ SERWIS

Wezwij serwis, gdy problem się powtarza, gdy migają 4 kontrolki, gdy zadziałało zabezpieczenie przed pracą na sucho, przy uszkodzeniu przewodu zasilającego albo przy podejrzeniu wycieku czynnika chłodniczego.

11 Części zamienne i eksploatacyjne

Filtry i elementy, które mogą wymagać wymiany.

Dokumentacja producenta nie podaje numerów katalogowych części. Zamawiając część lub filtr, podaj sprzedawcy model (Midea JS1844T SODA PLUS, kolor czarny) i numer seryjny z tabliczki znamionowej.

ELEMENT	KIEDY WYMIENIĆ	UWAGI
Filtr wstępny PP	gdy kontrolka filtra świeci (ok. 3600 l)	montaż przez wykwalifikowaną osobę
Filtr z węglem aktywnym	gdy kontrolka filtra świeci (ok. 3600 l)	montaż przez wykwalifikowaną osobę
Butla CO2 z CO2 spożywczym	gdy woda przestaje być gazowana	wymiana wg „Wymiana butli CO2” (rozdz. o konserwacji)
Przewód PE i złączki	przy uszkodzeniu lub zmianie miejsca	zawsze nowe, nie używaj ponownie starych
Tacka ociekowa z pływakiem	przy uszkodzeniu	część eksploatacyjna
Uchwyt mocujący z wkrętami	przy zmianie miejsca	element zestawu
Dioda UV LED	przy awarii (kontrolka nie świeci)	naprawia wyłącznie producent
Przewód zasilający	przy uszkodzeniu	wymienia producent lub serwis

12 Gwarancja, serwis i utylizacja

Warunki gwarancji producenta, serwis i postępowanie ze zużytym urządzeniem.

Gwarancja

Okres i warunki gwarancji podaje sprzedawca w dokumentach dołączonych do urządzenia.

- Warunkiem gwarancji jest montaż i użytkowanie zgodne z tą instrukcją.
- Gwarancja nie obejmuje szkód powstałych przez samodzielne przeróbki, nieprawidłowe zasilanie, zamarznięcie, brak konserwacji ani użycie niewłaściwej wody.
- Filtry, butla CO2 i tacka ociekowa są materiałami eksploatacyjnymi.

Serwis

Naprawy, prace przy układzie chłodniczym, wymianę diody UV i przewodu zasilającego wykonuje wyłącznie serwis. Zgłaszając usterkę, podaj model, kolor, numer seryjny i opis objawów (np. które kontrolki migają).

Producent: Foshan Midea Chungho Water Purification Equipment Co., Ltd., No. 68 GuangLe Road, Beijiao, Shunde, Foshan, Guangdong, Chiny.

Utylizacja

Zużytego urządzenia nie wyrzucaj z odpadami komunalnymi. Oddaj je do punktu zbierania zużytego sprzętu elektrycznego i elektronicznego (dyrektywa WEEE 2012/19/UE). Urządzenie zawiera palny czynnik chłodniczy R600a i diodę UV LED – przekaż je w całości, nie rozbieraj układu chłodniczego. Opakowanie (karton, folia, pianka) oddaj do recyklingu.

13

Karta serwisowa i kontakt

Zapisuj montaż, wymiany wkładów i przeglądy — ułatwi to serwis i ewentualną reklamację.

DANE URZĄDZENIA

MODEL

NUMER SERYJNY

DATA ZAKUPU / MONTAŻU

INSTALATOR / PIECZĄTKA

HISTORIA OBSŁUGI

DATA	CZYNNOŚĆ / WYMIENIONY WKŁAD	PODPIS

DOKUMENTACJA

Midea: JL1844T-E – instrukcja obsługi dystrybutora nablatowego (GR)

Dokumentacja źródłowa (mideawatercoolers.gr)

Karta produktu w filtry-wody.pl

KONTAKT ZE SPRZEDAWCĄ

FILTRY Sp. z o.o.
ul. Piotra Bardowskiego 1
35-005 Rzeszów
tel. +48 515 901 301
sklep@filtry-wody.pl · filtry-wody.pl

Niniejsza instrukcja została opracowana przez FILTRY Sp. z o.o. na podstawie danych technicznych urządzenia (Midea) dostępnych w chwili wydania; zasady ogólne opisano jako takie. W razie rozbieżności obowiązują dane z tabliczki znamionowej oraz dokumentacja producenta właściwa dla danego egzemplarza. Montaż elektryczny i hydrauliczny wykonuj zgodnie z obowiązującymi przepisami.