SATURATOR DO WODY GAZOWANEJ



PHILIPS

GoZero ADD4901BK/10

Instrukcja obsługi, montażu i konserwacji

Mechaniczny saturator bez zasilania (czarny (mat)): butla CO_2 425 g na ok. 60 l wody, butelka 1 l, regulacja nagazowania cyklami 2–3 s, zawór bezpieczeństwa.

2–3 s
jeden cykl gazowania (maks. 5 s)

do 60 l
wody z butli CO_2 425 g

8 bar
maks. ciśnienie robocze

SPIS TREŚCI

1	Informacje ogólne	02	2	Bezpieczeństwo	04
3	Dane techniczne	06	4	Budowa i zasada działania	07
5	Przygotowanie do użytkowania	09	6	Montaż i wymiana butli CO_2	10
7	Pierwsze uruchomienie	12	8	Obsługa – przygotowanie wody gazowanej	13
9	Konserwacja, wymiana butli i butelki	16	10	Rozwiązywanie problemów	18
11	Części zamienne i eksploatacyjne	20	12	Gwarancja, serwis i utylizacja	20
13	Karta serwisowa i kontakt	22			

FILTRY Sp. z o.o.
ul. Piotra Bardowskiego 1, 35-005 Rzeszów
tel. +48 515 901 301 · sklep@filtry-wody.pl

Wydanie 2.0 · październik 2026
FW-IN-PHILIPS-ADD4901BK-10
Zachowaj instrukcję na czas użytkowania urządzenia.

1 Informacje ogólne

Do czego służy saturator Philips GoZero, co jest w opakowaniu i czym różnią się wersje ADD4901 i ADD4902.

Ta instrukcja dotyczy saturatora do wody **Philips GoZero ADD4901BK/10** (kolor: czarny (mat)). Opisuje montaż i wymianę butli CO_2, przygotowanie wody gazowanej, regulację nagazowania, mycie butelki, przechowywanie i rozwiązywanie problemów. Treść opracowano na podstawie instrukcji użytkowania Philips GoZero (wydanie wielojęzyczne z częścią polską), kart produktu i odpowiedzi działu wsparcia Philips dla tej serii.

Przeczytaj instrukcję przed pierwszym użyciem i zachowaj ją na później. Najważniejsze są zasady obchodzenia się z butlą z dwutlenkiem węgla i z butelką ciśnieniową – od nich zależy bezpieczeństwo użytkowania.

Przeznaczenie

Saturator służy do nasycania dwutlenkiem węgla (gazowania) **czystej, zimnej wody pitnej** w warunkach domowych. Działa całkowicie mechanicznie – nie wymaga zasilania elektrycznego ani podłączenia do instalacji wodnej, więc możesz go postawić w dowolnym miejscu blatu. Intensywność bąbelków regulujesz, powtarzając krótkie cykle gazowania.

- [ ] Gazuj wyłącznie wodę – nie soki, wino, mleko, dżemy ani napoje słodzone.
- [ ] Smak (owoce, syropy, zioła, lód) dodawaj dopiero do gotowej wody gazowanej.
- [ ] Urządzenie nie filtruje i nie uzdatnia wody – wlewaj do butelki wodę, którą pijesz na co dzień (np. z kranu lub z filtra).

Zawartość opakowania

ELEMENT	ILOŚĆ	UWAGI
Saturator Philips GoZero ADD4901BK/10	1	czarna, matowa obudowa z tworzywa sztucznego
Butelka do gazowania 1 l	1	PET bez bisfenolu A (BPA), mocowanie wkręcane
Butla CO_2 425 g	1	CO_2 klasy spożywczej, wystarcza do ok. 60 l wody gazowanej

Po rozpakowaniu sprawdź, czy elementy nie są uszkodzone. Zachowaj opakowanie – przyda się do bezpiecznego przechowywania lub przewożenia urządzenia (zawsze bez wkręconej butli).

Wersje GoZero ADD4901 i ADD4902

Obie serie mają ten sam mechanizm, wymiary, butlę CO_2 i sposób obsługi; instrukcja producenta jest wspólna. Różnią się wykończeniem: **ADD4901** ma obudowę i butelkę z tworzywa sztucznego w jednolitym kolorze, a **ADD4902** – głowicę w osłonie ze szczotkowanej stali nierdzewnej i butelkę z dnem w stalowej osłonie. Twój model to ADD4901; wersje kolorystyczne tej samej serii różnią się tylko barwą obudowy.

Ważne pojęcia

Butelka do gazowania	**Specjalna butelka ciśnieniowa Philips GoZero (1 l) z linią maksymalnego napełnienia i datą ważności. Tylko w niej wolno gazować wodę.**
Butla CO_2 (cylinder)	**Metalowy pojemnik z dwutlenkiem węgla klasy spożywczej pod ciśnieniem (425 g), wkręcany od spodu saturatora.**
Zawór bezpieczeństwa	**Wbudowany zawór, który podczas pracy samoczynnie uwalnia nadmiar ciśnienia z butelki; jego brzęczenie sygnalizuje, że woda jest gotowa.**
Linia maksymalnego napełnienia	**Kreska na butelce – woda nie może jej przekraczać, bo podczas gazowania potrzebna jest wolna przestrzeń na gaz.**
Cykl gazowania	**Jedno naciśnięcie przycisku trwające 2–3 s. Kilka cykli z przerwami daje mocniejsze nagazowanie.**

2 Bezpieczeństwo

Saturator pracuje z gazem pod ciśnieniem. Poniższe zasady dotyczą urządzenia, butelki i butli CO_2.



Butla pod ciśnieniem

Butla zawiera CO_2 pod ciśnieniem – po podgrzaniu może wybuchnąć. Nie przebijaj jej, nie rzucaj nią, nie wrzucaj do ognia i nie wystawiaj na temperaturę powyżej 50 °C.



Tylko butelki Philips

Używaj wyłącznie butelek Philips GoZero. Butelki innych producentów mogą uszkodzić urządzenie i obniżyć bezpieczeństwo; takie szkody nie są objęte gwarancją.



Gazuj tylko czystą wodę

Cukier i inne dodatki mogą zakłócić pracę zaworów. Nie wkładaj do butelki owoców, lodu ani aromatów – dodawaj je dopiero po gazowaniu.



Najwyżej 5 sekund

Jeden cykl gazowania trwa 2–3 s. Nigdy nie trzymaj przycisku dłużej niż 5 s bez przerwy – to strata gazu, nadmierne ciśnienie w butelce i ryzyko obrażeń.



Zawsze pionowo

Używaj saturatora tylko w pozycji pionowej na płaskiej powierzchni. Nie przesuwaj go podczas gazowania i nigdy nie gazuj pustej butelki.



Z dala od ciepła i słońca

Nie stawiaj saturatora ani butli przy źródłach ciepła i w bezpośrednim słońcu. Urządzenie jest przeznaczone do pracy w temperaturze pokojowej.



Dzieci

Trzymaj saturator i butle poza zasięgiem dzieci. Dzieci poniżej 12 lat nie powinny korzystać z urządzenia bez nadzoru osoby dorosłej.



Uduszenie i odmrożenia

Nie wdychaj gazu z butli – wysokie stężenie CO_2 grozi uduszeniem. Kontakt z ciekłym CO_2 powoduje odmrożenia. Butli nie wkładaj do lodówki ani zamrażarki.



Transport bez butli

Nie przewoź saturatora z wkręconą butlą. Nie wykręcaj i nie poruszaj butli, gdy urządzenie pracuje.

Zasady ogólne

- Przed pierwszym użyciem przeczytaj całą instrukcję i przechowuj ją przy urządzeniu.
- Nie gazuj niczego poza zwykłą wodą pitną. Woda z cukrem lub innymi związkami może spowodować nieprawidłowe działanie zaworów, a wtedy korzystanie z saturatora staje się niebezpieczne.
- Nie wkładaj do butelki plasterków owoców, kostek lodu ani przypraw – dodatki smakowe wolno dodać wyłącznie PO zakończeniu gazowania.
- Nie gazuj pustej butelki i nie przesuwaj saturatora w trakcie gazowania.

- Pojedyncze gazowanie nie może trwać dłużej niż 5 sekund.
- Ustaw saturator pionowo, z dala od źródeł ciepła i bezpośredniego światła słonecznego; korzystaj z niego w temperaturze pokojowej.
- Nie wymieniaj i nie przerabiaj butli ani jej zaworu.

Butelka do gazowania

- Napełniaj butelkę czystą, zimną wodą – najwyżej do linii maksymalnego poziomu.
- Używaj wyłącznie butelek przeznaczonych do saturatorów Philips. Uszkodzenia spowodowane butelką innego producenta nie są objęte gwarancją.
- Na butelkach Philips jest wyraźnie oznaczona data ważności. Po jej upływie nie używaj butelki – wymień ją na nową. Philips zaleca wymianę butelki najpóźniej po 24 miesiącach od pierwszego użycia.
- Przed każdym użyciem obejrzyj butelkę: nie używaj butelki odkształconej, odbarwionej ani porysowanej.
- Butelki z tworzywa nigdy nie myj w zmywarce ani w wodzie cieplejszej niż 40 °C. Butelka, która odkształciła się w gorącej wodzie, nadaje się tylko do wymiany.
- Nie wkładaj butelki do zamrażarki.
- Przechowuj butelkę czystą i zakręconą nakrętką – ogranicza to rozwój bakterii i nieprzyjemny zapach.

Butla z dwutlenkiem węgla (CO_2)

- Obchodź się z butlą ostrożnie – nieprawidłowe postępowanie może spowodować poważne obrażenia.
- Przed użyciem saturatora dokładnie obejrzyj butlę i jej zawór. Jeśli zauważysz uszkodzenie, nie używaj ani butli, ani saturatora i skontaktuj się z obsługą klienta.
- Termin przydatności butli znajdziesz na zaślepce, na kołnierzu (opasce przy zaworze) lub na spodzie butli.
- Przed montażem butli wyjmij z saturatora butelkę napełnioną wodą. Nie wykręcaj i nie poruszaj butli, gdy saturator pracuje.
- Przechowuj butlę w chłodnym, suchym i przewiewnym miejscu, z dala od źródeł ciepła i słońca. Nie wystawiaj jej na temperaturę wyższą niż 50 °C.
- Nie wkładaj butli do lodówki ani zamrażarki. Butli, która zamarzła, nie używaj i trzymaj ją z dala od ciała.
- Nie używaj zawartości butli do przygotowywania posiłków i napojów dla niemowląt.
- Czas, na jaki wystarcza butla, zależy od częstotliwości gazowania i wybranego poziomu nagazowania.

USZKODZONA BUTLA LUB WYCIEK GAZU

Jeśli z butli lub zaworu ulatnia się gaz, nie zbliżaj twarzy do zaworu i nie dotykaj oszronionych elementów. Przewietrz pomieszczenie i nie używaj urządzenia, dopóki butla nie zostanie sprawdzona lub wymieniona.

3 Dane techniczne

Parametry saturatora, butelki i butli CO_2 oraz wymagania dotyczące wody.

Model	**Philips GoZero ADD4901BK/10**
Kolor / wykończenie	**czarny (mat) – czarna, matowa obudowa z tworzywa sztucznego**
Rodzaj urządzenia	**Saturator mechaniczny – nie wymaga zasilania elektrycznego**
Sterowanie	**Przycisk mechaniczny na głowicy**
Wymiary (dł. × szer. × wys.)	**239,5 × 124,5 × 423,5 mm**
Materiał obudowy	**tworzywo sztuczne**
Maksymalne ciśnienie robocze	**8 bar (116 psi)**
Maksymalna temperatura robocza	**40 °C**
Zabezpieczenie	**Wbudowany zawór bezpieczeństwa – samoczynnie uwalnia nadmiar ciśnienia z butelki**
Butelka	**1 l, mocowanie wkręcane; PET bez bisfenolu A (BPA)**
Wymiary butelki zamiennej	**82,7 × 82,7 × 290,2 mm (ADD911 / ADD912)**
Butla CO_2	**425 g, CO_2 klasy spożywczej, wkręcana od spodu urządzenia**
Wydajność butli	**do 60 l wody gazowanej, zależnie od poziomu nagazowania**
Czas jednego cyklu gazowania	**2–3 s (nigdy dłużej niż 5 s bez przerwy)**
Producent	**Hong Kong AquaShield Health Technology Company Limited (znak Philips używany na licencji)**

Woda do gazowania

Gazuj zwykłą wodę pitną – taką, jaką pijesz w domu (z kranu, z filtra lub butelkowaną niegazowaną). Najlepszy efekt daje czysta, **zimna** woda. Philips podaje dla wody zakres temperatury **5–40 °C**; nie wrzucaj do butelki kostek lodu – schłodź wodę wcześniej w lodówce.

Warunki pracy i przechowywania

- Praca: pozycja pionowa, płaska i stabilna powierzchnia, temperatura pokojowa, z dala od źródeł ciepła i słońca.
- Butla CO_2: miejsce chłodne, suche i przewiewne, temperatura nie wyższa niż 50 °C; nie w lodówce ani zamrażarce.
- Butelka: czysta, zakręcona, poza zamrażarką; mycie w wodzie najwyżej 40 °C.

4 Budowa i zasada działania

Z jakich części składa się saturator, jak powstaje woda gazowana i jaką rolę pełni zawór bezpieczeństwa.

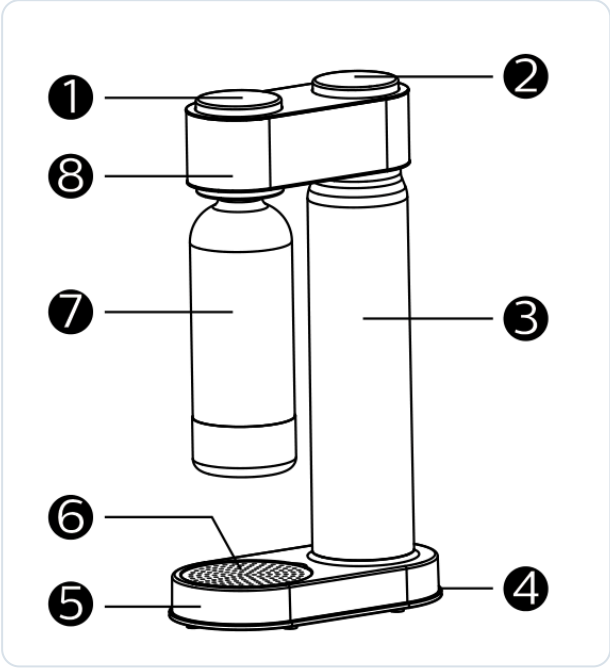

Rys. 1. Budowa saturatora Philips GoZero (numery objaśnia legenda)

1 Przycisk gazowania	2 Nakładka ozdobna
3 Komora butli z gazem (kolumna)	4 Zaślepka dolna
5 Podstawa	6 Tacka ociekowa z kratką
7 Butelka do gazowania	8 Górna pokrywa (głowica z gniazdem butelki)

Butla CO_2 jest ukryta w pionowej kolumnie (3) i wkręcona od spodu w zawór głowicy. Butelkę z wodą (7) wkręca się w gniazdo w głowicy (8) – do wody sięga wtedy rurka, przez którą płynie gaz. Naciśnięcie przycisku (1) otwiera zawór butli i CO_2 przepływa do wody, nasycając ją bąbelkami. Po zwolnieniu przycisku zawór się zamyka, a nadmiar ciśnienia z butelki uchodzi z charakterystycznym sykiem. Krople, które wydostaną się podczas gazowania, spływają do tacki ociekowej (6).

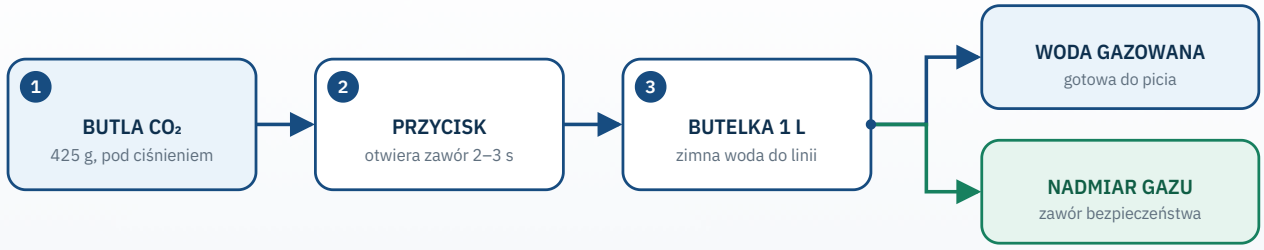

Gaz z butli przepływa po naciśnięciu przycisku do wody w butelce; nadmiar ciśnienia uwalnia zawór bezpieczeństwa.

woda wyjście dodatkowe

Cechy urządzenia

Bez prądu

Mechaniczny przycisk – saturator można ustawić w dowolnym miejscu, także poza kuchnią.

Regulowane nagazowanie

Każdy kolejny cykl 2–3 s zwiększa ilość bąbelków – dobierasz ją do własnego smaku.

Zawór bezpieczeństwa

Samoczynnie uwalnia nadmiar ciśnienia; brzęczenie zaworu oznacza, że woda jest gotowa.

Butelka bez BPA

Butelka 1 l z tworzywa bez bisfenolu A, z datą ważności na korpusie.

5 Przygotowanie do użytkowania

Wybór miejsca, kontrola butli i butelki oraz to, co warto mieć pod ręką przed montażem.

Wybór miejsca

- [ ] Płaska, stabilna i sucha powierzchnia, na której saturator stoi pionowo.
- [ ] Z dala od kuchenki, piekarnika, grzejnika i okna z pełnym słońcem – ciepło podnosi ciśnienie w butli.
- [ ] Temperatura pokojowa; nie ustawiaj urządzenia na mrozie ani w nagrzanym samochodzie lub na balkonie w upale.
- [ ] Miejsce poza zasięgiem małych dzieci.
- [ ] Wolna przestrzeń nad urządzeniem i z przodu, żeby wygodnie wkręcać butelkę i naciskać przycisk.

Kontrola przed montażem

01 **Obejrzyj butlę CO_2**

Sprawdź, czy butla i zawór nie mają wgnieceń, pęknięć ani śladów korozji.

- Odczytaj termin przydatności na zaślepce, kołnierzu lub spodzie butli.
- Butli uszkodzonej lub zamrożonej nie używaj.

02 **Obejrzyj butelkę**

Butelka nie może być odkształcona, odbarwiona ani porysowana.

- Sprawdź datę ważności nadrukowaną na butelce.

03 **Przygotuj wodę**

Schłodź wodę pitną w lodówce – zimna woda daje najlepszy efekt.

04 **Przygotuj ściereczkę**

Przyda się do wytarcia tacki ociekowej i ewentualnych rozprysków.

NARZĘDZIA

Do montażu nie potrzebujesz żadnych narzędzi. Butlę i butelkę wkręca się ręką – bez kluczy i bez użycia dużej siły.

6 Montaż i wymiana butli CO_2

Butlę wkłada się od spodu saturatora położonego na boku i wkręca w prawo do wyczuwalnego oporu.

01 Ustaw saturator pionowo na płaskiej powierzchni

Jeśli w gnieździe jest butelka napełniona wodą, wykręć ją przed montażem lub wymianą butli.

02 Wyjmij kratkę tacki ociekowej i połóż saturator na boku

Kładź urządzenie ostrożnie, tak aby otwór komory butli w spodzie podstawy był dostępny.

03 Przygotuj butlę

Zdejmij z butli CO_2 plombę (uszczelnienie) i zaślepkę ochronną zaworu.

04 Wsuń butlę w otwór od spodu

Wprowadzaj butlę ostrożnie zaworem do przodu – nie wrzucaj jej do otworu.

05 Wkręć butlę w prawo

Gdy poczujesz, że butla oparła się o gniazdo, zacznij ją wkręcać zgodnie z ruchem wskazówek zegara, aż zostanie zamocowana.

> Nie dokręcaj zbyt mocno – możesz uszkodzić gwint, który utrzymuje butlę na miejscu.

06 Postaw saturator i załóż kratkę tacki

Ustaw urządzenie z powrotem w pozycji pionowej i włóż kratkę do tacki ociekowej. Saturator jest gotowy do pracy.

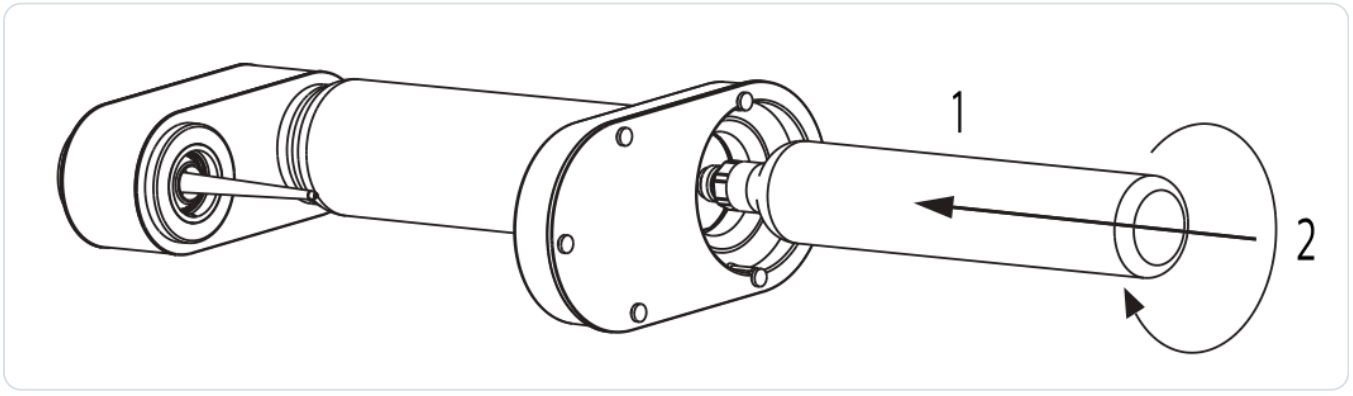

Rys. 2. Montaż butli CO_2: wsuń butlę w otwór od spodu (1) i wkręć ją w prawo (2)

Wymiana pustej butli

Butlę wymień, gdy po normalnym naciśnięciu przycisku dźwięk gazowania jest wyraźnie cichszy niż zwykle albo nie ma go wcale – oznacza to, że gaz się wyczerpał.

01 **Wyjmij butelkę z wodą**

Wykręć butelkę z gniazda, jeśli jest zamontowana.

02 **Połóż saturator na boku**

Wyjmij kratkę tacki ociekowej i ostrożnie połóż urządzenie na boku.

03 **Odkręć butlę w lewo**

Obracaj butlę przeciwnie do ruchu wskazówek zegara, a następnie ostrożnie wysuń ją z komory.

04 **Załóż nową butlę**

Postępuj jak przy pierwszym montażu: zdejmij plombę i zaślepkę, wsuń butlę i wkręć ją w prawo.

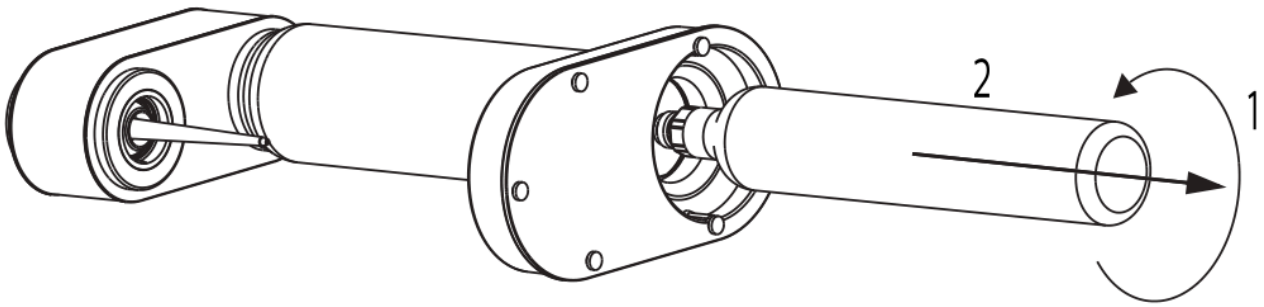

Rys. 3. Wymiana butli CO_2: odkręć butlę w lewo (1) i wysuń ją z komory (2)

PUSTA BUTLA TO NIE ODPAD

Pustą butlę zabezpiecz zaślepką i oddaj sprzedawcy lub w punkcie wymiany butli CO_2 do napełnienia. Nie przebijaj jej i nie wyrzucaj do śmieci.

7 Pierwsze uruchomienie

Saturator nie wymaga podłączania do wody ani prądu – wystarczy założyć butlę i przygotować butelkę.

01 **Załóż butlę CO_2**

Zamontuj butlę zgodnie z rozdziałem „Montaż i wymiana butli CO_2”.

02 **Wypłucz butelkę**

Przed pierwszym użyciem przepłucz butelkę zimną wodą. Nie myj jej w zmywarce ani w gorącej wodzie.

03 **Sprawdź datę ważności butelki**

Odczytaj datę z butelki. Warto zapisać datę pierwszego użycia – butelkę należy wymienić najpóźniej po 24 miesiącach.

04 **Wykonaj pierwsze gazowanie**

Napełnij butelkę zimną wodą do linii, wkręć ją i wykonaj jeden cykl gazowania (rozdział „Obsługa”).

- Podczas naciskania przycisku powinien być słyszalny dźwięk przepływającego gazu.
- Jeśli nic nie słychać, sprawdź, czy butla jest dokręcona.

05 **Oceń smak**

Spróbuj wody i w razie potrzeby powtórz cykl, aby uzyskać mocniejsze nagazowanie.

GOTOWE

Po pierwszym udanym gazowaniu saturator jest gotowy do codziennego użytku. Woda nadaje się do picia od razu po wykręceniu butelki.

8 Obsługa – przygotowanie wody gazowanej

Cztery kroki: napełnij, wkręć, gazuj, odpowietrz. Ilość bąbelków dobierasz liczbą cykli gazowania.

01

Napełnij butelkę

Wlej do butelki czystą, zimną wodę dokładnie do zaznaczonej linii maksymalnego poziomu – nie wyżej.

> Za dużo wody (szczególnie latem) powoduje rozpryskiwanie i wycieki przy szyjce butelki.

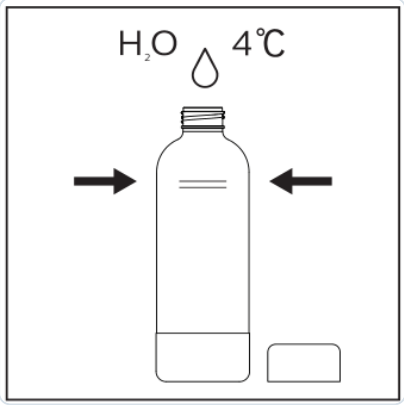

02

Wkręć butelkę do gniazda

Wsuń szyjkę butelki w gniazdo głowicy i wkręć ją – patrząc z góry, w lewo (przeciwnie do ruchu wskazówek zegara).

> Nie dokręcaj z całej siły – wystarczy, że butelka jest stabilnie i szczelnie osadzona.

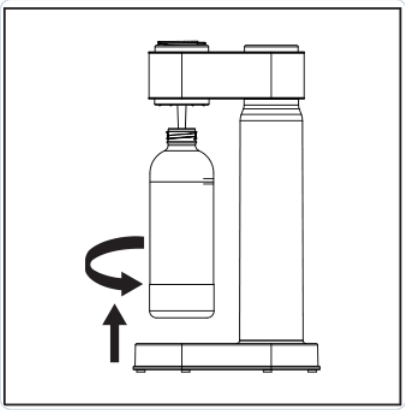

03

Gazuj wodę

Naciśnij przycisk zdecydowanie w dół i przytrzymaj, aż usłyszysz dźwięk z zaworu. Jeden cykl gazowania trwa 2–3 sekundy.

- Nigdy nie trzymaj przycisku dłużej niż 5 sekund bez przerwy – to strata gazu i ryzyko nadmiernego ciśnienia.
- Podczas gazowania nie przesuwaj saturatora i nie dotykaj butelki.

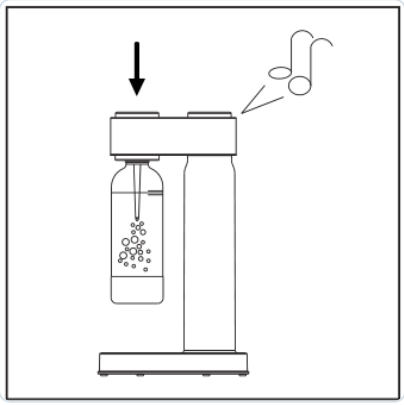

04

Odpowietrz butelkę

Gdy po ok. 3 s usłyszysz brzęczenie zaworu bezpieczeństwa, zwolnij przycisk i pozwól mu samodzielnie wrócić do pozycji poziomej.

- Resztka ciśnienia z butelki uchodzi z wyraźnym sykiem.
- Następnie wykręć butelkę – woda gazowana jest gotowa do picia.

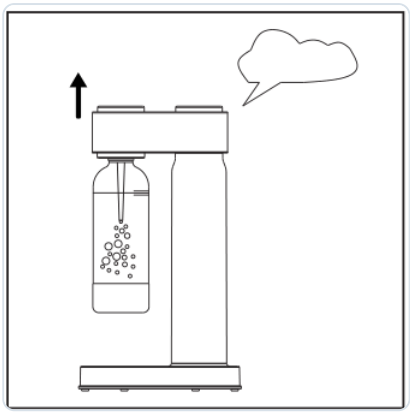

Regulacja poziomu nagazowania

Saturator nie ma pokrętła – o intensywności bąbelków decyduje liczba cykli gazowania. Jeśli po pierwszym cyklu woda jest za słabo nagazowana, odczekaj kilka sekund i naciśnij przycisk ponownie na 2–3 s. Powtarzaj, aż uzyskasz ulubiony smak.

EFEKT	JAK GO UZYSKAĆ
Delikatne bąbelki	1 cykl gazowania (2–3 s)
Wyraźniejsze nagazowanie	2 cykle z kilkusekundową przerwą
Mocno gazowana woda	Kolejne cykle 2–3 s, każdy po krótkiej przerwie – nigdy jeden ciągły cykl dłuższy niż 5 s

Liczba cykli wpływa na zużycie gazu: im mocniej gazujesz, tym mniej litrów wody przygotujesz z jednej butli (do 60 l przy umiarkowanym nagazowaniu).

Sygnały dźwiękowe

CO SŁYCHAĆ	CO TO OZNACZA
Dźwięk przepływu gazu z zaworu po naciśnięciu przycisku	Gaz płynie do wody – trwa gazowanie.
Brzęczenie po ok. 3 s	Zadziałał zawór bezpieczeństwa – zwolnij przycisk, woda jest nagazowana.
Syk po zwolnieniu przycisku	Uwolnienie resztkowego ciśnienia z butelki – można ją wykręcić.
Cichy dźwięk lub brak dźwięku przy normalnym naciśnięciu	Gaz w butli się wyczerpał – wymień butlę.

Dodatki smakowe

Owoce, soki, syropy, zioła czy lód dodawaj **dopiero do gotowej wody**, po wykręceniu butelki z saturatora – najlepiej przelej wodę do szklanki lub dzbanka. Nigdy nie gazuj dżemów, soków ani wina: cukier i miąższ mogą zablokować zawory.

Przechowywanie gotowej wody

- Wodę gazowaną możesz przechowywać w temperaturze pokojowej lub w lodówce (w miejscu, gdzie nie zamarza, np. w drzwiach).
- Zakręcona butelka z hermetyczną nakrętką dłużej utrzymuje gaz niż typowe napoje ze sklepu.
- Wypij wodę możliwie szybko – nagazowanie wyraźnie słabnie w ciągu 2–3 godzin.
- Nie wkładaj butelki do zamrażarki.

9

Konserwacja, wymiana butli i butelki

Harmonogram czynności, mycie butelki, czyszczenie saturatora, wymiana zużywających się elementów i przechowywanie.

KIEDY	CZYNNOŚĆ
Przed każdym użyciem	Obejrzyj butelkę (odkształcenia, odbarwienia, rysy, data ważności).
Po każdym użyciu	Opróżnij i wypłucz butelkę, przechowuj ją czystą i zakręconą.
Regularnie / po rozpryskach	Przetrzyj tackę ociekową i kratkę do sucha, przetrzyj obudowę.
Gdy dźwięk gazowania słabnie	Wymień butlę CO_2 na pełną.
Po upływie daty ważności, najpóźniej po 24 miesiącach od pierwszego użycia	Wymień butelkę na nową butelkę Philips.
Przed transportem	Wykręć butlę CO_2 z saturatora.

Mycie butelki

01

Opróżnij butelkę

Wylej resztki wody i odkręć nakrętkę.

02

Umyj butelkę

Użyj czystej, zimnej wody, szczotki z włókien i łagodnego detergentu.

- Nie stosuj rozpuszczalników, silnych detergentów ani środków ściernych.
- Woda do mycia nie może mieć więcej niż 40 °C.

03

Wypłucz i osusz

Dokładnie wypłucz butelkę czystą wodą, pozostaw do wyschnięcia i zakręć nakrętkę.

NIE MYJ BUTELKI W ZMYWARCE

Butelek Philips GoZero nie wolno myć w zmywarce. Wysoka temperatura osłabia tworzywo butelki ciśnieniowej – butelkę odkształconą przez gorącą wodę trzeba wymienić.

Czyszczenie saturatora

- Obudowę przecieraj miękką, wilgotną ściereczką i wytrzyj do sucha.
- Tackę ociekową i kratkę wycieraj regularnie, aby pozostawały suche.

- Nie używaj środków ściernych ani rozpuszczalników – mogą porysować obudowę.
- Nie zanurzaj saturatora w wodzie i nie myj go pod bieżącą wodą.

Wymiana butli CO_2

Jedna butla 425 g wystarcza na przygotowanie do 60 l wody gazowanej; rzeczywista ilość zależy od wybranego poziomu nagazowania i od tego, jak często gazujesz. Gdy przy normalnym naciśnięciu przycisku dźwięk jest cichy albo go nie ma, wymień butlę według procedury z rozdziału „Montaż i wymiana butli CO_2”. Pustą butlę oddaj sprzedawcy lub w punkcie wymiany do napełnienia.

Wymiana butelki

Butelkę wymień natychmiast, gdy:

- jest odbarwiona, uszkodzona lub odkształcona,
- odkształciła się po kontakcie z gorącą wodą,
- minęła data ważności nadrukowana na butelce – i w każdym przypadku najpóźniej po 24 miesiącach od pierwszego użycia.

Do Twojego saturatora pasują butelki Philips GoZero do modeli ADD4901, ADD4902, ADD4904 i ADD4905 – kolorystycznie najlepiej ADD911BK/10.

Przechowywanie i transport

- Przed przeniesieniem lub przewiezieniem saturatora zawsze wykręć butlę CO_2.
- Butlę przechowuj w chłodnym, suchym i przewiewnym miejscu, z dala od ciepła i słońca, w temperaturze nie wyższej niż 50 °C; nie w lodówce ani zamrażarce.
- Butelkę przechowuj czystą i zakręconą, nigdy w zamrażarce.
- Saturator przechowuj w pozycji pionowej, w suchym miejscu; najlepiej w oryginalnym opakowaniu.

10 Rozwiązywanie problemów

Najczęstsze objawy, ich przyczyny i sposób postępowania według wskazówek Philips.

OBJAW	MOŻLIWA PRZYCZYNA	CO ZROBIĆ
Podczas gazowania woda pryska lub wycieka przy szyjce butelki	Butelka nie jest dokręcona	Wykręć i ponownie wkręć butelkę, aż będzie stabilnie osadzona w gnieździe.
Jak wyżej	Za dużo wody – poziom powyżej linii maksymalnego napełnienia (zwłaszcza latem)	Odlej nadmiar wody do linii i dopiero wtedy gazuj.
Woda jest za słabo nagazowana	Za krótki cykl gazowania	Gazuj 2–3 s; w razie potrzeby powtórz cykl po kilkusekundowej przerwie (nigdy ponad 5 s bez przerwy).
Jak wyżej	Woda nie była zimna	Używaj zimnej wody (schłodzonej wcześniej, bez kostek lodu).
Jak wyżej	Butla CO_2 jest pusta	Wymień butlę na pełną.
Po założeniu butli saturator nie gazuje	Butla nie jest dokręcona	Połóż saturator na boku i dokręć butlę w prawo do wyczuwalnego oporu – bez nadmiernej siły.
Jak wyżej	Gaz w butli się wyczerpał	Załóż nową butlę.
Dźwięk gazowania jest cichy lub nie ma go wcale	Gaz w butli się wyczerpał	Wymień butlę CO_2.
W tacce ociekowej zbiera się woda	Rozpryski przy gazowaniu, przepełniona lub niedokręcona butelka	Przetrzyj tackę do sucha; napełniaj butelkę tylko do linii i prawidłowo ją dokręcaj.
Butelka jest odbarwiona, porysowana lub odkształcona	Zużycie lub mycie w zbyt gorącej wodzie / zmywarce	Nie używaj jej – wymień na nową butelkę Philips.
Na butli lub zaworze widać uszkodzenie	Uszkodzenie mechaniczne butli	Nie używaj butli ani saturatora; skontaktuj się z obsługą klienta.
Butla jest oszroniona lub zamarznięta	Przechowywanie w zbyt niskiej temperaturze (np. w lodówce)	Nie używaj butli i trzymaj ją z dala od ciała; skontaktuj się ze sprzedawcą.

Kiedy skontaktować się z serwisem

- Gdy butla lub jej zawór są uszkodzone albo ulatnia się z nich gaz.

- Gdy saturator nie gazuje mimo prawidłowo wkręconej, pełnej butli.
- Gdy przycisk nie wraca samodzielnie do pozycji wyjściowej lub zawór bezpieczeństwa nie uwalnia ciśnienia.
- Przy każdym innym problemie, którego nie rozwiązuje powyższa tabela.

Nie rozkręcaj saturatora i nie próbuj samodzielnie naprawiać zaworów – może to być niebezpieczne.

11 Części zamienne i eksploatacyjne

Oryginalne butelki i butle CO_2 Philips GoZero pasujące do Twojego saturatora.

ELEMENT	KOD PHILIPS	UWAGI
Butelka GoZero 1 l, PET bez BPA, biała – 2 szt.	ADD911WH/10	Mocowanie wkręcane; wymiana po dacie ważności, najpóźniej po 24 mies.
Butelka GoZero 1 l, PET bez BPA, czarna – 2 szt.	ADD911BK/10	Jak wyżej
Butelka GoZero 1 l z osłoną ze szczotkowanej stali nierdzewnej – 1 szt.	ADD912/10	Wykończenie dopasowane do serii ADD4902
Zapasowa butla CO_2 425 g	ADD914/10	Do 60 l wody gazowanej, zależnie od poziomu nagazowania
Butla CO_2 425 g do ponownego napełnienia	ADD915/10	Pustą butlę oddaj do napełnienia
Butla CO_2 klasy spożywczej	ADD913/10	Gaz spożywczy do saturatorów Philips

Wszystkie wymienione butelki są kompatybilne z saturatorami Philips ADD4901, ADD4902, ADD4904 i ADD4905. Nie używaj butelek innych marek – mogą uszkodzić urządzenie, a takie uszkodzenia nie są objęte gwarancją.

Tacka ociekowa z kratką, przycisk i elementy obudowy nie są dostępne jako osobne pozycje w ofercie akcesoriów – w razie uszkodzenia skontaktuj się ze sprzedawcą lub z obsługą klienta Philips.

12 Gwarancja, serwis i utylizacja

Kto odpowiada za produkt, gdzie szukać pomocy i jak postępować ze zużytymi elementami.

Producent i gwarant

Saturator został wyprodukowany przez **Hong Kong AquaShield Health Technology Company Limited**, który sprzedaje go na własną odpowiedzialność i jest gwarantem produktu. Znak Philips jest używany na licencji Koninklijke Philips N.V.

Gwarancja

Okres i warunki gwarancji potwierdza dowód zakupu wraz z dokumentem gwarancyjnym. Niezależnie od gwarancji przysługują Ci ustawowe uprawnienia konsumenta z tytułu niezgodności towaru z umową.

- Uszkodzenia spowodowane użyciem butelki innego producenta niż Philips nie są objęte gwarancją.
- Wadą urządzenia nie jest zużycie gazu w butli ani konieczność wymiany butelki po upływie jej daty ważności.

- Uszkodzenia wynikające z użytkowania niezgodnego z instrukcją (np. gazowanie innych płynów niż woda, mycie butelki w zmywarce, ogrzanie butli) nie są wadą produktu.

Pomoc i serwis

Informacje o produkcie, odpowiedzi na często zadawane pytania i rejestrację produktu znajdziesz na stronie **www.philips.com/water**. W razie problemów skontaktuj się z Centrum Obsługi Klienta Philips w Polsce; jeśli w danym kraju nie ma takiego centrum – z lokalnym sprzedawcą produktów Philips. Możesz też zwrócić się do sklepu FILTRY (dane kontaktowe na końcu instrukcji). Przygotuj model urządzenia, dowód zakupu i opis problemu.

Utylizacja

- Pustej butli CO_2 nie wyrzucaj do odpadów – oddaj ją sprzedawcy lub w punkcie wymiany do ponownego napełnienia. Nigdy jej nie przebijaj i nie wrzucaj do ognia.
- Zużytą butelkę PET oddaj do pojemnika na tworzywa sztuczne (zgodnie z lokalnymi zasadami segregacji).
- Saturator nie zawiera elementów elektrycznych ani elektronicznych – po zakończeniu użytkowania (bez butli!) oddaj go do punktu selektywnej zbiórki odpadów (PSZOK) zgodnie z zasadami gminy.
- Opakowanie posegreguj według rodzaju materiału (karton, folia).

13

Karta serwisowa i kontakt

Zapisuj montaż, wymiany wkładów i przeglądy — ułatwi to serwis i ewentualną reklamację.

DANE URZĄDZENIA

MODEL

NUMER SERYJNY

DATA ZAKUPU / MONTAŻU

INSTALATOR / PIECZĄTKA

HISTORIA OBSŁUGI

DATA	CZYNNOŚĆ / WYMIENIONY WKŁAD	PODPIS

DOKUMENTACJA

Philips GoZero ADD4902 – instrukcja użytkowania (wielojęzyczna z częścią PL, Rev B 06/2021)

Instrukcja producenta (documents.philips.com)

Karta produktu w filtry-wody.pl

KONTAKT ZE SPRZEDAWCĄ

FILTRY Sp. z o.o.
ul. Piotra Bardowskiego 1
35-005 Rzeszów
tel. +48 515 901 301
sklep@filtry-wody.pl · filtry-wody.pl

Niniejsza instrukcja została opracowana przez FILTRY Sp. z o.o. na podstawie dokumentacji producenta (Philips) i zawiera rysunki pochodzące z tej dokumentacji. W razie rozbieżności obowiązują dane z tabliczki znamionowej oraz dokumentacja producenta właściwa dla danego egzemplarza. Montaż elektryczny i hydrauliczny wykonuj zgodnie z obowiązującymi przepisami.