ZMIĘKCZACZ WODY (SERIA 3000)

PHILIPS

AWP9811/10

Instrukcja obsługi, montażu i konserwacji

Zmiękczacz do całego domu: żywica 12,5 l, przepływ 1 m³/h, zbiornik soli 20 kg, regeneracja objętościowa o ustawionej godzinie.



12,5 l
żywica jonowymienna

1 m³/h
przepływ

20 kg
pojemność zbiornika soli

SPIS TREŚCI

1	Informacje ogólne	02	2	Bezpieczeństwo	04
3	Dane techniczne	06	4	Budowa i zasada działania	09
5	Przygotowanie do montażu	13	6	Montaż	15
7	Pierwsze uruchomienie	20	8	Obsługa i ustawienia	22
9	Konserwacja i przerwy w użytkowaniu	26	10	Rozwiązywanie problemów	29
11	Części zamienne i eksploatacyjne	31	12	Gwarancja, serwis i utylizacja	32
13	Karta serwisowa i kontakt	33			

FILTRY Sp. z o.o.
ul. Piotra Bardowskiego 1, 35-005 Rzeszów
tel. +48 515 901 301 · sklep@filtry-wody.pl

Wydanie 2.0 · październik 2026
FW-IN-PHILIPS-AWP9811-10
Zachowaj instrukcję na czas użytkowania urządzenia.

1 Informacje ogólne

Jak korzystać z tej instrukcji, do czego służy zmiękczacz Philips AWP9811, co znajdziesz w opakowaniu i jakie pojęcia warto znać przed montażem.

Ta instrukcja dotyczy zmiękczacza wody **Philips AWP9811/10** z serii 3000. Opisuje montaż, pierwsze uruchomienie, programowanie sterownika, codzienną obsługę, konserwację i usuwanie usterek. Wszystkie wartości liczbowe w instrukcji dotyczą modelu AWP9811 – w szczególności objętość żywicy (12,5 l), przepływ (1 m³/h), pojemność zbiornika soli (20 kg) i fabryczne czasy etapów regeneracji. Model AWP9812 ma inne wartości tych parametrów, dlatego nie korzystaj z jego danych.

Przeczytaj całą instrukcję przed rozpoczęciem montażu i zachowaj ją na cały okres użytkowania urządzenia. Przekaż ją kolejnemu użytkownikowi, jeśli zmiękczacz zmieni właściciela.

Przeznaczenie

Zmiękczacz służy do usuwania z wody jonów wapnia i magnezu, które odpowiadają za twardość wody i powstawanie kamienia. Działa na zasadzie wymiany jonowej: woda przepływa przez złoże żywicy jonowymiennej, która zatrzymuje wapń i magnez, a oddaje jony sodu. Gdy żywica się wyczerpie, sterownik automatycznie przeprowadza regenerację solanką przygotowaną z soli w zbiorniku.

Urządzenie jest przeznaczone wyłącznie do **wstępnie uzdatnionej, zimnej wody wodociągowej** w instalacji domowej. Nie wolno go stosować do wody o nieznanym stanie mikrobiologicznym. Zmiękczacz nie dezynfekuje wody i nie jest filtrem wody pitnej ani odżelaziaczem.

Dla kogo jest ta instrukcja

- **Instalator** – rozdziały „Przygotowanie do montażu”, „Montaż” i „Pierwsze uruchomienie”. Producent zastrzega, że montaż, uruchomienie i konserwację wykonuje personel autoryzowany przez Philips.
- **Użytkownik** – rozdziały „Obsługa i ustawienia”, „Konserwacja” i „Rozwiązywanie problemów”. W codziennej pracy użytkownik dosypuje sól, kontroluje szczelność i sprawdza wskazania wyświetlacza.

Zawartość opakowania

NR	ELEMENT	ILOŚĆ
1	Zmiękczacz wody Philips AWP9811	1
2	Zasilacz 12 V, 1500 mA	1
3	Instrukcja obsługi	1
4	Złączka przyłączeniowa (z O-ringiem)	2
5	Duży zacisk (zawleczka) bypassu	2
6	Rura (wąż) przelewowa i odpływowa – łącznie 3 m	1

NR	ELEMENT	ILOŚĆ
7	Zacisk węża	2
8	Pasek do badania twardości wody	1

Rury doprowadzające wodę, obejmy do mocowania rur na ścianie, ewentualny reduktor ciśnienia, pompę podnoszącą ciśnienie lub zawór zwrotny kupuje się osobno – zależnie od warunków w miejscu montażu.

Oznaczenia stosowane w instrukcji

Ramki w tekście	**czerwona – niebezpieczeństwo (zdrowie, zalanie, trwałe uszkodzenie); pomarańczowa – uwaga (ryzyko usterki lub wycieku); niebieska – informacja lub wskazówka.**
Ikona kłódki na wyświetlaczu	**Klawiatura jest zablokowana; przyciski nie działają, dopóki jej nie odblokujesz.**
SEL / ESC / ▲ / ▼	**Oznaczenia przycisków na panelu: Menu/Potwierdź, Ręcznie/Anuluj, W górę, W dół.**

Ważne pojęcia

Twardość wody	**Łączne stężenie jonów wapnia i magnezu (twardość węglanowa i niewęglanowa). Sterownik przyjmuje ją w mmol/l.**
Żywica jonowymienna	**Złoże w zbiorniku FRP; w modelu AWP9811 ma objętość 12,5 l. Wymienia jony wapnia i magnezu na jony sodu.**
Regeneracja	**Cykl, w którym solanka przywraca żywicy zdolność zmiękczania; obejmuje uzupełnienie solanki, płukanie wsteczne, solankowanie z powolnym płukaniem i szybkie płukanie.**
Solanka	**Nasycony roztwór soli powstający w zbiorniku soli po dolaniu wody.**
Bypass	**Zawór obejściowy z dźwignią: pozycja pracy kieruje wodę przez zmiękczacz, pozycja obejścia – z pominięciem urządzenia.**
Twardość resztkowa	**Twardość wody za zmiękczaczem regulowana zaworem mieszającym; zalecane 0,5–0,8 mmol/l.**
DLFC	**Regulator przepływu w linii odpływowej (Drain Line Flow Control) – ustala natężenie przepływu przy płukaniu.**
Podciśnienie	**Ciśnienie niższe od atmosferycznego, np. przy odcięciu wody w sieci lub pompie za zmiękczaczem; groźne dla urządzenia.**

2 Bezpieczeństwo

Zasady, których przestrzeganie chroni użytkowników, instalację i samo urządzenie. Przeczytaj je przed montażem i przed pierwszym użyciem.



Tylko zasilacz 12 V, 1500 mA

Używaj wyłącznie zasilacza 12 V/1500 mA (wejście 100–240 V AC). Uszkodzony przewód wymienia producent lub serwis. Nie zanurzaj urządzenia w wodzie.



Ciśnienie 0,15–0,45 MPa

Pompę podnoszącą ciśnienie montuj tylko przed zmiękczaczem, maks. 0,45 MPa na wyjściu; przy wyższym dodaj reduktor. Unikaj uderzeń hydraulicznych.



Zakaz pracy w podciśnieniu

Nie montuj pompy za zmiękczaczem i nie zasilaj punktów poniżej poziomu urządzenia. Przy przerwie w dostawie wody zamknij zawór główny lub ustaw bypass.



Woda maks. 38 °C

Gorąca woda niszczy układ wewnętrzny. Między zmiękczaczem a podgrzewaczem zachowaj min. 3 m rury, a jeśli to niemożliwe – zamontuj zawór zwrotny.



Mróz i słońce

Montuj w pomieszczeniu 5–40 °C, wilgotność ≤ 90%. Zamarznięta żywica pęka. Chroń urządzenie przed słońcem, deszczem i promieniowaniem cieplnym.



Odpływ i przelew

Przelew musi być zamontowany. Nie blokuj węży, nie łącz ich w jedną rurę i nie wpinaj szczelnie do kanalizacji. Przy zatkanym wpuście nie używaj zmiękczacza.



Nie przechylaj urządzenia

Przy transporcie, montażu i pracy nie przechylaj zmiękczacza i nie kładź go poziomo. Podłoże ma być równe, o nośności co najmniej 300 kg/m².



Opary kwasów i zasad

Nie instaluj zmiękczacza w pobliżu substancji lub oparów kwasowych albo zasadowych – powodują korozję. Nie stawiaj niczego na pokrywie urządzenia.



MONTAŻ PRZEZ AUTORYZOWANY PERSONEL

Montaż, uruchomienie i konserwację tego zmiękczacza może przeprowadzać wyłącznie personel autoryzowany przez Philips. Producent nie odpowiada za nieszczelności, złe działanie, uszkodzenia ani straty wynikające z montażu wykonanego bez jego zgody.

Elektryka

- Zmiękczacz może pracować wyłącznie z zasilaczem 12 V, 1500 mA. Przy obsłudze i pracach serwisowych przestrzegaj zasad bezpieczeństwa dotyczących urządzeń elektrycznych.
- Uszkodzony przewód zasilający może wymienić tylko producent albo jego serwis posprzedażowy.
- Gniazdo zasilające powinno znajdować się w suchym miejscu, poza strefą możliwego zachlapania przez odpływ lub przelew.

- Nie odłączaj zasilania podczas pracy bez potrzeby – zegar może się rozregulować, a regeneracja ruszy o złej porze i do kranów może trafić woda niezmiękczona.

Woda, ciśnienie i podciśnienie

- Zasilaj zmiękczacz wodą wodociągową po wstępnym uzdatnieniu. Nie uzdatniaj wody o nieznanej jakości mikrobiologicznej.
- Ciśnienie wody na wlocie musi mieścić się w zakresie 0,15–0,45 MPa (1,5–4,5 bar). Pamiętaj, że w nocy ciśnienie w sieci jest zwykle wyższe niż w dzień.
- Urządzenie nie może pracować w podciśnieniu: nie instaluj pompy za zmiękczaczem, nie doprowadzaj z niego wody do punktów położonych niżej (np. z piętra na parter) i podłącz odpływ do kanalizacji, a nie do zbiornika magazynującego.
- Unikaj uderzeń hydraulicznych: nie otwieraj i nie zamykaj gwałtownie zaworów, unikaj awaryjnego zatrzymywania pompy.
- Przy przerwie w dostawie wody natychmiast zamknij zawór główny przed zmiękczaczem albo przełącz bypass w pozycję obejścia – podciśnienie z sieci może uszkodzić urządzenie.

Temperatura i otoczenie

- Temperatura wody na wlocie: 5–38 °C. Temperatura otoczenia: 5–40 °C, wilgotność do 90%.
- Nie używaj zmiękczacza na zewnątrz budynku ani w miejscu nasłonecznionym; nie wywieraj na obudowę siły zewnętrznej.
- Żywica łatwo zamarza i pęka – szczególnie chroń urządzenie przed mrozem.

Odpływ i ochrona przed zalaniem

- Zmiękczacz instaluj w pomieszczeniu z wpustem podłogowym zapewniającym sprawny odpływ wody.
- Jeśli rura odpływowa lub wpust są zatkane albo pompa odpływowa nie działa (np. z braku prądu), natychmiast zamknij główny zawór wody w budynku.
- Dobierz miejsce tak, aby ewentualny wyciek ze zmiękczacza lub rur nie zalał przedmiotów obok ani pomieszczeń na niższej kondygnacji.

Dzieci i sól

Zmiękczacz nie jest zabawką. Nie pozwalaj dzieciom otwierać pokrywy zbiornika soli ani manipulować dźwignią bypassu i przyciskami panelu. Sól regeneracyjną przechowuj w suchym miejscu, poza zasięgiem dzieci.

3 Dane techniczne

Parametry modelu AWP9811 według instrukcji producenta, wymagania dotyczące wody i miejsca pracy oraz fabryczne nastawy sterownika.

Model	**Philips AWP9811/10, zmiękczacz wody seria 3000**
Żywica jonowymienna	**12,5 l (nastawa fabryczna „objętość żywicy”)**
Przepływ	**1 m³/h**
Ilość wody zmiękczonej w cyklu regeneracji	**1,6 m³ (wartość odniesienia)**
Całkowita objętość wody zmiękczonej	**3000 m³**
Zużycie soli na regenerację	**1,25–1,5 kg – orientacyjnie, zależnie od jakości wody**
Pojemność zbiornika soli	**20 kg**
Ciśnienie wody	**0,15–0,45 MPa (1,5–4,5 bar)**
Temperatura wody	**5–38 °C**
Otoczenie	**5–40 °C, wilgotność ≤ 90%**
Zasilanie	**100–240 V AC, 18 W; zasilacz 12 V, 1500 mA**
Przyłącza	**rury PPR 3/4" z gwintem wewnętrznym lub węże karbowane**
Wymiary (szer. × gł. × wys.)	**355 × 520 × 675 mm**
Minimalna przestrzeń montażowa	**400 × 600 × 820 mm (szer. × gł. × wys.)**

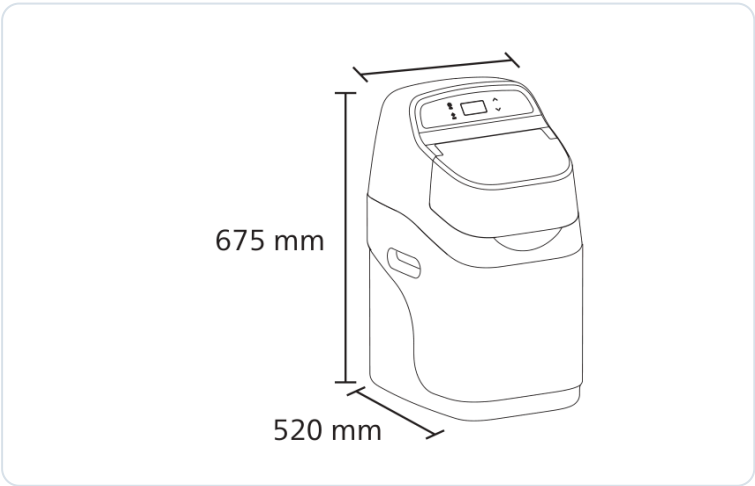

Rys. 1. Wymiary zewnętrzne zmiękczacza AWP9811: wysokość 675 mm, głębokość 520 mm, szerokość 355 mm

Wymagania dotyczące wody i miejsca pracy

Woda zasilająca	**wodociągowa, wstępnie uzdatniona, zimna, o znanej jakości mikrobiologicznej**
Twardość (zakres nastawy)	**0,5–8 mmol/l (2,8–44,8 °dH); fabrycznie 3,5 mmol/l**
Ciśnienie	**0,15–0,45 MPa; poniżej – pompa przed zmiękczaczem, powyżej – reduktor**
Podłoże	**równe, nośność co najmniej 300 kg/m²**
Pomieszczenie	**wewnątrz budynku, 5–40 °C, bez mrozu, bez bezpośredniego słońca**
Odpływ	**wpust podłogowy i rura kanalizacyjna; zawór sterujący wyżej niż wpust**
Węże odpływu i przelewu	**długość każdego maks. 2 m, bez zmniejszania średnicy**
Zasilanie	**gniazdo 100–240 V AC w miejscu montażu**
Podgrzewacz za zmiękczaczem	**min. 3 m rury od wylotu zmiękczacza lub zawór zwrotny**

Twardość wody – jednostki i klasyfikacja

Sterownik przyjmuje twardość w mmol/l. Producent podaje przelicznik: **1 mmol/l = 5,6 °dH = 10 °fH = 100 mg/l $CaCO_3$**. Przykład: woda o twardości 20 °dH to ok. 3,6 mmol/l, a 300 mg/l $CaCO_3$ to 3,0 mmol/l.

TWARDOŚĆ JAKO $CACO_3$ [MG/L]	OCENA WODY
0–75	bardzo miękka
75–150	miękka
150–300	dość twarda
300–450	twarda
450–700	bardzo twarda
700–1000	woda o niezwykle wysokim stopniu twardości
powyżej 1000	ekstremalnie twarda

Nastawy sterownika – wartości fabryczne

PARAMETR	NASTAWA AWP9811	ZAKRES	OBJAŚNIENIE
Typ pracy	objętość	–	regeneracja sterowana ilością zużytej wody
Aktualna godzina	–	00:00–23:59	zegar 24-godzinny
Jednostka wody	m³	gal / m³ / l	jednostka wyświetlania objętości
Czas regeneracji	02:00	00:00–23:59	godzina rozpoczęcia regeneracji
Maks. liczba dni między regeneracjami	30	0–99	regeneracja w tym dniu, nawet jeśli zapas wody zmiękczonej nie spadł do 0
Czas płukania wstecznego	1 min	0–99 min	spulchnienie i oczyszczenie złoża
Czas solanki i powolnego płukania	60 min	0–99 min	regeneracja żywicy solanką
Czas uzupełniania solanki	4 min	0–99 min	dolanie wody do zbiornika soli
Czas szybkiego płukania	2 min	0–99 min	wypłukanie resztek solanki
Objętość żywicy	12,5 l	5–75 l	podstawa obliczania zapasu wody
Twardość wody	3,5 mmol/l	0,5–8 mmol/l	twardość wody surowej

Przy nastawach fabrycznych etapy regeneracji modelu AWP9811 trwają łącznie ok. 67 min (bez przestawiania zaworu). Wartość 1,6 m³ na cykl to wartość odniesienia – rzeczywisty zapas sterownik oblicza z wpisanej twardości: im twardsza woda, tym mniej wody między regeneracjami.

4 Budowa i zasada działania

Z czego składa się zmiękczacz, jak przepływa przez niego woda, jakie etapy obejmuje regeneracja i do czego służą przyciski panelu.

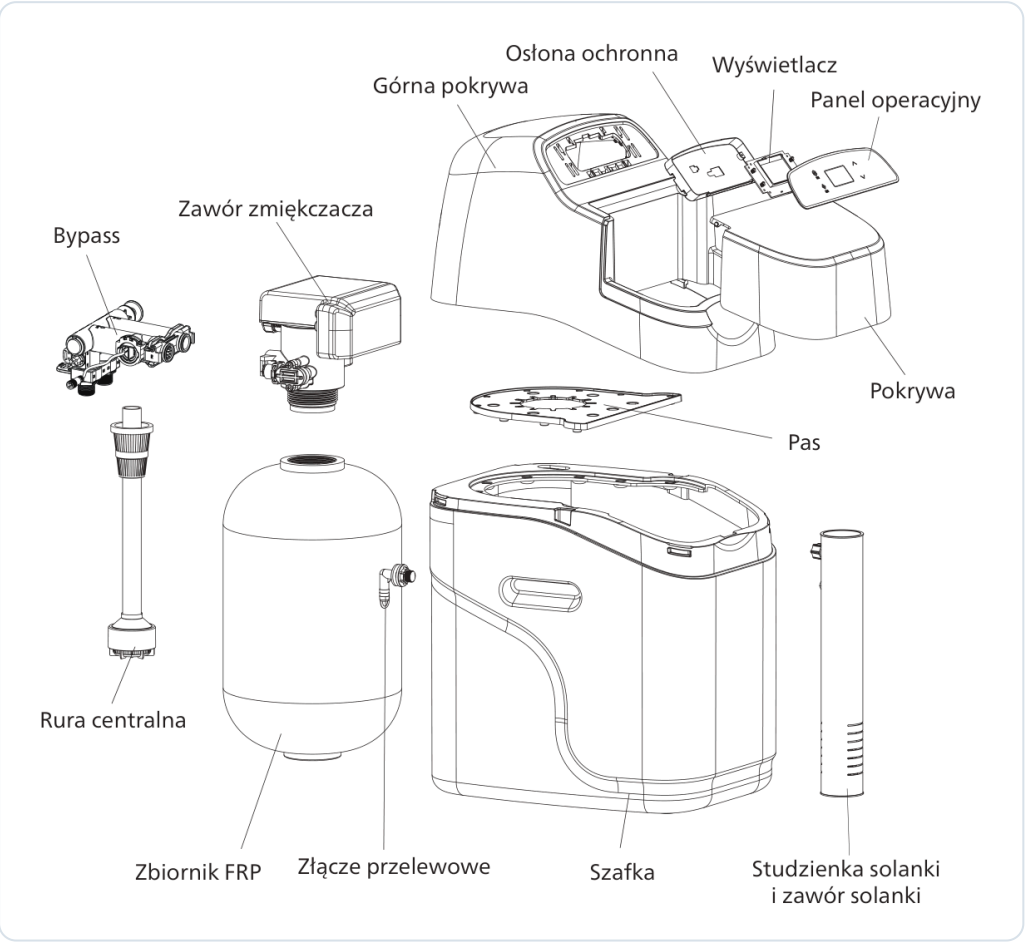

Rys. 2. Elementy zmiękczacza (widok rozstrzelony)

ELEMENT	OPIS
Górna pokrywa i osłona ochronna	Zakrywają zawór sterujący i jego połączenia; pod pokrywą znajduje się przewód panelu sterowania.
Panel operacyjny z wyświetlaczem	Cztery przyciski (SEL, ESC, ▲, ▼) i wyświetlacz pokazujący stan pracy, zapas wody, przepływ i komunikaty.
Zawór zmiękczacza (zawór sterujący)	Napędzany silnikiem, przełącza drogi przepływu w kolejnych etapach regeneracji; ma przepływomierz.
Bypass z zaworem mieszającym	Dźwignia przełącza pracę i obejście; pokrętło mieszania ustala twardość resztkową.
Rura centralna	Doprowadza wodę do dna zbiornika FRP; uszczelniona O-ringiem w zaworze.

ELEMENT	OPIS
Zbiornik FRP	Zbiornik z tworzywa wzmocnionego włóknem szklanym, wypełniony żywicą jonowymienną (12,5 l).
Złącze przelewowe	Odprowadza nadmiar wody ze zbiornika soli do węża przelewowego.
Szafka, pas i pokrywa	Obudowa ze zbiornikiem soli (20 kg); pokrywa daje dostęp do soli.
Studzienka solanki i zawór solanki	Pionowy szyb w zbiorniku soli, przez który zawór pobiera solankę i dolewa wodę.

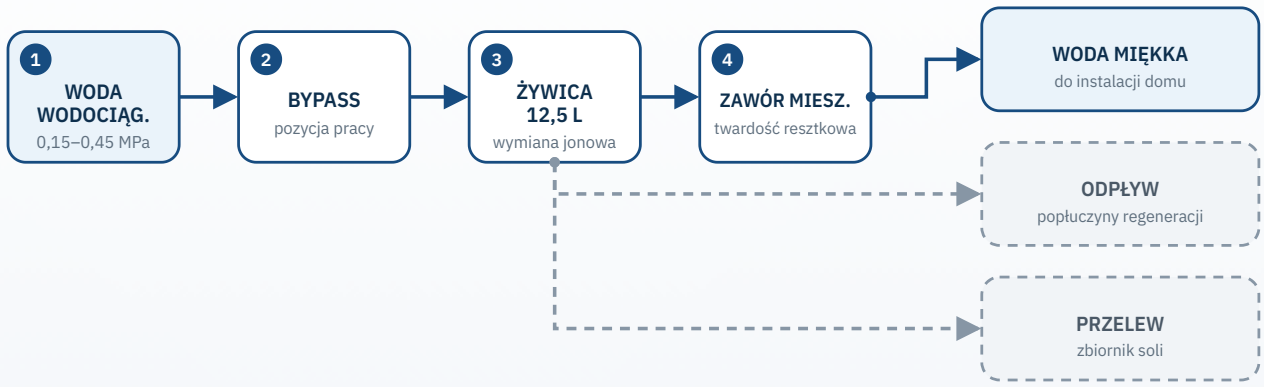

W pracy woda płynie przez bypass i żywicę; zawór mieszający może domieszać wodę surową. Popłuczyny z regeneracji i przelew zbiornika soli płyną dwiema osobnymi liniami do wpustu.

Zasada działania

Podczas pracy woda surowa przepływa przez złoże żywicy pod określonym ciśnieniem i z określonym natężeniem. Kationy wapnia (Ca^{2+}) i magnezu (Mg^{2+}) są wymieniane na jony sodu (Na^{+}) z aktywnych grup żywicy, więc stężenie wapnia i magnezu w wodzie spada, a woda staje się miękka. Gdy żywica się nasyci, potrzebna jest regeneracja.

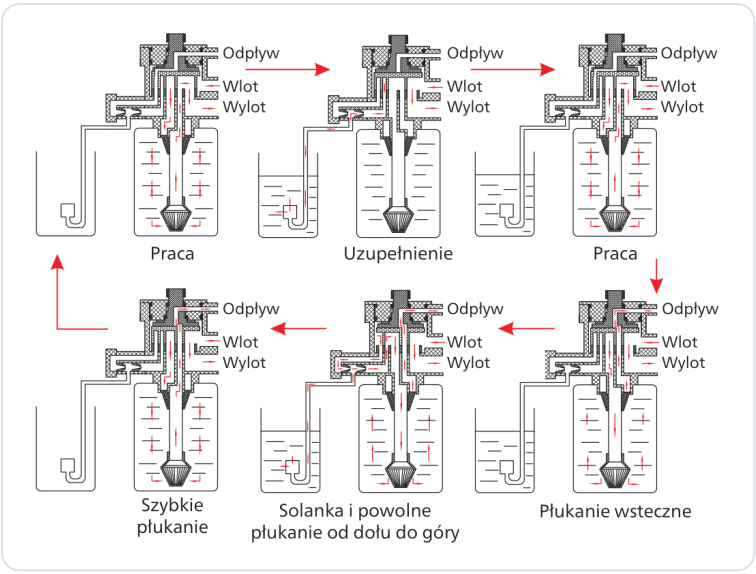

Rys. 3. Położenia zaworu w kolejnych etapach: praca, uzupełnienie, praca, płukanie wsteczne, solanka z powolnym płukaniem od dołu do góry, szybkie płukanie

ETAP	CO SIĘ DZIEJE	CZAS FABR. (AWP9811)
Uzupełnianie solanki (Refilling)	Woda jest doprowadzana do zbiornika soli, aby rozpuścić sól i przygotować nasycony roztwór na następną regenerację.	4 min
Płukanie wsteczne (Back Washing)	Wypłukuje zawiesiny zatrzymane na powierzchni złoża i drobne fragmenty żywicy; spulchnia złoże, aby solanka lepiej docierała do ziaren.	1 min
Solanka i powolne płukanie (Brine & Slow Rinse, Up-Flow)	Solanka o określonym stężeniu przepływa przez całe złoże od dołu do góry i przywraca żywicy zdolność wymiany jonowej.	60 min
Szybkie płukanie (Fast Rinsing)	Usuwa resztki solanki aż do uzyskania prawidłowej wody na wylocie i układa złoże do dalszej pracy.	2 min

Według opisu producenta wyświetlacz pokazuje etapy w kolejności: praca → uzupełnianie solanki → płukanie wsteczne → solanka i powolne płukanie → szybkie płukanie, po czym zawór wraca do pracy. W zbiorniku soli woda jest uzupełniana od dołu, a cięższa solanka opada z góry na dół – dzięki naturalnej konwekcji roztwór miesza się równomiernie i łatwiej osiąga stan nasycenia.

Panel sterowania

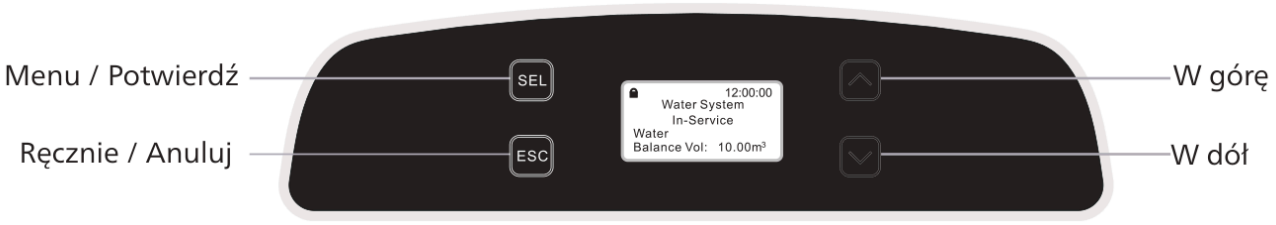

Rys. 4. Panel sterowania: SEL – Menu/Potwierdź, ESC – Ręcznie/Anuluj, ▲ – W górę, ▼ – W dół

PRZYCISK	FUNKCJA
SEL (Menu / Potwierdź)	W pracy otwiera menu ustawień użytkownika. W ustawieniach zatwierdza bieżącą cyfrę i przechodzi do następnej; po zatwierdzeniu wraca do menu nadrzędnego (sygnał dźwiękowy).
ESC (Ręcznie / Anuluj)	W pracy ręcznie przestawia zawór: kończy bieżący etap i przechodzi do następnego (z pozycji pracy – uruchamia regenerację). W ustawieniach odrzuca zmianę i wraca do menu nadrzędnego lub do ekranu pracy.
▲ (W górę)	Przewija menu w górę, w ustawieniu dodaje 1; przytrzymanie przyspiesza zmianę.
▼ (W dół)	Przewija menu w dół, w ustawieniu odejmuje 1; przytrzymanie przyspiesza zmianę.
▲ + ▼ razem przez ok. 5 s	Odblokowanie klawiatury (znika ikona kłódki).

Najważniejsze funkcje

Regeneracja według zużycia

Sterownik oblicza zapas wody zmiękczonej z objętości żywicy, twardości i współczynnika regeneracji. Regeneracja rusza o ustawionej godzinie, gdy zapas spadnie do zera.

Regeneracja wymuszona

Po upływie zaprogramowanej liczby dni (fabrycznie 30) regeneracja odbędzie się o ustawionej godzinie, nawet jeśli zapas wody nie spadł do zera.

Alarm braku soli

Przy niskim poziomie soli wyświetla się ekran alarmu. Po dosypaniu soli naciśnij dowolny przycisk; sól rozpuszcza się ok. 6 godzin.

Jednorodna solanka

Woda dopływa do zbiornika od dołu, a solanka opada – roztwór miesza się konwekcyjnie i równomiernie nasyca.

5 Przygotowanie do montażu

Co sprawdzić i przygotować, zanim zmiękczacz zostanie podłączony: miejsce, ciśnienie, przyłącza, materiały i twardość wody.

Instalację, konfigurację i pierwsze uruchomienie powinien wykonać wykwalifikowany personel. Aby uniknąć problemów podczas montażu, przed rozpoczęciem prac sprawdź wszystkie poniższe warunki.

Wybór miejsca

- [ ] Wolna przestrzeń co najmniej 400 × 600 × 820 mm (szerokość × głębokość × wysokość).
- [ ] Pomieszczenie wewnątrz budynku o temperaturze 5–40 °C, zabezpieczone przed mrozem, bezpośrednim słońcem i wodą opadową.
- [ ] Równe podłoże o nośności co najmniej 300 kg/m² – po napełnieniu solą i wodą urządzenie jest znacznie cięższe niż puste.
- [ ] W miejscu montażu dostępne: zasilanie AC, przyłącze wody wejściowej i wyjściowej, rura kanalizacyjna oraz wpust podłogowy.
- [ ] Zawór sterujący musi znajdować się wyżej niż wpust podłogowy, a węże odpływu i przelewu nie mogą być dłuższe niż 2 m.
- [ ] Z dala od substancji i oparów kwasowych lub zasadowych.
- [ ] Ewentualny wyciek nie może zagrozić przedmiotom obok ani pomieszczeniom na niższej kondygnacji.

Ciśnienie, pompa i przerwy w dostawie wody

Zmierz ciśnienie w instalacji, najlepiej także w nocy, gdy zwykle jest wyższe. Jeśli jest niższe niż 0,15 MPa, przed wlotem zmiękczacza zamontuj pompę podnoszącą ciśnienie (dokupowaną przez użytkownika). Ciśnienie wyjściowe pompy nie może przekraczać 0,45 MPa – w przeciwnym razie między pompą a zmiękczaczem zamontuj reduktor ciśnienia. Producent nie odpowiada za szkody spowodowane zbyt wysokim ciśnieniem z pompy.

Pamiętaj o zasadzie podciśnienia: za zmiękczaczem nie może być pompy, a woda zmiękczona nie może zasilać punktów położonych poniżej urządzenia. Odpływ musi prowadzić do kanalizacji, nie do zbiornika magazynującego.

Przyłącza i materiały

- Wlot i wylot zmiękczacza łączy się z instalacją rurami PPR 3/4" z gwintem wewnętrznym albo wężami karbowanymi. Producent zaleca elastyczne przewody do wlotu, wylotu, odpływu i przelewu.
- Złączki i zawory wybieraj ze stali nierdzewnej 304, kutej stali stopowej, wysokowytrzymałych tworzyw konstrukcyjnych lub równoważnych materiałów. **Zawory i złączki żeliwne są zabronione.**
- Połączenia gwintowane uszczelniaj wyłącznie taśmą teflonową (PTFE). Nie dokręcaj z nadmierną siłą – gwint może się zerwać lub pęknąć.
- Przed podłączeniem usuń z rur zanieczyszczenia i pył, a potem zamknij zawór główny.
- Węży odpływu i przelewu nie przedłużaj bez zgody producenta i nie zmniejszaj ich średnicy.

Narzędzia i materiały do przygotowania

- [ ] Rury PPR 3/4" (lub węże karbowane) i obejmy do mocowania rur na ścianie.
- [ ] Taśma teflonowa, klucze do złączek gwintowanych, nóż lub nożyce do przycięcia węży.
- [ ] Obejmy (opaski) do przymocowania węży odpływu i przelewu do ściany.
- [ ] W razie potrzeby: reduktor ciśnienia, pompa podnosząca ciśnienie, zawór zwrotny przed podgrzewaczem.
- [ ] Sól do zmiękczaczy wody w ilości wystarczającej do napełnienia zbiornika.

Badanie twardości wody surowej

1. Napełnij czyste naczynie wodą z kranu przed miejscem montażu zmiękczacza.
2. Zanurz strefę reakcyjną paska z torebki z akcesoriami w wodzie na **2 sekundy**, wyjmij go i strząśnij krople.
3. Po **15 sekundach** porównaj kolor z kartą kolorów i zapisz wynik.
4. Przelicz wynik na mmol/l (1 mmol/l = 5,6 °dH = 10 °fH = 100 mg/l $CaCO_3$) – tę wartość wpiszesz w sterowniku.

Kontrola zestawu

- [ ] Sprawdź kompletność zestawu według tabeli w rozdziale 1.
- [ ] Sprawdź, czy na obu złączkach przyłączeniowych i złączach bypassu są założone O-ringi.
- [ ] Obejrzyj obudowę, zawór i zasilacz pod kątem uszkodzeń transportowych. Uszkodzonego urządzenia nie montuj.

Podgrzewacz wody za zmiękczaczem

Jeżeli za zmiękczaczem jest bojler lub podgrzewacz, zapewnij co najmniej 3 m rury między wylotem zmiękczacza a wlotem podgrzewacza. Gdy nie da się zachować tego odcinka, zamontuj między nimi zawór zwrotny – cofająca się gorąca woda może poważnie uszkodzić wnętrze zmiękczacza.

6 Montaż

Procedura podłączenia zmiękczacza krok po kroku na przykładzie rur PPR. Kroki mają charakter poglądowy – dostosuj je do lokalnych przepisów i warunków.

Połączenia i montaż rur wykonaj zgodnie z lokalnymi przepisami i normami dla instalacji wodno-kanalizacyjnych. Wszystkie połączenia muszą być współosiowe, a rury po podłączeniu nie mogą być naprężone. Podłączaj kolejno: rurę wody wejściowej, rurę wylotową, wąż odpływowy i wąż przelewowy.

Krok 1. Zamontuj rury wlotu i wylotu na ścianie

Zamknij zawór główny. Poprowadź rurę doprowadzającą i odprowadzającą wodę jak najbliżej ściany, prostymi odcinkami, i przymocuj je obejmami. Wysokość końcówek dostosuj do rzeczywistej wysokości przyłączy zmiękczacza nad podłogą i do warunków w miejscu montażu. Końcówki zakończ kolanami skierowanymi w dół; rozstaw osi końcówek wylotu i wlotu wynosi **50 mm** (górna część rysunku).

Krok 2. Przykręć złączki przyłączeniowe

Przykręć dwie złączki przyłączeniowe z zestawu do końcówek rury wylotowej i wlotowej (dolna część rysunku). Gwinty uszczelnij taśmą teflonową i nie dokręcaj ich z nadmierną siłą. **Sprawdź, czy na każdej złączce jest założony O-ring.**

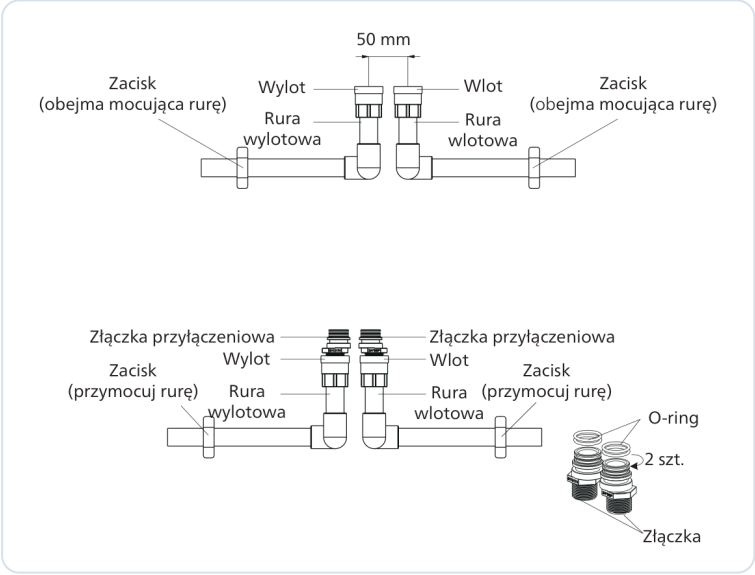

Rys. 5. Rury wylotowa i wlotowa na ścianie (rozstaw 50 mm) oraz złączki przyłączeniowe z O-ringami (2 szt.)

Krok 3. Podłącz wąż odpływowy i przelewowy

Z dołączonego odcinka (łącznie 3 m) przytnij jeden wąż odpływowy i jeden przelewowy na potrzebną długość – każdy maks. 2 m. Poluzuj zacisk i nasuń go na wąż, wsuń wąż do samego końca na otwór wylotowy odpływu lub na złącze przelewu, a następnie obróć zacisk na połączenie i mocno go dokręć.

- Wąż odpływowy podłącz do otworu wylotowego zaworu sterującego, wąż przelewowy – do złącza przelewowego zbiornika soli.
- Oba węże przymocuj do ściany obejmami i doprowadź osobno do wpustu podłogowego, z przerwą powietrzną.

- Końcówki węży przy wpuście zabezpiecz zaciskiem pierścieniowym, aby wysokie ciśnienie w odpływie nie wypchnęło ich z kanalizacji.

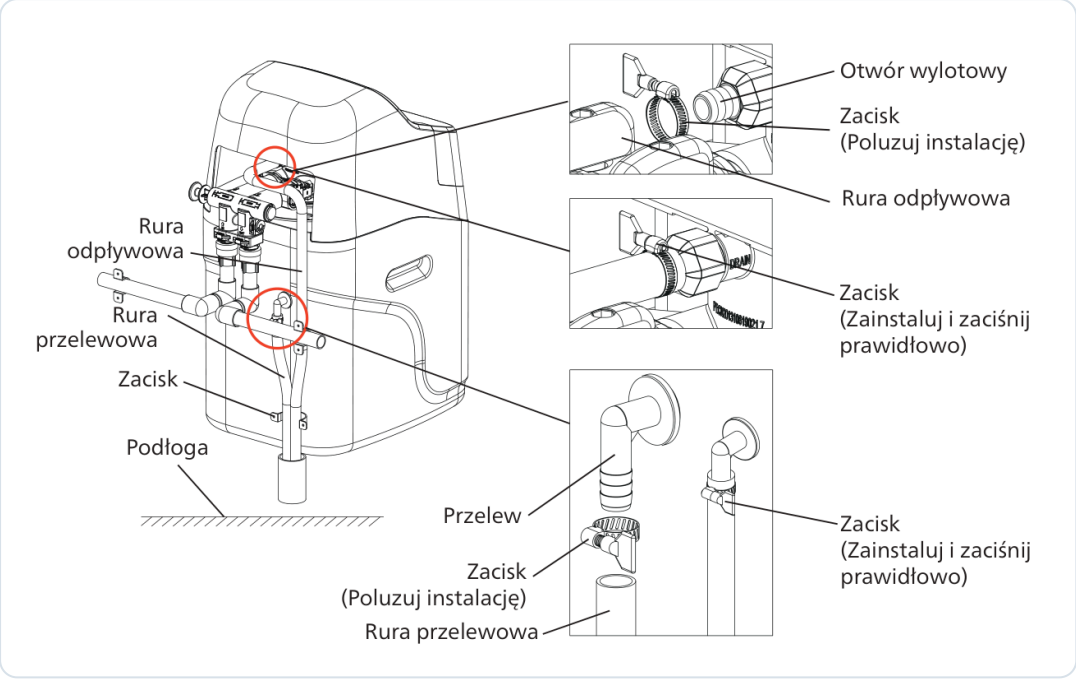

Rys. 6. Podłączenie węża odpływowego (do otworu wylotowego zaworu) i przelewowego (do złącza przelewu) z zaciskami

Krok 4. Ustaw zmiękczacz i połącz go z bypassem

Wróć do złączek z kroku 2. Ustaw urządzenie tak, aby bypass znalazł się w osi złączek. Wsuń wlot i wylot bypassu w odpowiednie złączki, pilnując kierunku przepływu (woda surowa na WLOT). Wsuń duży zacisk z zestawu akcesoriów w gniazdo bypassu, aby zablokować połączenie bypassu ze złączkami.

- [ ] Duży zacisk jest wsunięty do końca.
- [ ] O-ringi na obu złączach bypassu są prawidłowo osadzone.
- [ ] Przewód wyświetlacza panelu sterowania jest podłączony, a górna osłona założona.

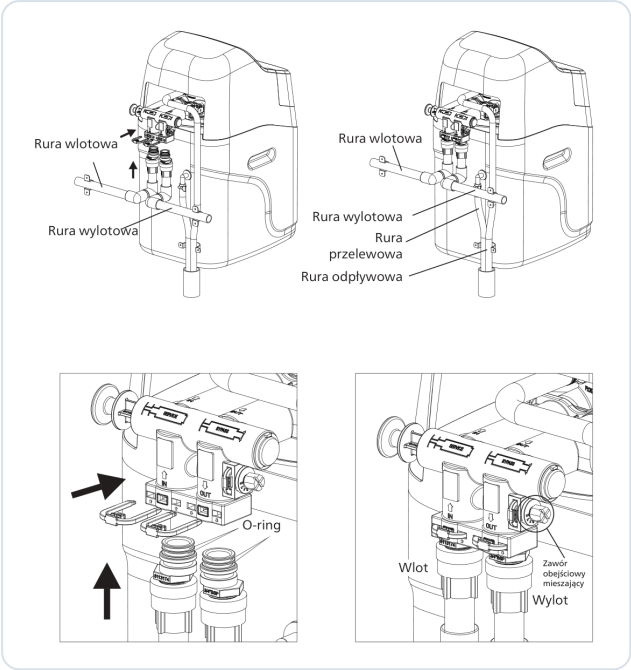

Rys. 7. Montaż bypassu na złączkach: kierunek wsuwania, duży zacisk i O-ringi; z prawej – zawór obejściowy mieszający

Krok 5. Ustaw bypass w pozycji pracy

Sprawdź położenie dźwigni bypassu. W pozycji pracy (Praca) woda płynie przez zmiękczacz, w pozycji obejścia (Bypass) – z pominięciem urządzenia. Jeśli dźwignia jest w pozycji obejścia, pociągnij ją do pozycji pracy.

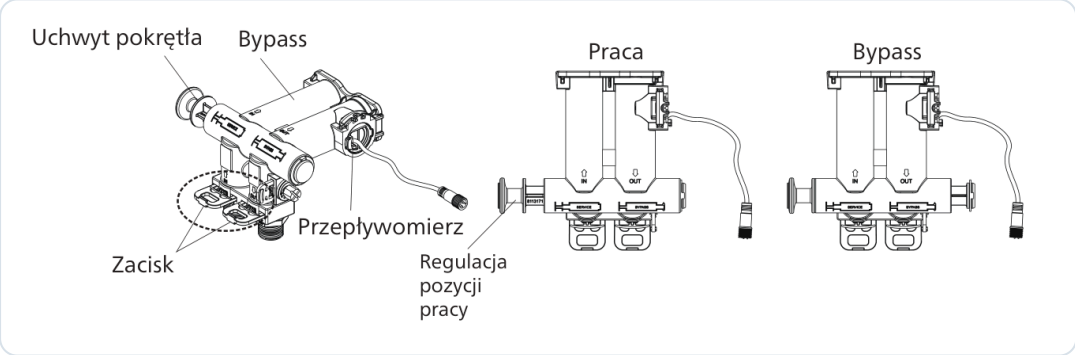

Rys. 8. Bypass: uchwyt pokrętła, zacisk, przepływomierz; dźwignia w pozycji pracy (Praca) i obejścia (Bypass)

Krok 6. Wybierz sposób odprowadzenia wody

Producent pokazuje dwa układy instalacji. Jeśli jest pomieszczenie gospodarcze, zalecany jest układ z lewej strony rysunku. W przeciwnym razie wprowadź węże odpływu i przelewu bezpośrednio do wpustu podłogowego (układ z prawej). W obu układach przymocuj oba węże do ściany, aby nie wysunęły się z wpustu podczas zrzutu wody – grozi to zalaniem, obrażeniami lub innymi stratami. Zasilacz podłącz do gniazda w suchym miejscu.

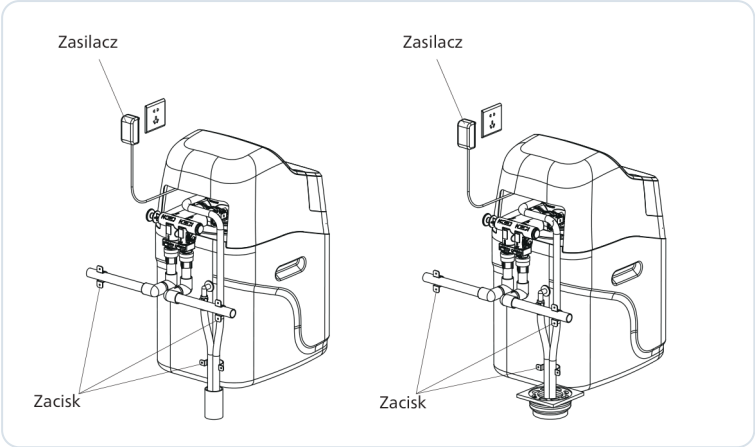

Rys. 9. Dwa sposoby montażu: z odpływem w pomieszczeniu gospodarczym (z lewej) i z wężami we wpuście podłogowym (z prawej)

Krok 7. Sprawdź szczelność

Po zakończeniu montażu i pierwszym napełnieniu (rozdział 7) sprawdź połączenia rur, styk zaworu sterującego ze zbiornikiem FRP, połączenie bypassu oraz poziom wody w zbiorniku solanki. Przez pierwsze dwa dni pracy kontroluj połączenia szczególnie uważnie – w nocy ciśnienie w sieci jest zwykle wyższe.

Zasady prowadzenia rur i węży

- Rury prowadź prostymi odcinkami przy ścianie i mocuj obejmami; po podłączeniu nie mogą być naciągnięte, bo długotrwałe naprężenie prowadzi do pęknięć i wycieków.
- Odpływ kanalizacyjny musi być drożny i mieć szczelinę powietrzną na zakończeniu, aby nie doszło do cofania się ścieków lub zasysania.
- Wąż przelewowy i odpływowy nie mogą być podłączone do kanalizacji szczelnie – grozi to wadliwą pracą i cofnięciem ścieków do zmiękczacza z powodu podciśnienia.

- Nie łącz rury przelewowej i odpływowej w jedną rurę.
- Nie montuj żadnych zaworów ani urządzeń odcinających na linii odpływowej.
- Nie przedłużaj węży ponad 2 m i nie zmniejszaj ich średnicy.
- Nie stosuj złączek ani zaworów żeliwnych; nie uszczelniaj gwintów innym materiałem niż teflon.
- Nie używaj zmiękczacza, gdy rura odpływowa lub wpust podłogowy są zatkane.

Bypass w sytuacjach szczególnych

W razie awarii urządzenia lub innych szczególnych okoliczności przestaw dźwignię bypassu w pozycję obejścia. Do domu popłynie wtedy woda bezpośrednio z sieci (niezmiękczona). Po usunięciu problemu przestaw dźwignię z powrotem w pozycję pracy, aby przywrócić dopływ wody zmiękczonej.

Zawór mieszający – twardość resztkowa

Fabrycznie zawór mieszający jest całkowicie zamknięty – do domu płynie woda w pełni zmiękczona. Aby uzyskać twardość resztkową, delikatnie obróć pokrętło mieszania (rysunek). Po każdej zmianie odkręć kran, odczekaj chwilę i zmierz twardość paskiem testowym. Powtarzaj, aż twardość wyniesie **0,5–0,8 mmol/l**.

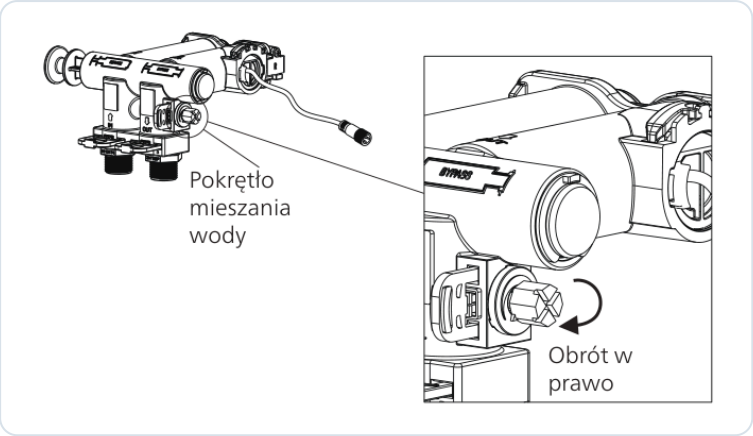

Rys. 10. Pokrętło mieszania wody na bypassie; strzałka pokazuje obrót w prawo

WSKAZÓWKA

Obracaj pokrętło małymi krokami. Zbyt szerokie otwarcie zaworu mieszającego jest jedną z przyczyn zbyt twardej wody za zmiękczaczem.

Kontrola po montażu

- [ ] Kierunek przepływu prawidłowy: woda surowa na WLOT, woda miękka z WYLOTU.
- [ ] Duży zacisk bypassu wsunięty do końca, O-ringi na miejscu.
- [ ] Dźwignia bypassu w pozycji pracy.
- [ ] Węże odpływu i przelewu osobno, maks. 2 m, przypięte do ściany, z przerwą powietrzną.
- [ ] Zawór sterujący powyżej wpustu podłogowego; brak pompy za zmiękczaczem.
- [ ] Brak wycieków na wszystkich połączeniach.

7 Pierwsze uruchomienie

Nastawy sterownika, odpowietrzenie złoża, pierwsze napełnienie zbiornika solanki, wsypanie soli i pierwsza pełna regeneracja.

Pierwsze uruchomienie wymaga cierpliwości: zbiornik z żywicą trzeba napełniać powoli, a sól musi się rozpuścić przez około 6 godzin przed pierwszą pełną regeneracją. Nie pomijaj żadnego kroku.

01 Włącz zasilanie i ustaw trzy parametry

Podłącz zasilacz. Ekran się zaświeci (ekran J, rozdział 8), a następnie zacznie migać godzina 12:12. Ustaw kolejno: aktualną godzinę, godzinę rozpoczęcia regeneracji (fabrycznie 02:00 – zwykle nie wymaga zmiany) i zmierzoną twardość wody surowej (fabrycznie 3,5 mmol/l). Sposób ustawiania opisano w rozdziale 8.

> Po zainstalowaniu zmiękczacza ustawienie tych trzech parametrów jest konieczne.

02 Rozpocznij płukanie wsteczne i odłącz zasilanie

Zamknij zawór doprowadzający wodę do budynku (lub do zmiękczacza) i ustaw bypass w pozycji pracy. Odblokuj klawiaturę i naciśnij ESC, aby rozpocząć regenerację. Gdy wyświetlacz pokaże etap płukania wstecznego (Back Washing), odłącz zasilanie – zawór pozostanie w położeniu płukania wstecznego.

03 Powoli napełnij i odpowietrz zbiornik

Powoli otwórz zawór wlotowy wody do 1/4. W wężu odpływowym usłyszysz powolny wypływ powietrza. Gdy powietrze zostanie usunięte, a woda w wężu płynie równomiernie, otwórz zawór wlotowy całkowicie.

- Kontroluj strumień w wężu odpływowym aż do uzyskania całkowicie czystej wody.
- Płukanie wsteczne nie może trwać krócej niż 5 minut.

04 Napełnij zbiornik solanki

Podłącz zasilanie. Naciśnij ESC, aby przejść do etapu solanki i powolnego płukania, a następnie naciskaj ESC, aż wyświetlacz pokaże etap uzupełniania solanki (Refilling, ekran D). W tym etapie zbiornik soli dostaje odmierzoną ilość wody potrzebną do przygotowania solanki na kolejną regenerację.

- Po zakończeniu uzupełniania przejdź do szybkiego płukania (Fast Rinsing) – trwa ono ok. 5 minut, do uzyskania czystego strumienia w odpływie.
- Gdy twardość wody jest prawidłowa, zawór wraca do pozycji pracy i rozpoczyna normalne zmiękczanie.

05 Wsyp sól

Otwórz pokrywę i wsyp do zbiornika soli wystarczającą ilość soli do zmiękczaczy wody (pojemność zbiornika: 20 kg). Sól musi znajdować się powyżej poziomu wody – w zbiorniku powinna być zawsze widoczna sucha sól. Zamknij pokrywę (rysunek poniżej).

06 Odczekaj 6 godzin

Pozostaw zmiękczacz na 6 godzin, aby sól rozpuściła się i powstała wystarczająca ilość stężonej solanki.

07

Przeprowadź pierwszą pełną regenerację

Przy odblokowanej klawiaturze naciśnij ESC. Sterownik automatycznie przeprowadzi pełną regenerację.

> Podczas regeneracji nie odcinaj wody ani zasilania i nie naciskaj żadnych przycisków.

08

Spuść wodę i sprawdź twardość

Po regeneracji odkręć kran i spuszczaj wodę przez 5 minut. Od tej chwili możesz normalnie korzystać z wody zmiękczonej. Zmierz twardość paskiem testowym i w razie potrzeby ustaw twardość resztkową zaworem mieszającym (0,5–0,8 mmol/l).

09

Kontroluj szczelność przez 2 dni

Sprawdzaj połączenia rur, styk zaworu ze zbiornikiem FRP, bypass i węże. Upewnij się też, że z odpływu nie wypływa żywica.

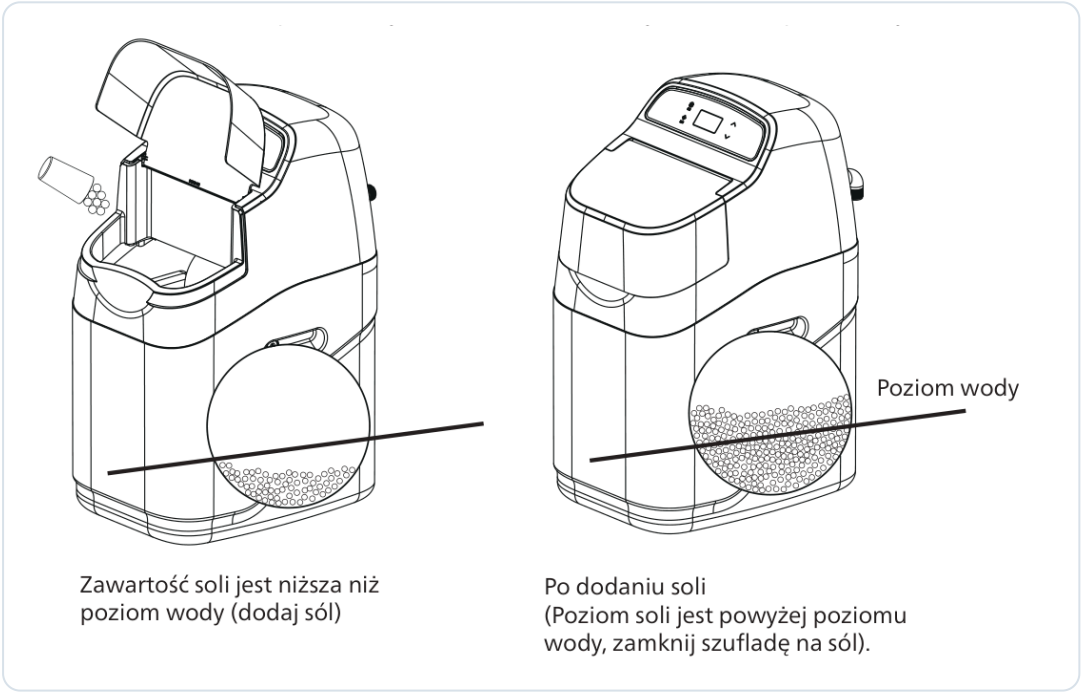

Rys. 11. Poziom soli: z lewej – sól poniżej lustra wody (dosyp sól), z prawej – po dosypaniu sól jest powyżej poziomu wody

OTWIERAJ DOPŁYW POWOLI

Całkowite otwarcie zaworu wlotowego od razu sprawia, że woda wpływa zbyt szybko i powoduje falowanie żywicy w zbiorniku. Może to pęknąć górny kolektor parasolowy, uszkodzić zmiękczacz i spowodować utratę żywicy.

Sprawdzenie pracy po zmianie ustawień

Producent zaleca, aby po ustawieniu parametrów otworzyć dopływ wody i obserwować pracę zmiękczacza: naciśnięcie ESC w pozycji pracy przełącza urządzenie na płukanie wsteczne, które przepłukuje żywicę. W tym czasie sprawdź, czy z elementów nie wycieka woda ani żywica. W normalnej eksploatacji użytkownik nie musi wykonywać innych czynności poza regularnym uzupełnianiem soli.

8 Obsługa i ustawienia

Praca automatyczna, blokada klawiatury, ekrany wyświetlacza, menu użytkownika, regeneracja ręczna, alarm soli i codzienne użytkowanie.

Jak pracuje sterownik

Wbudowany sterownik z 24-godzinnym zegarem oblicza ilość wody, jaką można zmiękczyć do następnej regeneracji, na podstawie objętości żywicy, twardości wody wejściowej i współczynnika regeneracji. Regeneracja rozpoczyna się, gdy pozostały zapas wody zmiękczonej spadnie do zera i nadejdzie ustawiona godzina regeneracji (fabrycznie 02:00). Jeśli upłynie zaprogramowana liczba dni między regeneracjami (fabrycznie 30), a zapas nie spadł jeszcze do zera, sterownik przeprowadzi regenerację wymuszoną o tej samej godzinie.

Dzięki temu urządzenie dobiera ekonomiczny schemat pracy do rzeczywistej jakości wody i faktycznego zużycia. Użytkownik może zmienić tylko trzy ustawienia: aktualną godzinę, godzinę rozpoczęcia regeneracji i twardość wody wejściowej.

Blokada klawiatury

Po minucie bezczynności klawiatura blokuje się, a na wyświetlaczu pojawia się ikona kłódki. Naciskanie przycisków nie daje wtedy żadnego efektu. Aby odblokować klawiaturę, naciśnij i przytrzymaj jednocześnie **▲ i ▼ przez około 5 sekund**, aż ikona zniknie.

Menu ustawień użytkownika

W pozycji pracy naciśnij **SEL**, aby otworzyć menu sprawdzania i ustawiania parametrów użytkownika. Menu ma trzy pozycje: **Set Clock** (zegar), **Set Regen Time** (godzina regeneracji) i **Set Water Hardness** (twardość wody). Pod menu widać bieżące wartości, np. 12:00, 02:00 i 3,5 mmol/L. Przyciskami ▲ i ▼ wybierasz pozycję, SEL otwiera ustawienie, ESC wraca do ekranu pracy.

Ustawianie zegara, godziny regeneracji i twardości – sekwencje przycisków

Każde z trzech ustawień zaczyna się w pozycji pracy przy odblokowanej klawiaturze. Wykonuj kolejne czynności z danej kolumny od góry do dołu. Zapis potwierdza krótki sygnał dźwiękowy.

CZYNNOŚĆ	ZEGAR (SET CLOCK)	GODZINA REGENERACJI (SET REGEN TIME)	TWARDOŚĆ WODY (SET WATER HARDNESS)
1. Otwórz menu	SEL – domyślnie zaznaczona pozycja „Set Clock”	SEL, potem ▼ – zaznacz „Set Regen Time”	SEL, potem ▼ – zaznacz „Set Water Hardness”
2. Otwórz ustawienie	SEL – migają cyfry godziny (np. „12”)	SEL – miga godzina „02”	SEL – miga bieżąca wartość (fabrycznie 3,5 mmol/l)
3. Zmień wartość	▲ / ▼ – ustaw godzinę	▲ / ▼ – ustaw godzinę	▲ / ▼ – ustaw twardość 0,5–8 mmol/l (przytrzymanie przyspiesza zmianę)

CZYNNOŚĆ	ZEGAR (SET CLOCK)	GODZINA REGENERACJI (SET REGEN TIME)	TWARDOŚĆ WODY (SET WATER HARDNESS)
4. Następne pole	SEL – migają minuty	SEL – migają minuty „00”	–
5. Zmień wartość	▲ / ▼ – ustaw minuty	▲ / ▼ – ustaw minuty	–
6. Zapisz	SEL – czas zapisany	SEL – godzina regeneracji zapisana	SEL – twardość zapisana
7. Wyjdź	ESC – powrót do ekranu pracy	ESC – powrót do ekranu pracy	ESC – powrót do ekranu pracy

Zegar ustaw po montażu, gdy miga godzina 12:12, po każdym dłuższym zaniku zasilania i przy kontroli co ok. 3 miesiące. **Godzinę regeneracji** wybierz na porę, gdy w domu nikt nie korzysta z wody – fabryczna 02:00 zwykle jest odpowiednia, bo w czasie regeneracji zawór kieruje wodę do płukania i odpływu. **Twardość** wpisz w mmol/l na podstawie badania paskiem (rozdział 5); zbyt niska nastawa skutkuje twardą wodą przed kolejną regeneracją, zbyt wysoka – częstszymi regeneracjami i większym zużyciem soli.

ANULOWANIE ZMIAN

Naciśnięcie ESC na ekranie ustawiania parametru powoduje powrót do menu bez zapisu – wartość ustawiona w tym momencie nie zostanie zapamiętana.

Regeneracja ręczna i przyspieszanie etapów (ESC)

- **Natychmiastowa regeneracja:** jeśli twardość wody wyjściowej jest nieodpowiednia albo przewidujesz duży pobór wody, odblokuj klawiaturę i w pozycji pracy naciśnij ESC. Sterownik zakończy dostarczanie wody i rozpocznie regenerację.
- **Skrócenie etapu:** w trakcie regeneracji lub płukania naciśnij ESC, aby zakończyć bieżący etap przed czasem i przejść do następnego. Korzystaj z tego tylko przy rozruchu lub na polecenie serwisu.
- Po dłuższym wyłączeniu zmiękczacza z eksploatacji, przed ponownym użyciem, zawsze wykonaj regenerację ręczną.

Ekrany wyświetlacza

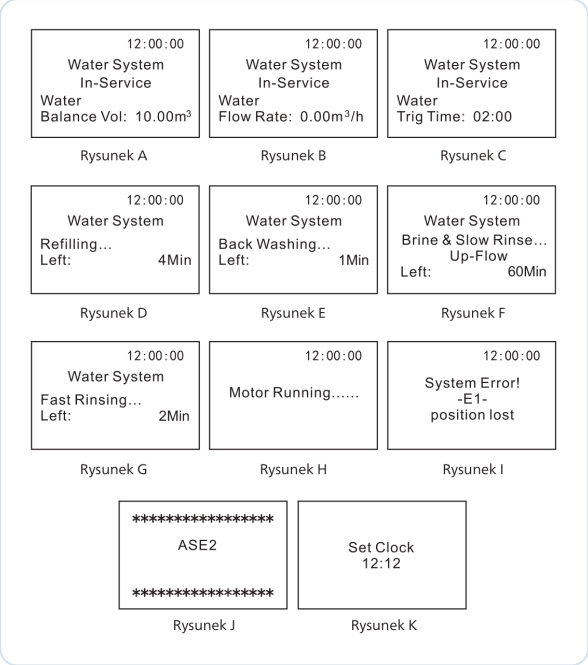

Rys. 12. Komunikaty wyświetlacza w zależności od stanu pracy (ekrany A–K)

EKRAN	KOMUNIKAT	ZNACZENIE
A	Water System In-Service, Water Balance Vol	Praca; pozostały zapas wody zmiękczonej do regeneracji (np. 10.00 m³).
B	Water System In-Service, Water Flow Rate	Praca; chwilowe natężenie przepływu w m³/h.
C	Water System In-Service, Water Trig Time	Praca; ustawiona godzina rozpoczęcia regeneracji. Ekrany A, B i C zmieniają się cyklicznie.
D	Refilling... Left: ... Min	Uzupełnianie solanki; pozostały czas etapu (fabrycznie 4 min).
E	Back Washing... Left: ... Min	Płukanie wsteczne (fabrycznie 1 min).
F	Brine & Slow Rinse... Up-Flow	Solanka i powolne płukanie od dołu do góry (fabrycznie 60 min).
G	Fast Rinsing... Left: ... Min	Szybkie płukanie (fabrycznie 2 min).
H	Motor Running.....	Zawór przestawia się z jednej pozycji do następnej.
I	System Error! -E1- (E2, E3, E4)	Awaria systemu, np. E1 – utrata położenia zaworu. Skontaktuj się z serwisem (rozdział 10).
J	ASE2	Ekran wyświetlany po włączeniu zasilania.
K	Set Clock 12:12	Przerwa w zasilaniu dłuższa niż 3 dni – ustaw prawidłową godzinę.

Parametry systemowe

Pozostałe parametry z tabeli w rozdziale 3 (jednostka objętości, maks. liczba dni między regeneracjami, czasy etapów, objętość żywicy 12,5 l) są ustawione fabrycznie dla modelu AWP9811. Nie zmieniaj ich samodzielnie – błędna objętość żywicy lub czas uzupełniania solanki powodują twardą wodę albo przelewanie zbiornika soli. Korekty zlecaj serwisowi.

Alarm braku soli

Gdy sterownik wykryje niski poziom soli, automatycznie wyświetla ekran alarmu braku soli. Dosyp sól (rozdział 9), a następnie naciśnij dowolny przycisk na panelu, aby skasować alarm. Pamiętaj, że świeżo dosypana sól potrzebuje około 6 godzin na rozpuszczenie.

Codzienne użytkowanie

- [ ] Nie wyłączaj zasilania bez potrzeby – zegar może się rozregulować i regeneracja ruszy o złej porze.
- [ ] Gdy zużycie wody wyraźnie wzrośnie (np. goście) lub wzrośnie twardość wody wejściowej, przeprowadź regenerację wcześniej albo ustaw wyższą twardość, aby regeneracje odbywały się częściej.
- [ ] Co około 3 miesiące porównaj godzinę na wyświetlaczu z rzeczywistą i w razie potrzeby ją skoryguj.
- [ ] Nie kładź niczego na górnej pokrywie i nie blokuj węży odpływu i przelewu.
- [ ] Okresowo mierz twardość wody za zmiękczaczem paskiem testowym.

9 Konserwacja i przerwy w użytkowaniu

Regularne kontrole, dosypywanie soli, prostowanie studzienki solanki, kontrola zegara, wymiana żywicy, postępowanie przy przerwach w dostawie wody i prądu.

KIEDY	ELEMENT	CZYNNOŚĆ
Regularnie	Sól	Sprawdź, czy sól jest widoczna nad wodą; dosyp ją przy alarmie lub gdy jej poziom zbliża się do lustra wody.
Regularnie	Rury, przewody i połączenia	Sprawdź, czy nie ma wycieków ani przesiąkania; przy wycieku skontaktuj się z serwisem.
Regularnie	Rura przelewowa	Sprawdź drożność; usuń blokadę.
Regularnie	Studzienka solanki	Sprawdź, czy stoi pionowo; jeśli się przechyliła, wyprostuj ją.
Przez 2 dni po montażu	Wszystkie złącza	Kontroluj szczelność – zwłaszcza po nocy, gdy ciśnienie jest wyższe.
Co ok. 3 miesiące	Zegar sterownika	Porównaj godzinę z rzeczywistą i skoryguj.
Okresowo	Twardość wody	Zmierz twardość wody zmiękczonej paskiem testowym.
Co 5–10 lat	Żywica jonowymienna	Wymiana zależnie od jakości wody i zużycia – zleć serwisowi lub sprzedawcy.

Dosypywanie soli

1. Otwórz pokrywę zbiornika soli i oceń poziom soli względem lustra wody.
2. Dosyp sól przeznaczoną do zmiękczaczy wody (np. tabletkowaną), maksymalnie do pojemności zbiornika (20 kg – niespełna jeden worek 25 kg). Po dosypaniu sól powinna wystawać ponad poziom wody.
3. Zamknij pokrywę. Jeśli wyświetlał się alarm braku soli, naciśnij dowolny przycisk.
4. Jeśli zbiornik był pusty, a chcesz uruchomić regenerację ręcznie, odczekaj ok. 6 godzin na rozpuszczenie soli.

Kontrola studzienki solanki

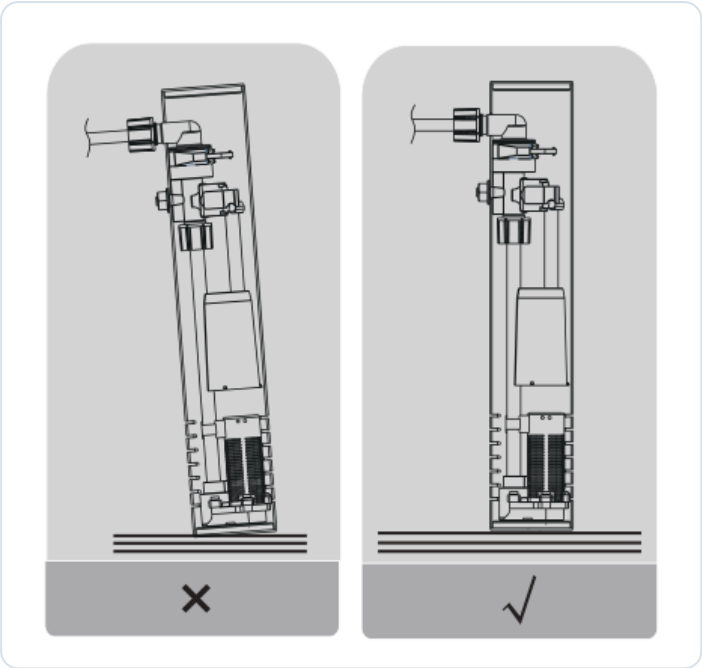

Rys. 13. Studzienka solanki: przechylona (nieprawidłowo) i pionowa (prawidłowo)

Studzienka solanki z zaworem solanki musi stać pionowo przy ściance zbiornika. Przechylona studzienka może utrudniać pobór solanki i uzupełnianie wody. Jeśli zauważysz przechylenie, wyprostuj ją (najlepiej przy niskim poziomie soli).

Kontrola przelewu i odpływu

Sprawdź, czy węże odpływu i przelewu są drożne, nie są zagięte ani zgniecione, są przypięte do ściany i nie są zanurzone w ściekach we wpuście. Usuń ewentualną blokadę rury przelewowej. Regulator przepływu w linii odpływu (DLFC) i inżektor czyści serwis.

Kontrola twardości i zegara

1. Zmierz twardość wody z kranu paskiem testowym (2 s zanurzenia, odczyt po 15 s).
2. Jeśli twardość jest zbyt wysoka – sprawdź sól, ustawienie zaworu mieszającego i nastawę twardości w sterowniku.
3. Sprawdź godzinę na wyświetlaczu; po zaniku prądu ustaw ją w menu Set Clock.

Wymiana żywicy

Zalecany okres eksploatacji żywicy jonowymiennej wynosi 5–10 lat. Żywicę wymienia się regularnie, w zależności od lokalnej jakości wody i rzeczywistego zużycia. Wymianę wykonuje serwis posprzedażowy lub sprzedawca – nie otwieraj samodzielnie zaworu sterującego ani zbiornika FRP.

Higiena i dezynfekcja

Producent nie przewiduje dezynfekcji zmiękczacza przez użytkownika ani nie podaje środka do dezynfekcji. Urządzenie jest przeznaczone wyłącznie do wody wodociągowej o znanej jakości mikrobiologicznej. Jeśli po dłuższym postoju woda ma zmieniony zapach lub smak, przeprowadź regenerację ręczną, spuść wodę i – gdy objawy nie ustąpią – skontaktuj się z serwisem.

Przerwa w dostawie wody

1. Natychmiast zamknij główny zawór na rurze doprowadzającej wodę do zmiękczacza albo przełącz bypass w pozycję obejścia – podciśnienie w sieci mogłoby uszkodzić urządzenie.
2. Po przywróceniu dostawy najpierw ustaw bypass w pozycji obejścia (jeśli był w pozycji pracy).
3. Odkręć kran w domu i spuść wodę z zanieczyszczonej rury – po awarii sieci w rurach jest dużo zanieczyszczeń, które nie powinny trafić do zmiękczacza.
4. Przełącz bypass w pozycję pracy.

Przerwa w zasilaniu

Sterownik jest elektroniczny, dlatego po braku zasilania przez trzy dni (72 godziny) lub przy niestabilnym zasilaniu czas na wyświetlaczu może się różnić od rzeczywistego. Po przerwie dłuższej niż 3 dni wyświetlacz pokazuje przypomnienie „Set Clock 12:12” (ekran K). Po przywróceniu zasilania zawsze sprawdź godzinę i w razie potrzeby ją ustaw – inaczej regeneracja może ruszyć w nieodpowiednim czasie.

Dłuższy postój

Jeśli zmiękczacz był przez dłuższy czas wyłączony z eksploatacji, przed ponownym użyciem uruchom ręcznie regenerację (ESC przy odblokowanej klawiaturze), aby zapewnić odpowiednią jakość wody zmiękczonej. Po regeneracji spuść wodę z kranu przez kilka minut.

Transport i przechowywanie

- Podczas transportu, montażu i użytkowania nie przechylaj zmiękczacza i nie kładź go poziomo.
- Przechowuj urządzenie w pomieszczeniu chronionym przed mrozem i bezpośrednim słońcem – zamarznięta żywica pęka.
- Przed demontażem zamknij dopływ wody, ustaw bypass na obejście, rozpręż instalację i odłącz zasilacz.

10 Rozwiązywanie problemów

Kody błędów E1–E4 i tabela usterek z przyczynami i sposobem usunięcia. Najpierw sprawdź zawsze dopływ wody i zasilanie.

Jeśli zmiękczacz nie działa, najpierw sprawdź, czy nie ma problemu z dopływem wody lub zasilaniem. Przy wycieku zamknij zawór wlotowy wody podłączony do wlotu zmiękczacza. Rozwiązania podane w tabelach mają charakter informacyjny – czynności wymagające otwarcia zaworu sterującego wykonuje serwis.

Kody błędów na wyświetlaczu

KOD	MOŻLIWA PRZYCZYNA	DZIAŁANIE SERWISU
Miga E1	Błąd połączenia płytki pozycjonującej ze sterownikiem; uszkodzona płytka; awaria mechaniczna napędu; wadliwa płyta sterująca; uszkodzone okablowanie silnika; uszkodzony silnik.	Wymiana okablowania, płytki, płyty sterującej lub silnika; naprawa części mechanicznej.
Miga E2	Uszkodzony czujnik Halla na płytce pozycjonującej; błąd okablowania płytki ze sterownikiem; uszkodzona płyta sterująca.	Wymiana płytki, okablowania lub płyty sterującej.
Miga E3 lub E4	Uszkodzona płyta sterująca.	Wymiana płyty sterującej.

PRZY KODZIE BŁĘDU

Nie rozbieraj zaworu. Ustaw bypass w pozycji obejścia, aby zachować dopływ wody do domu, i skontaktuj się z serwisem. Ekran „System Error! -E1- position lost” oznacza utratę położenia zaworu.

Tabela usterek

OBJAW	MOŻLIWA PRZYCZYNA	ROZWIĄZANIE
Zawór sterujący nie działa	Zasilacz niepodłączony; niesprawne gniazdko; brak zasilania; wadliwy zasilacz; wadliwy zawór sterujący.	Podłącz zasilacz; napraw lub wymień gniazdko; przywróć zasilanie; wymień zasilacz na oryginalny 12 V/1500 mA; zawór – serwis.
Regeneracja o niewłaściwej porze	Przerwa w zasilaniu, luźna wtyczka zasilacza.	Ustaw ponownie aktualną godzinę (Set Clock); dociśnij wtyczkę.
Wyciek	Luźne połączenie.	Zamknij dopływ; dokręć lub ponownie podłącz złącze. Wyciek przy zaworze lub zbiorniku – serwis.
Nadmierny hałas	Powietrze w układzie.	Serwis ponownie przeprowadzi płukanie wsteczne, aby odpowietrzyć układ.

OBJAW	MOŻLIWA PRZYCZYNA	ROZWIĄZANIE
Pęcherzyki w wodzie	Powietrze w układzie.	Odkręć kran, aby odpowietrzyć instalację.
Zbyt twarda woda zmiękczona	Gorsza jakość wody wejściowej; zbyt długi czas między regeneracjami; nieszczelny lub za szeroko otwarty zawór mieszający; uszkodzony O-ring rury centralnej; nieszczelny bypass.	Zmierz twardość wody surowej i zwiększ nastawę lub skontaktuj się z serwisem; skoryguj nastawy regeneracji; przymknij zawór mieszający; O-ring i uszczelkę bypassu wymienia serwis.
Zmiękczacz nie pobiera solanki	Za niskie ciśnienie; zatkana rura solanki; zatkana siatka inżektora; nieszczelny przewód solanki (zasysa powietrze); zatkana rura odpływowa.	Zapewnij ciśnienie na wlocie min. 0,15 MPa; sprawdź, czy wąż odpływowy i DLFC nie są zablokowane. Czyszczenie rury solanki, inżektora i usuwanie nieszczelności – serwis.
Przepełnienie zbiornika solanki	Błędny czas uzupełniania wody; usterka zaworu solanki.	Zamknij dopływ i wezwij serwis – skoryguje czas uzupełniania (fabrycznie 4 min) lub naprawi zawór solanki.
Twarda woda po regeneracji	Regeneracja automatyczna się nie odbyła; za mało soli w zbiorniku; zatkany inżektor.	Sprawdź zasilanie i zegar; utrzymuj wystarczającą ilość soli; inżektor demontuje i myje serwis.
Przepływ płukania wstecznego za duży lub za mały	Niewłaściwy regulator DLFC; ciało obce w DLFC.	Serwis zamontuje prawidłowy DLFC lub go umyje.
Alarm braku soli mimo soli w zbiorniku	Alarm nie został skasowany po dosypaniu.	Naciśnij dowolny przycisk; sprawdź, czy sól wystaje ponad wodę.
Przyciski nie reagują	Klawiatura zablokowana (ikona kłódki).	Przytrzymaj ▲ i ▼ przez ok. 5 s.

Kiedy wezwać serwis

- Na wyświetlaczu miga kod E1, E2, E3 lub E4.
- Zbiornik solanki się przelewa albo zmiękczacz nie pobiera solanki mimo prawidłowego ciśnienia.
- Woda wycieka przy zaworze sterującym, zbiorniku FRP lub bypassie, albo z odpływu wypływa żywica.
- Uszkodzony przewód zasilający lub zasilacz.
- Woda pozostaje twarda mimo soli w zbiorniku, prawidłowej nastawy i zamkniętego zaworu mieszającego.

ZATRZYMANIE AWARYJNE

Przy wycieku, zalaniu, zatkanym wpuście lub przelewaniu zbiornika soli zamknij zawór wlotowy zmiękczacza (lub główny zawór wody), ustaw bypass w pozycji obejścia i odłącz zasilacz.

11 Części zamienne i eksploatacyjne

Elementy wymieniane w czasie eksploatacji i części serwisowe wymienione w instrukcji producenta.

ELEMENT	KOD PRODUCENTA	OKRES WYMIANY / UWAGI
Sól do zmiękczaczy wody	–	Dosypywana na bieżąco; zużycie 1,25–1,5 kg na regenerację; zbiornik 20 kg.
Paski do badania twardości	–	Jeden w zestawie; do kontroli wody surowej i zmiękczonej.
Żywica jonowymienna	–	Co 5–10 lat, zależnie od jakości wody i zużycia; objętość 12,5 l; wymienia serwis.
Zasilacz 12 V, 1500 mA	–	Przy uszkodzeniu; tylko oryginalny typ. Uszkodzony przewód wymienia producent lub serwis.
Złączka przyłączeniowa z O-ringiem	–	2 szt. w zestawie; O-ring wymieniaj przy każdym demontażu lub nieszczelności.
Duży zacisk bypassu	–	2 szt. w zestawie (jeden zapasowy).
Wąż odpływowy i przelewowy, zaciski	–	Łącznie 3 m węża i 2 zaciski w zestawie; wymiana przy uszkodzeniu.
Uszczelka zaworu bypass	–	Przy nieszczelności bypassu – serwis.
O-ring rury centralnej	–	Przy uszkodzeniu (twarda woda za zmiękczaczem) – serwis.
Siatka inżektora, inżektor	–	Czyszczenie lub wymiana przy braku poboru solanki – serwis.
Regulator przepływu odpływu (DLFC)	–	Mycie lub wymiana przy złym przepływie płukania – serwis.
Płytka pozycjonująca, płyta sterująca, silnik, okablowanie	–	Przy kodach E1–E4 – wyłącznie serwis.
Zawór solanki	–	Przy przelewaniu zbiornika solanki – serwis.

Instrukcja producenta nie podaje numerów katalogowych części. Zamawiając część, podaj model (**Philips AWP9811/10**), nazwę elementu i numer seryjny z tabliczki znamionowej. Części zamienne i eksploatacyjne możesz zamówić w sklepie FILTRY lub w serwisie Philips.

12 Gwarancja, serwis i utylizacja

Warunki gwarancji producenta, kontakt z serwisem oraz zasady utylizacji urządzenia i opakowania.

Gwarancja producenta

W ciągu **trzech lat od daty zakupu** przysługuje bezpłatny serwis gwarancyjny obejmujący uszkodzenia spowodowane wadami procesu produkcyjnego oraz uszkodzenia podzespołów powstałe podczas normalnej eksploatacji, potwierdzone przez personel serwisowy producenta.

- [ ] Zachowaj dowód zakupu i okaż go pracownikom serwisu podczas naprawy lub konserwacji.
- [ ] Montaż, uruchomienie i konserwację powierz personelowi autoryzowanemu przez Philips.
- [ ] Przestrzegaj warunków pracy: ciśnienie 0,15–0,45 MPa, woda 5–38 °C, otoczenie 5–40 °C, brak podciśnienia.

Czego gwarancja nie obejmuje

- Często wymienianych elementów eksploatacyjnych (np. sól, paski testowe).
- Urządzeń pomocniczych (np. pompy, reduktora, zaworu zwrotnego).
- Opłat za transport i serwisu „od drzwi do drzwi”.
- Skutków nieprawidłowego montażu, nieszczelności instalacji, zbyt wysokiego ciśnienia z pompy, pracy w podciśnieniu, zamarznięcia lub gorącej wody.
- Strat spowodowanych awarią odpływu lub montażem wykonanym bez zgody producenta.

Serwis i kontakt

Informacje i pomoc uzyskasz na stronie www.philips.com lub w centrum obsługi klienta Philips w swoim kraju; jeśli w kraju nie ma takiego centrum, zwróć się do lokalnego sprzedawcy. W sprawie zakupu, części i zgłoszeń możesz też skontaktować się ze sklepem FILTRY (dane na końcu instrukcji).

Producentem urządzenia jest Hong Kong AquaShield Health Technology Company Limited, który wytwarza i sprzedaje je na własną odpowiedzialność. Philips i emblemat tarczy Philips są zastrzeżonymi znakami towarowymi Koninklijke Philips N.V. używanymi na licencji. Specyfikacja może ulec zmianie bez uprzedzenia.

Utylizacja

- Zmiękczacz zawiera elementy elektryczne i elektroniczne (sterownik, silnik, zasilacz). Po zakończeniu eksploatacji nie wyrzucaj go z odpadami komunalnymi – oddaj do punktu zbiórki zużytego sprzętu elektrycznego i elektronicznego (WEEE).
- Przed oddaniem urządzenia usuń z niego sól i wodę.
- Zużytą żywicę i pozostałości soli zagospodaruj zgodnie z lokalnymi przepisami lub przekaż serwisowi wykonującemu wymianę.
- Opakowanie (karton, folie, wypełnienia) posegreguj i oddaj do recyklingu.

13 Karta serwisowa i kontakt

Zapisuj montaż, wymiany wkładów i przeglądy — ułatwi to serwis i ewentualną reklamację.

DANE URZĄDZENIA

MODEL

NUMER SERYJNY

DATA ZAKUPU / MONTAŻU

INSTALATOR / PIECZĄTKA

HISTORIA OBSŁUGI

DATA	CZYNNOŚĆ / WYMIENIONY WKŁAD	PODPIS

DOKUMENTACJA

Philips Water softener 3000 Series AWP9811/AWP9812 – instrukcja obsługi (Rev A, 04/2026)

Dokumentacja źródłowa (najlepszyfiltr.pl)

Karta produktu w filtry-wody.pl

KONTAKT ZE SPRZEDAWCĄ

FILTRY Sp. z o.o.
ul. Piotra Bardowskiego 1
35-005 Rzeszów
tel. +48 515 901 301
sklep@filtry-wody.pl · filtry-wody.pl

Niniejsza instrukcja została opracowana przez FILTRY Sp. z o.o. na podstawie danych technicznych urządzenia (Philips) dostępnych w chwili wydania; zasady ogólne opisano jako takie. W razie rozbieżności obowiązują dane z tabliczki znamionowej oraz dokumentacja producenta właściwa dla danego egzemplarza. Montaż elektryczny i hydrauliczny wykonuj zgodnie z obowiązującymi przepisami.