ZAWÓR ANTYZALANIOWY WIFI

RESIDEO

L5 WiFi (VWS02)

Instrukcja obsługi, montażu i konserwacji

Zawór kulowy DN 15–32 z siłownikiem WiFi i kablowym czujnikiem zalania 1,5 m – automatyczne odcięcie wody, sterowanie z aplikacji Resideo.



½"–1¼"
zawór kulowy Rp, DN 15–32

< 10 s
czas zamknięcia zaworu

150 m
maks. długość kabli czujnikowych

SPIS TREŚCI

1	Informacje ogólne	02	2	Bezpieczeństwo	05
3	Dane techniczne	06	4	Budowa i zasada działania	09
5	Przygotowanie do montażu	12	6	Montaż	14
7	Pierwsze uruchomienie	17	8	Obsługa	19
9	Konserwacja	21	10	Rozwiązywanie problemów	23
11	Części zamienne i akcesoria	24	12	Gwarancja, serwis i utylizacja	24
13	Karta serwisowa i kontakt	26			

FILTRY Sp. z o.o.
ul. Piotra Bardowskiego 1, 35-005 Rzeszów
tel. +48 515 901 301 · sklep@filtry-wody.pl

Wydanie 2.0 · październik 2026
FW-IN-RESIDEO-BRAUKMANN-L5-WIFI
Zachowaj instrukcję na czas użytkowania urządzenia.

1 Informacje ogólne

Do czego służy zestaw L5 WiFi, co jest w opakowaniu i jakie pojęcia warto znać.

Ta instrukcja dotyczy zestawu antyzalaniowego **Resideo Braukmann L5 WiFi** w wersji **VWS02** – zaworu kulowego z siłownikiem L5 WiFi i kablowym czujnikiem zalania. Producentem jest Resideo (Pittway Sàrl, Szwajcaria), marka Braukmann. Treść opracowaliśmy na podstawie skróconej instrukcji uruchomienia L5, karty katalogowej systemu L5/L1 i instrukcji kabla czujnikowego WLD3CABLE-E – własnymi słowami i w układzie naszego sklepu.

Do czego służy zestaw

Zawór montuje się na przyłączu wody pitnej, za głównym zaworem odcinającym. Siłownik L5 łączy się z domową siecią WiFi i aplikacją Resideo. Gdy czujnik wykryje wodę, siłownik obraca kulę zaworu o 90° i odcina dopływ wody do instalacji, a aplikacja wysyła powiadomienie. Dzięki temu z uszkodzonego węża, złączki czy urządzenia wypłynie znacznie mniej wody, niż gdyby wyciek trwał do chwili, gdy ktoś go zauważy.

- **Kabel czujnikowy 1,5 m** – podłączony bezpośrednio do siłownika; wykrywa wodę na całej długości. Kolejnymi kablami WLD3CABLE-E można go przedłużyć do 150 m.
- **Czujniki L1 WiFi** (do dokupienia) – bezprzewodowe czujniki zalania i zamarzania, które po sparowaniu w aplikacji również mogą zamykać zawór. Jeden zawór L5 współpracuje z maksymalnie 30 czujnikami Resideo.
- **Aplikacja Resideo** – zdalne otwieranie i zamykanie zaworu, powiadomienia o wycieku, wybór czujników, które mają zamykać zawór, i automatyczny cykl konserwacyjny.
- **Przycisk na siłowniku i uchwyt awaryjny** – zamykanie i otwieranie zaworu na miejscu, także przy braku zasilania.

ZAWÓR REAGUJE NA WODĘ PRZY CZUJNIKU

System wykrywa tylko wodę, która dotrze do kabla czujnikowego lub styków czujnika L1. Dlatego o skuteczności ochrony decyduje rozmieszczenie czujników w miejscach, w których może pojawić się wyciek.

Zawartość zestawu

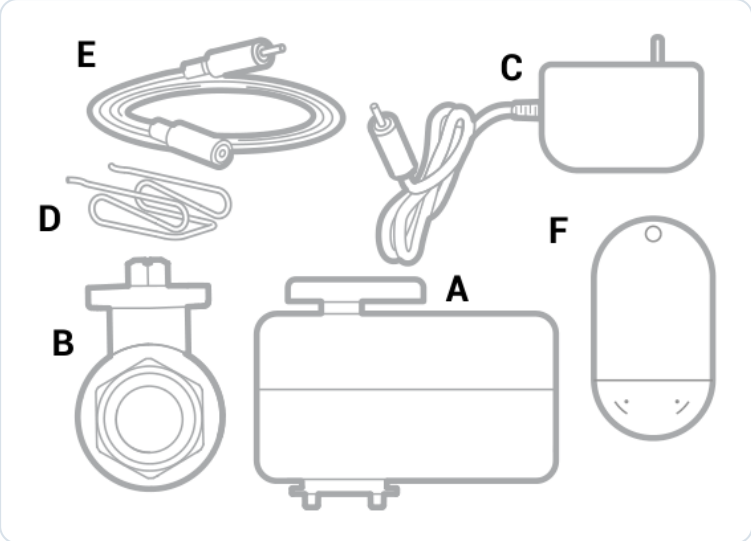

Rys. 1. Elementy zestawu: A – siłownik L5, B – zawór kulowy, C – zasilacz, D – metalowy klips, E – kabel czujnikowy. Czujnik F (L1) jest tylko w zestawie VWS01.

OZNACZENIE	ELEMENT	OPIS
A	Siłownik L5 WiFi	łączy się z WiFi i steruje położeniem zaworu
B	Zawór kulowy	bezołowiowy, gwint wewnętrzny Rp; może być zamontowany w dowolnym położeniu
C	Zasilacz sieciowy	15 V DC, przewód ok. 3 m
D	Metalowy klips	łączy siłownik z zaworem kulowym
E	Kabel czujnikowy	ok. 1,5 m, podłączany do siłownika; można łączyć kolejne kable

Ważne pojęcia

Siłownik L5	**napęd elektryczny z modułem WiFi i Bluetooth, zakładany na zawór kulowy**
Kabel czujnikowy	**przewód, który wykrywa wodę na całej długości; po wyschnięciu działa dalej**
Czujnik L1	**bezprzewodowy czujnik zalania i zamarzania Resideo zasilany bateriami**
Lokalizacja	**miejsce (np. dom, mieszkanie) utworzone w aplikacji; czujniki i zawór muszą być w tej samej lokalizacji**
Cykl konserwacyjny	**automatyczne zamknięcie i natychmiastowe ponowne otwarcie zaworu, które zapobiega jego zastaniu**

Uchwyt awaryjny	**dźwignia na siłowniku do ręcznego obracania zaworu, np. przy braku prądu**
kvs	**przepływ w m³/h przy spadku ciśnienia 1 bar na całkowicie otwartym zaworze**
ISO 5211 F03	**znormalizowany kołnierz (36 mm), przez który siłownik łączy się z zaworem**

2 Bezpieczeństwo

Medium, ciśnienie, zasilanie, praca napędu i miejsca, w których zaworu nie wolno montować.



Tylko woda pitna

Zawór jest przeznaczony do wody pitnej w gospodarstwie domowym, o temperaturze 2–65 °C (krótkotrwale do 80 °C). Nie stosuj go do wody szarej.



Ciśnienie

Zawór ma klasę ciśnienia co najmniej PN 10. Jeśli ciśnienie w sieci może być wyższe, zamontuj przed nim reduktor ciśnienia.



Tylko wewnątrz budynku

Siłownik i zasilacz montuj wyłącznie w pomieszczeniu. Siłownik ma ochronę IPX4 – nie zanurzaj go i nie polewaj wodą.



Maks. 1 cykl na 10 minut

Napęd nie jest przeznaczony do pracy ciągłej. Zamykaj i otwieraj zawór najwyżej raz na 10 minut, aby nie przegrzać siłownika.



Odcięcie wody

Po zamknięciu zaworu urządzenia za nim zostają bez wody. Sprawdź, czy kocioł, podgrzewacz lub pompa mogą bezpiecznie pracować bez dopływu.



Nie w instalacji ppoż.

Nie montuj zaworu w instalacji tryskaczowej ani gaśniczej – zamknięty zawór mógłby odciąć wodę w czasie pożaru.

Zasady montażu

- [ ] Montaż zaworu na rurze zleć instalatorowi. Zawór kulowy ma standardowe przyłącza gwintowane, więc montuje się go jak zwykły zawór.
- [ ] Zamontuj zawór za głównym zaworem odcinającym i za reduktorem ciśnienia (jeśli jest).
- [ ] W instalacji z hydroforem zamontuj zawór za zbiornikiem ciśnieniowym.
- [ ] Nie montuj zaworu w instalacji zasilanej z zewnętrznego źródła ciepłej wody.
- [ ] Jeśli zawór ma sterować przewodem doprowadzającym wodę na zewnątrz budynku, zastosuj zabezpieczenie przed przepływem zwrotnym.
- [ ] Zasilaj siłownik wyłącznie zasilaczem z zestawu i podłącz go do gniazda w suchym miejscu.
- [ ] Siłownik można używać do wysokości 2000 m n.p.m.

Uchwyt awaryjny

Uchwyt na siłowniku służy tylko do sytuacji awaryjnych, np. przy braku prądu. Przed jego użyciem zawsze odłącz zasilacz. Zawór przestawiony uchwytem nie zmienia stanu diody ani stanu w aplikacji – aplikacja może wtedy pokazywać nieaktualne położenie zaworu. Jak przywrócić zgodność, opisujemy w rozdziale „Obsługa”.

3 Dane techniczne

Parametry zaworu, siłownika, zasilacza i kabla czujnikowego oraz wymiary zabudowy.

Zawór kulowy

Medium	**woda pitna**
Temperatura wody	**2–65 °C, krótkotrwale do 80 °C**
Klasa ciśnienia	**co najmniej PN 10 (EN 12266-1)**
Przyłącza	**gwint wewnętrzny Rp ½″, ¾″, 1″ lub 1¼″ (EN 10226-1)**
Kołnierz siłownika	**F03 (36 mm) wg ISO 5211**
Wykonanie	**zawór bezołowiowy, montaż w dowolnym położeniu**
Atesty	**UBA, ACS, WRAS**

Siłownik L5

Zasilanie	**15 V DC z zasilacza sieciowego**
Moc	**15 W**
Moment obrotowy	**5 Nm, moment zrywający 6,5 Nm**
Czas przestawienia	**poniżej 10 s (obrót o 90°)**
Łączność	**WiFi 2,4 GHz (802.11 b/g/n, 2412–2472 MHz, < 20 dBm), Bluetooth 4.1**
Temperatura otoczenia	**0–45 °C**
Stopień ochrony	**IPX4, klasa ochronności III, do użytku w pomieszczeniach**
Wymiary siłownika	**118 × 68 × 64 mm (dł. × szer. × wys.)**
Wysokość pracy	**do 2000 m n.p.m.**

Zasilacz

Wejście	**100–240 V AC, 50/60 Hz, 0,6 A**
Wyjście	**15 V DC, maks. 1 A**
Klasa ochronności	**II (podwójna izolacja)**

Przewód	**ok. 3 m, wtyk okrągły 5,5 × 2,1 mm**

Kabel czujnikowy

Długość	**ok. 1,5 m (WLD3CABLE-E)**
Wykrywanie	**na całej długości kabla**
Przedłużanie	**kolejnymi kablami WLD3CABLE-E – łącznie do 150 m**

Transport i przechowywanie

Przechowuj elementy w oryginalnym opakowaniu i rozpakuj je dopiero tuż przed montażem. Miejsce przechowywania powinno być czyste, suche i wolne od kurzu: temperatura od –30 °C do 70 °C, wilgotność względna 10–95 % bez kondensacji.

Wymiary i przepływ

Wymiary w mm. Wartość kvs pomaga ocenić spadek ciśnienia na całkowicie otwartym zaworze – im wyższa, tym mniejszy opór przepływu.

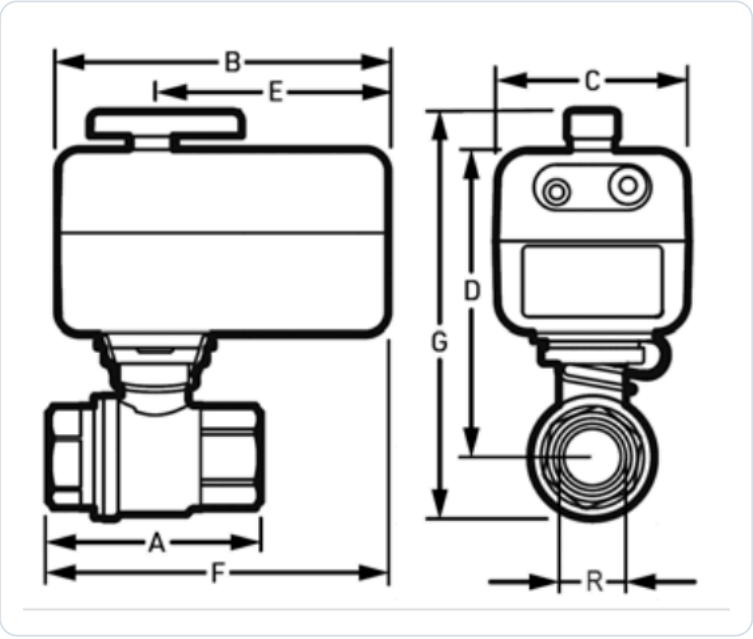

Rys. 2. Wymiary zaworu z siłownikiem L5 (wartości w tabeli poniżej, R – gwint przyłącza).

DN	GWINT R	A	B	C	D	E	F	G	KVS, M³/H
15	Rp ½″	63,5	116	68	101	82	125	131	11
20	Rp ¾″	68	116	68	108	82	124	144	16,8
25	Rp 1″	85	116	68	112	82	127	152	19,5

DN	GWINT R	A	B	C	D	E	F	G	KVS, M³/H
32	Rp 1¼″	97	116	68	125	82	139	172	31,7

4 Budowa i zasada działania

Elementy siłownika, przycisk i diody, uchwyt awaryjny oraz droga sygnału od czujnika do zaworu.

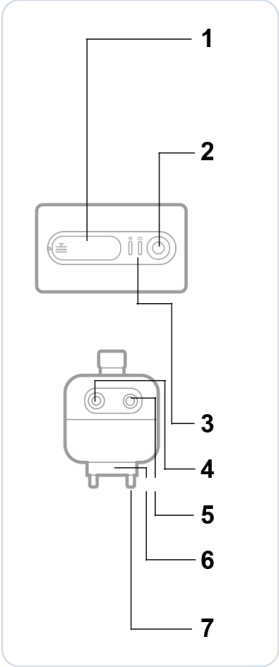

Rys. 3. Elementy obsługowe siłownika L5 (widok z góry i z boku) – numery jak w legendzie.

1 Uchwyt awaryjny – ręczne obracanie zaworu	2 Przycisk: zasilanie, otwieranie i zamykanie, Bluetooth, reset
3 Diody LED: połączenie WiFi i stan zaworu	4 Gniazdo zasilania 15 V DC
5 Wejście pomocnicze – kabel czujnikowy	6 Wyjście napędu: obrót o 90°, czas poniżej 10 s
7 Kołnierz ISO (F03) łączący siłownik z zaworem	

Zasada działania

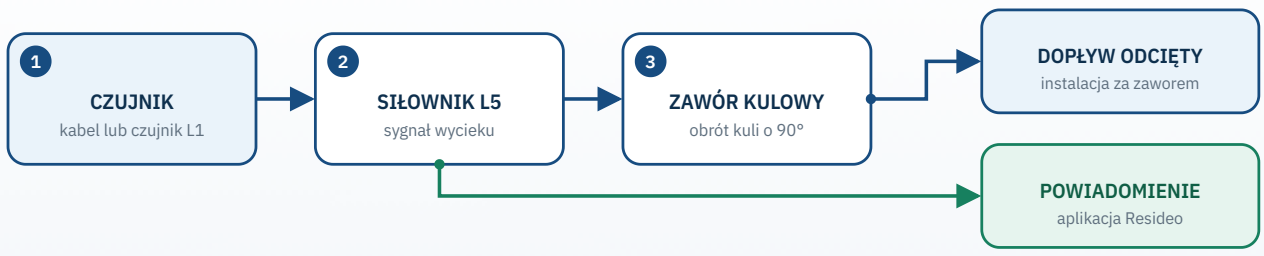

Wykrycie wody przez czujnik powoduje zamknięcie zaworu i powiadomienie w aplikacji.

woda — wyjście dodatkowe

Kabel czujnikowy jest podłączony bezpośrednio do wejścia pomocniczego siłownika. Czujniki L1 WiFi (do dokupienia) przekazują informację o wycieku przez WiFi i aplikację Resideo. Po otrzymaniu sygnału siłownik obraca kulę zaworu o 90° i zamyka dopływ wody. W aplikacji wybierasz, które czujniki mają uruchamiać automatyczne zamknięcie.

Zawór kulowy i siłownik łączy znormalizowany kołnierz F03 i metalowy klips. Siłownik można zdjąć z zaworu bez demontażu zaworu z rury.

Przycisk

NACIŚNIĘCIE	FUNKCJA
krótkie (ok. 1 s)	włączenie lub wyłączenie siłownika; otwarcie lub zamknięcie zaworu
długie (ponad 5 s)	włączenie nadawania sygnału Bluetooth – do łączenia z aplikacją
bardzo długie (ponad 15 s)	przywrócenie ustawień fabrycznych

Diody LED

DIODA STANU ZAWORU	ZNACZENIE
świeci na zielono	zawór otwarty
świeci na czerwono	zawór zamknięty
miga na zielono	zawór się otwiera
miga na czerwono	zawór się zamyka
miga na czerwono i zielono	błąd

DIODA WIFI	ZNACZENIE
nie świeci	brak połączenia z WiFi
miga na niebiesko	tryb łączenia
świeci na niebiesko	połączenie z WiFi, bez połączenia z chmurą Resideo
świeci na niebiesko i mignie co 5 s	połączenie z WiFi i z chmurą Resideo – stan prawidłowy

Uchwyt awaryjny

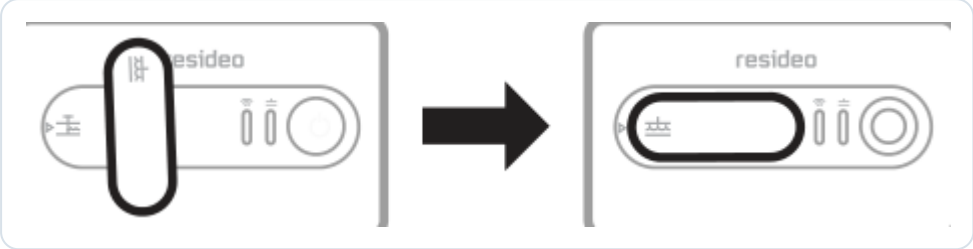

Rys. 4. Położenie uchwytu awaryjnego: zawór zamknięty (z lewej) i otwarty (z prawej).

Uchwyt odłącza się od przekładni dopiero po wciśnięciu w dół. Zawór obraca się o 90° między położeniem zamkniętym i otwartym.

5 Przygotowanie do montażu

Wybór miejsca zaworu, dobór średnicy, rozmieszczenie czujników i potrzebne narzędzia.

Miejsce montażu zaworu

- [ ] na rurze doprowadzającej wodę do całej instalacji – za głównym zaworem odcinającym i reduktorem ciśnienia (jeśli jest), a w instalacji z hydroforem za zbiornikiem ciśnieniowym,
- [ ] w pomieszczeniu, w którym temperatura otoczenia wynosi 0–45 °C, z dala od bryzgów wody,
- [ ] w zasięgu gniazda sieciowego – przewód zasilacza ma ok. 3 m,
- [ ] w miejscu z zasięgiem domowej sieci WiFi 2,4 GHz – sprawdź go wcześniej telefonem,
- [ ] z miejscem na siłownik nad zaworem (wymiary D, E i C w rozdziale „Dane techniczne”) i dostępem do przycisku i uchwytu awaryjnego.

Zawór kulowy może pracować w dowolnym położeniu – siłownik może być skierowany w górę, w bok lub w dół.

Dobór wariantu

KOD PRODUCENTA	ŚREDNICA	GWINT	KVS, M³/H
VWS02Y015E	DN 15	Rp ½″	11
VWS02Y020E	DN 20	Rp ¾″	16,8
VWS02Y025E	DN 25	Rp 1″	19,5
VWS02Y032E	DN 32	Rp 1¼″	31,7

Wybierz średnicę odpowiadającą rurze przyłączeniowej. Zawór o zbyt małej średnicy zwiększa spadek ciśnienia w instalacji.

Rozmieszczenie czujników

Ogólna zasada: czujniki układaj tam, gdzie woda pojawi się najpierw – na podłodze, w najniższym miejscu pomieszczenia, przy urządzeniach i złączach, które mogą przeciekać:

- przy pralce i zmywarce, pod zlewem,
- przy podgrzewaczu wody, kotle, filtrach i zmiękczaczu,
- przy zaworze głównym, wodomierzu i rozdzielaczach.

Kabel czujnikowy wykrywa wodę na całej długości, więc możesz poprowadzić go wzdłuż kilku urządzeń. Do jednego siłownika możesz podłączyć kolejne kable WLD3CABLE-E – łącznie do 150 m.

Narzędzia i materiały

- klucze do montażu zaworu gwintowanego i materiał do uszczelnienia gwintów (zgodny z instalacją wody pitnej),

- smartfon z aplikacją Resideo (App Store lub Google Play) i konto Resideo,
- nazwa i hasło domowej sieci WiFi 2,4 GHz,
- naczynie i ścierka na wodę, która wypłynie z rury po jej rozcięciu lub rozkręceniu.

6 Montaż

Montaż zaworu kulowego w rurze, założenie siłownika, podłączenie kabla czujnikowego i jego przedłużanie.

Montaż zaworu i siłownika

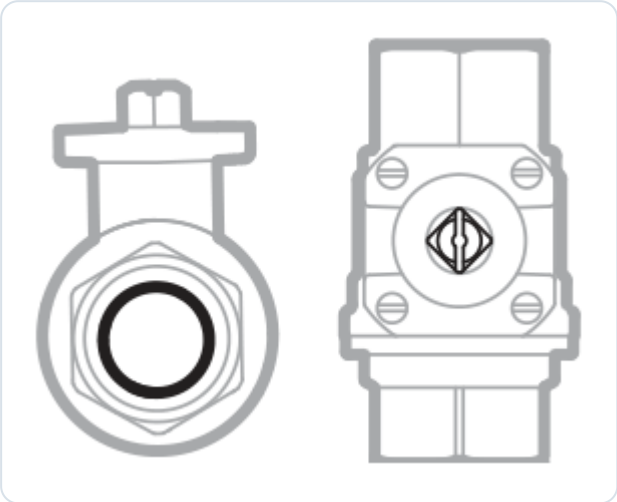

Rys. 5. Zawór kulowy w położeniu otwartym – w tym położeniu montuj go w rurze.

01 Zamknij główny zawór wody

Znajdź główny zawór odcinający i zamknij go.

02 Spuść wodę z rury

Otwórz kilka kranów w domu, aby spuścić wodę pozostałą w instalacji.

03 Wmontuj zawór kulowy

Wkręć zawór na rurze za zaworem głównym i reduktorem ciśnienia. Gwinty uszczelnij materiałem dopuszczonym do wody pitnej.

> Przed montażem sprawdź, czy zawór kulowy jest otwarty – to ułatwi dopasowanie siłownika.

04 Ustaw siłownik w położeniu otwartym

Siłownik też musi być w położeniu otwartym. Aby go przestawić ręcznie, wciśnij uchwyt awaryjny w dół i obróć go o 90° do położenia otwartego.

> Po pierwszym włączeniu silnik może lekko skorygować położenie.

05 Załóż siłownik na zawór

Nałóż siłownik na kołnierz zaworu i zepnij oba elementy metalowym klipsem z zestawu.

06

Otwórz wodę i sprawdź szczelność

Powoli otwórz główny zawór wody i sprawdź, czy na połączeniach nie ma wycieków.

07

Zamknij krany

Zamknij krany otwarte w kroku 2 i ponownie obejrzyj połączenia pod ciśnieniem.

08

Podłącz kabel czujnikowy

Włóż wtyk kabla czujnikowego do wejścia pomocniczego siłownika (5) i ułóż kabel w miejscu zagrożonym wyciekiem.

09

Podłącz zasilacz

Włóż wtyk zasilacza do gniazda siłownika (4), a zasilacz do gniazda sieciowego. Dioda stanu zaworu powinna świecić na zielono. Dioda WiFi zaświeci na niebiesko po połączeniu z siecią (rozdział „Pierwsze uruchomienie”).

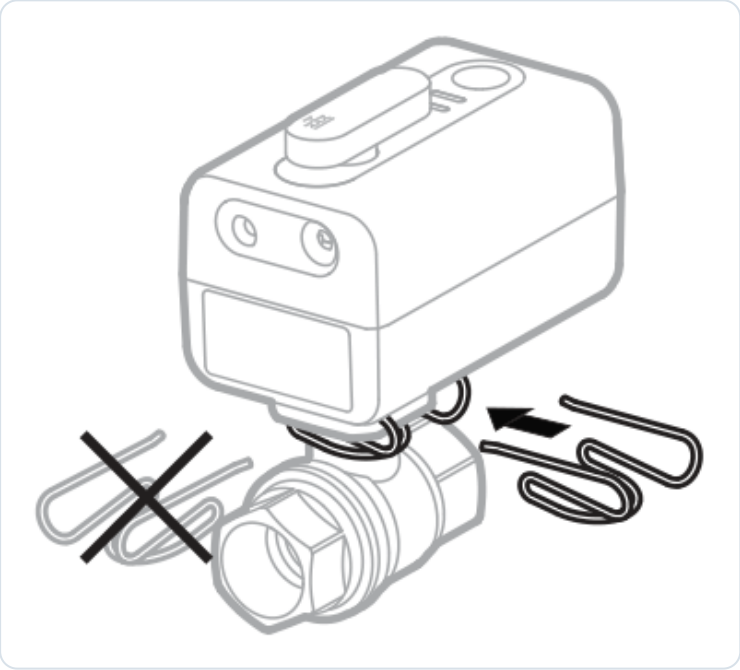

Rys. 6. Połączenie siłownika z zaworem kulowym metalowym klipsem – klips wsuwaj zgodnie ze strzałką.

KLIPS Z ZESTAWU

Siłownik i zawór łącz wyłącznie metalowym klipsem z zestawu. Wsuń go do końca, w kierunku pokazanym strzałką na rysunku.

Przedłużanie kabla czujnikowego

01

Podłącz kabel dodatkowy

Wtyk dodatkowego kabla WLD3CABLE-E włóż do gniazda w siłowniku.

02

Łącz kolejne kable

Każdy następny kabel wkładaj do końcówki poprzedniego. Oryginalny kabel z zestawu podłącz na końcu łańcucha.

03

Ułóż kabel

Poprowadź kabel po podłodze wzdłuż miejsc zagrożonych wyciekiem. Łączna długość nie może przekroczyć 150 m.

7 Pierwsze uruchomienie

Konfiguracja w aplikacji, powiązanie czujników z zaworem, cykl konserwacyjny i test działania.

Konfiguracja w aplikacji Resideo

01 Zainstaluj aplikację

Wyszukaj „Resideo” w App Store lub Google Play, zainstaluj aplikację, uruchom ją i zarejestruj konto. Na ekranie głównym dotknij ikony „+”.

02 Dodaj zawór L5

Postępuj zgodnie z instrukcjami w aplikacji: wybierz lokalizację zaworu i nadaj mu nazwę.

03 Połącz z WiFi

Włącz zasilanie siłownika i połącz go z domową siecią WiFi zgodnie z instrukcjami w aplikacji.

> Na telefonie z iOS zezwól aplikacji na dostęp do sieci lokalnej.

04 Skonfiguruj zawór

Ustaw ochronę przed wyciekiem – wybierz czujniki, które mają zamykać zawór – i ustaw cykl konserwacyjny.

Jeśli aplikacja nie znajduje siłownika, przytrzymaj przycisk dłużej niż 5 s – siłownik zacznie nadawać sygnał Bluetooth, a dioda WiFi zacznie migać na niebiesko.

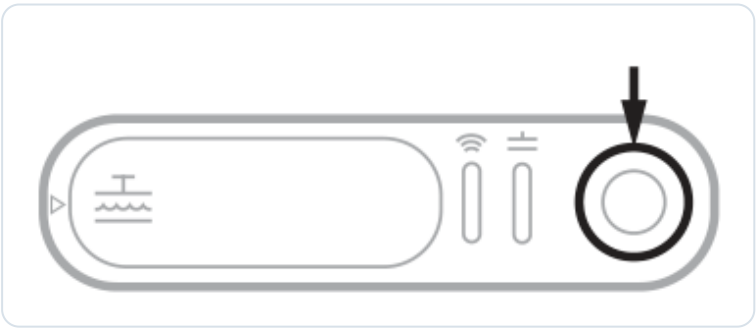

Rys. 7. Przycisk siłownika (wskazany strzałką) i diody LED.

Powiązanie czujników z zaworem

Zawór L5 współpracuje z czujnikami L1 WiFi i wcześniejszymi czujnikami zalania i zamarzania WiFi Resideo – łącznie z maksymalnie 30 czujnikami. Aby czujnik mógł zamykać zawór, oba urządzenia muszą być dodane do tej samej lokalizacji w aplikacji.

W ustawieniach ochrony przed wyciekiem (na dole ekranu zaworu L5 w aplikacji) wybierz, które czujniki mają uruchamiać automatyczne zamknięcie. Przy pierwszej konfiguracji aplikacja przeprowadzi cię przez to ustawienie sama; później możesz je zmienić w każdej chwili.

Cykl konserwacyjny

W ustawieniach zaworu włącz cykl konserwacyjny. Zawór będzie regularnie zamykany i od razu otwierany, co zapobiega jego zastaniu. Ustaw cykl tak, aby był wykonywany **co najmniej co 2 miesiące**.

Sprawdzenie działania

01

Sprawdź diody

Dioda stanu zaworu świeci na zielono (zawór otwarty), a dioda WiFi świeci na niebiesko i mignie co 5 s (połączenie z chmurą).

02

Zamknij i otwórz zawór

Krótko naciśnij przycisk lub użyj polecenia w aplikacji. Sprawdź, czy dioda zmienia kolor i czy stan w aplikacji jest zgodny z położeniem zaworu.

03

Sprawdź czujnik

Zalecenie ogólne: zwilż fragment kabla czujnikowego niewielką ilością wody, np. mokrą ściereczką. Zawór powinien się zamknąć, a aplikacja wyświetlić powiadomienie.

> Po teście wytrzyj czujnik do sucha i otwórz zawór. Między kolejnymi cyklami zachowaj co najmniej 10 minut przerwy.

8 Obsługa

Zamykanie i otwieranie zaworu, postępowanie po wykryciu wycieku, uchwyt awaryjny, synchronizacja i reset.

Zamykanie i otwieranie zaworu

Zawór możesz zamknąć lub otworzyć krótkim naciśnięciem przycisku na siłowniku albo poleceniem w aplikacji – także zdalnie, np. przed wyjazdem.

CZYNNOŚĆ	DIODA STANU ZAWORU
zamykanie – po naciśnięciu przycisku lub poleceniu w aplikacji	miga na czerwono
zawór zamknięty	świeci na czerwono
otwieranie – po naciśnięciu przycisku lub poleceniu w aplikacji	miga na zielono
zawór otwarty	świeci na zielono

Napęd nie jest przeznaczony do pracy ciągłej. Nie przełączaj zaworu częściej niż raz na 10 minut.

Po wykryciu wycieku

Gdy czujnik wybrany w ustawieniach ochrony przed wyciekiem wykryje wodę, siłownik zamyka zawór, a aplikacja wysyła powiadomienie.

01 **Znajdź źródło wycieku**
Sprawdź miejsce, w którym leży czujnik, i usuń przyczynę wycieku.

02 **Osusz czujniki**
Wyjmij czujnik i kabel czujnikowy z wody i wytrzyj je do sucha. Czujniki i kable nadają się do ponownego użycia.

03 **Otwórz zawór**
Gdy przyczyna jest usunięta, otwórz zawór przyciskiem lub w aplikacji i sprawdź, czy nic nie przecieka.

Uchwyt awaryjny – praca bez zasilania

01 **Odłącz zasilanie**
Wyjmij zasilacz siłownika z gniazda.

02 **Wciśnij uchwyt**

Naciśnij dźwignię, aż dotknie górnej pokrywy siłownika. Poczujesz niewielki opór – w ten sposób uchwyt odłącza się od przekładni.

03 **Zamknij zawór**

Trzymając uchwyt wciśnięty, obróć go zgodnie z ruchem wskazówek zegara. Opór jest podobny jak przy zwykłym zaworze kulowym.

04 **Otwórz zawór**

Aby otworzyć zawór, wciśnij uchwyt i obróć go przeciwnie do ruchu wskazówek zegara.

> ⚠ **APLIKACJA NIE WIDZI ZMIANY**
>
> Przestawienie zaworu uchwytem awaryjnym nie jest synchronizowane z aplikacją ani diodami. Po przywróceniu zasilania zsynchronizuj położenie zaworu zgodnie z opisem poniżej.

Synchronizacja położenia zaworu z aplikacją

Jeśli stan zaworu w aplikacji nie zgadza się z jego rzeczywistym położeniem:

01 **Odłącz zasilacz**

Wyjmij zasilacz siłownika z gniazda.

02 **Podłącz go ponownie**

Po włączeniu siłownik ustawi zawór w ostatnim znanym położeniu. Odczekaj kilka minut, aż dioda stanu zaworu zacznie świecić na czerwono lub na zielono.

03 **Sprawdź aplikację**

Stan zaworu w aplikacji powinien teraz odpowiadać rzeczywistemu położeniu.

Przywracanie ustawień fabrycznych

Przytrzymaj przycisk siłownika dłużej niż 15 s. Po resecie dodaj zawór w aplikacji od nowa (rozdział „Pierwsze uruchomienie”).

9 Konserwacja

Cykl konserwacyjny, kontrola czujników, czyszczenie i wymiana siłownika.

CZYNNOŚĆ	KIEDY	JAK
Cykl konserwacyjny zaworu	automatycznie, co najmniej co 2 miesiące	ustaw w aplikacji (rozdział „Pierwsze uruchomienie”)
Ręczne zamknięcie i otwarcie zaworu	co najmniej co 2 miesiące, jeśli zawór stale jest zamknięty	przyciskiem lub w aplikacji
Kontrola połączeń zaworu	przy okazji przeglądu instalacji	obejrzyj gwinty; przecieki usuń po zamknięciu wody
Kontrola kabli czujnikowych	co kilka miesięcy i po każdym alarmie	kabel leży na podłodze, nie jest przygnieciony ani przecięty

ZAWÓR STALE ZAMKNIĘTY

Gdy zawór jest zamknięty, cykl konserwacyjny nie jest wykonywany – zawór nie otworzy się samoczynnie. Jeśli zawór ma pozostać zamknięty dłużej (np. w domu letniskowym), otwieraj go i zamykaj ręcznie co najmniej co 2 miesiące.

Po alarmie

Czujniki (kable czujnikowe) są wielokrotnego użytku. Po alarmie wytrzyj je do sucha i ułóż z powrotem na miejscu.

Czyszczenie

Ogólna zasada: siłownik i czujniki czyść suchą lub lekko wilgotną ściereczką, przy odłączonym zasilaniu. Nie używaj rozpuszczalników ani środków ściernych i nie polewaj siłownika wodą.

Wymiana siłownika

Siłownik jest dostępny jako część zamienna (VB-SP02Y001E). Wymienisz go bez demontażu zaworu z rury:

01 **Odłącz zasilanie**

Wyjmij zasilacz z gniazda i odłącz od siłownika kabel czujnikowy.

02 **Zdejmij siłownik**

Wysuń metalowy klips i zdejmij siłownik z kołnierza zaworu.

03

Załóż nowy siłownik

Ustaw zawór kulowy i nowy siłownik w położeniu otwartym, nałóż siłownik i zepnij go klipsem.

04

Uruchom ponownie

Podłącz kabel czujnikowy i zasilacz, a następnie dodaj nowy siłownik w aplikacji.

10 Rozwiązywanie problemów

Objawy, przyczyny i sposoby usunięcia usterek zaworu.

OBJAW	PRZYCZYNA	CO ZROBIĆ
Dioda stanu zaworu miga na czerwono i zielono	błąd siłownika	odłącz zasilacz na chwilę i podłącz ponownie; jeśli błąd wraca, skontaktuj się z serwisem
Dioda WiFi nie świeci	brak połączenia z WiFi	sprawdź router i zasięg sieci 2,4 GHz; połącz zawór ponownie w aplikacji (przycisk > 5 s)
Dioda WiFi świeci na niebiesko, ale nie miga co 5 s	brak połączenia z chmurą Resideo	sprawdź dostęp do internetu w sieci domowej
Aplikacja na iOS nie znajduje zaworu	brak zgody na dostęp do sieci lokalnej	zezwól aplikacji Resideo na dostęp do sieci lokalnej w ustawieniach telefonu
Stan w aplikacji niezgodny z położeniem zaworu	zawór przestawiono uchwytem awaryjnym	zsynchronizuj położenie: odłącz i podłącz zasilacz
Zawór nie zamyka się po wykryciu wody przez czujnik WiFi	czujnik w innej lokalizacji lub niewybrany w ochronie przed wyciekiem	dodaj czujnik do lokalizacji zaworu i wybierz go w ustawieniach ochrony przed wyciekiem
Zawór nie zamyka się po zamoczeniu kabla	kabel niepodłączony lub uszkodzony	sprawdź wtyk w wejściu pomocniczym i połączenia kabli dodatkowych
Zawór pracuje ciężko lub się zaciął	zawór długo nie był przestawiany	włącz cykl konserwacyjny; zamknij i otwórz zawór przyciskiem
Siłownik nie reaguje po kilku szybkich przełączeniach	napęd nie jest przeznaczony do pracy ciągłej	odczekaj co najmniej 10 minut przed kolejnym cyklem
Przeciek na połączeniu zaworu	nieszczelny gwint	zamknij główny zawór, spuść wodę i uszczelnij połączenie ponownie
Nie da się połączyć zaworu z aplikacją	błędne ustawienia lub wcześniejsza konfiguracja	przywróć ustawienia fabryczne (przycisk > 15 s) i dodaj zawór od nowa

POMOC

Jeśli usterki nie da się usunąć, skontaktuj się z naszym sklepem. Przygotuj kod wariantu z opakowania (np. VWS02Y025E), opis objawów i kolory diod.

11 Części zamienne i akcesoria

Warianty zestawu, czujniki i kable dodatkowe oraz siłownik zamienny.

KOD PRODUCENTA	OPIS
VWS02Y015E	zestaw L5 WiFi DN 15 (½″)
VWS02Y020E	zestaw L5 WiFi DN 20 (¾″)
VWS02Y025E	zestaw L5 WiFi DN 25 (1″)
VWS02Y032E	zestaw L5 WiFi DN 32 (1¼″)
RWLD3006-01	czujnik zalania i zamarzania L1 WiFi z kablem czujnikowym 1,5 m
WLD3CABLE-E	kabel czujnikowy 1,5 m – przedłużenie (łącznie do 150 m)
VB-SP02Y001E	siłownik L5 WiFi – część zamienna

Zamawiając część, podaj kod producenta. Dodatkowe czujniki L1 rozszerzają ochronę na kolejne pomieszczenia – jeden zawór L5 obsługuje do 30 czujników.

12 Gwarancja, serwis i utylizacja

Gwarancja producenta, serwis i utylizacja zużytego sprzętu i baterii.

Gwarancja

Producent udziela na zawór L5 WiFi **5-letniej ograniczonej gwarancji**. Szczegółowe warunki gwarancji publikuje Resideo na stronie resideo.com.

Aby zachować gwarancję

- ☐ montuj zawór zgodnie z tą instrukcją – za zaworem głównym, w pomieszczeniu, z siłownikiem zapiętym klipsem,
- ☐ używaj zaworu wyłącznie do wody pitnej o temperaturze 2–65 °C,
- ☐ zasilaj siłownik tylko zasilaczem z zestawu,
- ☐ nie przełączaj zaworu częściej niż raz na 10 minut,
- ☐ nie otwieraj obudowy siłownika.

Reklamacja i serwis

- Skontaktuj się ze sprzedawcą – w przypadku zakupu w sklepie FILTRY telefonicznie lub e-mailem (dane na końcu instrukcji).
- Podaj kod wariantu, opis usterki i dołącz dowód zakupu oraz zdjęcia.
- Producent: Pittway Sàrl, Z.A. La Pièce 6, 1180 Rolle, Szwajcaria (marka Resideo Braukmann). Więcej informacji: resideo.com.

Utylizacja

Siłownika i zasilacza nie wyrzucaj razem z odpadami komunalnymi (dyrektywa WEEE 2012/19/UE). Oddaj je do punktu zbiórki zużytego sprzętu elektrycznego i elektronicznego. Zawór kulowy oddaj jako złom metali, a opakowanie do pojemników na surowce wtórne. Prawidłowa utylizacja chroni środowisko i zdrowie ludzi.

13

Karta serwisowa i kontakt

Zapisuj montaż, wymiany wkładów i przeglądy — ułatwi to serwis i ewentualną reklamację.

DANE URZĄDZENIA

MODEL

NUMER SERYJNY

DATA ZAKUPU / MONTAŻU

INSTALATOR / PIECZĄTKA

HISTORIA OBSŁUGI

DATA	CZYNNOŚĆ / WYMIENIONY WKŁAD	PODPIS

DOKUMENTACJA

Resideo Braukmann L5 WiFi – instrukcja skrócona 33-00630W (DE) / 33-00606EE (EN) i karta katalogowa L5/L1 GE0H-1950GE23 R0624

Instrukcja producenta (documents.pdod.de)

Karta produktu w filtry-wody.pl

KONTAKT ZE SPRZEDAWCĄ

FILTRY Sp. z o.o.
ul. Piotra Bardowskiego 1
35-005 Rzeszów
tel. +48 515 901 301
sklep@filtry-wody.pl · filtry-wody.pl

Niniejsza instrukcja została opracowana przez FILTRY Sp. z o.o. na podstawie dokumentacji producenta (Resideo) i zawiera rysunki pochodzące z tej dokumentacji. W razie rozbieżności obowiązują dane z tabliczki znamionowej oraz dokumentacja producenta właściwa dla danego egzemplarza. Montaż elektryczny i hydrauliczny wykonuj zgodnie z obowiązującymi przepisami.