ODŻELAZIACZ WODY Z NAPOWIETRZANIEM



SUPREME

OXYLINE 112 PLUS

Instrukcja obsługi, montażu i konserwacji

Odżelaziacz z poduszką powietrzną w butli i głowicą Clack: złoże 113 dm³, przepływ 2,5 m³/h; usuwa żelazo, mangan i siarkowodór bez chemii.

113 dm³
objętość złoża katalitycznego

2,5 m³/h
przepływ nominalny (maks. 3,5)

pH 5,8–10
zakres pracy złoża

SPIS TREŚCI

1	Informacje ogólne	02	2	Bezpieczeństwo	05
3	Dane techniczne	07	4	Budowa i zasada działania	10
5	Przygotowanie do montażu	13	6	Montaż	15
7	Pierwsze uruchomienie	21	8	Obsługa i ustawienia	23
9	Konserwacja	28	10	Rozwiązywanie problemów	31
11	Części zamienne i eksploatacyjne	33	12	Gwarancja, serwis i utylizacja	34
13	Karta serwisowa i kontakt	35			

FILTRY Sp. z o.o.
ul. Piotra Bardowskiego 1, 35-005 Rzeszów
tel. +48 515 901 301 · sklep@filtry-wody.pl

Wydanie 2.0 · październik 2026
FW-IN-SUPREME-OXYLINE-112-PLUS
Zachowaj instrukcję na czas użytkowania urządzenia.

1 Informacje ogólne

Do czego służy odżelaziacz OXYLINE 112 PLUS, co jest w zestawie, ważne pojęcia i dane instalacji do zapisania.

Ta instrukcja dotyczy odżelaziacza **Supreme OXYLINE 112 PLUS** z serii OXYLINE PLUS – automatycznej stacji uzdatniania wody, która obniża zawartość **żelaza, manganu i siarkowodoru** bez chemikaliów i bez zewnętrznego napowietrzacza. Urządzenie składa się z butli ciśnieniowej 16×65 cali wypełnionej złożem katalitycznym o objętości **113 dm³** oraz zaworu sterującego (głowicy) marki **Clack** z elektronicznym sterownikiem czasowo-objętościowym i podświetlanym wyświetlaczem LCD.

Treść opracowano na podstawie polskiej instrukcji montażu serii OXYLINE (Supreme, IM-OXY-INT), karty katalogowej i prezentacji serii OXYLINE oraz opisu serii OXYLINE PLUS na stronie supremefilters.com. Instrukcja opisuje przygotowanie butli, montaż hydrauliczny i elektryczny, rozruch, programowanie sterownika, obsługę obejścia (by-passu), konserwację, typowe usterki, części i gwarancję. Urządzenie, które otrzymasz, może nieznacznie różnić się wyglądem od zdjęć i ilustracji.

Dane z rozdziału 3 dotyczą wyłącznie wielkości **OXYLINE 112 PLUS**. Pozostałe wielkości serii (OXYLINE 28, 42, 56, 85 i 112 PLUS) mają inne butle, objętość złoża, przepływy i wymiary – porównanie znajdziesz w tabeli w rozdziale 3. Przeczytaj całą instrukcję przed montażem i przechowuj ją w bezpiecznym miejscu; upewnij się, że każdy nowy użytkownik urządzenia zapoznał się z jej treścią.

Przeznaczenie

Odżelaziacz redukuje żelazo (rozpuszczone i nierozpuszczone), mangan oraz siarkowodór – zanieczyszczenia, które barwią wodę na rdzawo, zostawiają zacieki na armaturze i ceramice, przebarwiają pranie, uszkadzają pralki i zmywarki, a siarkowodór nadaje wodzie zapach zgniłych jaj. Złoże serii OXYLINE PLUS pracuje przy odczynie wody **pH 5,8–10,0**, a urządzenie współpracuje z hydroforami przeponowymi (membranowymi) i przepływowymi – także takimi, w których woda nie ma kontaktu z powietrzem.

Urządzenie zaprojektowano do usuwania z wody tych konkretnych, niepożądanych substancji. Nie musi ono usuwać innych zanieczyszczeń i nie uzdatnia wody w zakresie wykraczającym poza swoje przeznaczenie – nie dezynfekuje wody i nie zmiękcza jej. Montuje się je na instalacji **zimnej wody**, przed podgrzewaczem.

Dla kogo jest ta instrukcja

- **Instalator** – rozdziały 5–7: przygotowanie miejsca, zasyp butli, podłączenie wody, odpływu i zasilania, rozruch i odpowietrzenie. Montaż może wykonać wyłącznie kompetentna osoba znająca obowiązujące przepisy.
- **Użytkownik** – rozdziały 8–10: programowanie i obsługa sterownika, regeneracja ręczna, obejście, kontrole okresowe, wymiana baterii, usterki.
- **Serwis** – przegląd co najmniej raz w roku, higienizacja, naprawy (rozdziały 9–12 i karta serwisowa na końcu instrukcji).

Zawartość zestawu i wyposażenie opcjonalne

ELEMENT	UWAGI
Butla ciśnieniowa 16×65 cali z osadzoną rurą dystrybucyjną	Wykonana z wysokiej jakości materiału odpornego na pęknięcia
Złoże katalityczne (113 dm³) i podłoże kwarcowe	Butlę zasypuje się przed montażem – patrz rozdział 6
Zawór sterujący (głowica) Clack z elektronicznym sterownikiem i wyświetlaczem LCD	Nakręcany na butlę
Transformator 230/12 V – 50 Hz	Stosuj wyłącznie transformator dostarczony z urządzeniem
Wąż popłuczyn (odpływowy)	Według prezentacji producenta – w zestawie
Obejście fabryczne (by-pass) / przyłącze kątowe 360°	Wyposażenie opcjonalne
Elastyczne węże przyłączeniowe	Wyposażenie opcjonalne
Trójzaworowy system obejścia, filtr sedymentacyjny, reduktor ciśnienia, manometry	Nie wchodzą w skład zestawu – kup je osobno, jeśli są potrzebne

Ważne pojęcia

Regeneracja	**Automatyczny cykl, w którym złoże jest przepłukiwane wodą i intensywnie napowietrzane, a zatrzymane zanieczyszczenia trafiają do kanalizacji.**
Poduszka powietrzna	**Komora sprężonego powietrza w górnej części butli, wytwarzana przez zasysanie powietrza podczas regeneracji; utlenia żelazo, mangan i siarkowodór.**
Obejście (by-pass)	**Zawory pozwalające odciąć urządzenie od instalacji i podawać do domu wodę nieuzdatnioną.**
Popłuczyny	**Woda z regeneracji odprowadzana wężem odpływowym do kanalizacji.**
Przepływ nominalny	**Przepływ zalecany do ciągłej pracy; przepływ maksymalny chwilowy można osiągać tylko krótko.**
Wydajność pompy do dopłukania złoża	**Minimalny wydatek pompy (hydroforu), przy którym złoże zostanie prawidłowo wypłukane podczas regeneracji.**
Tryb wakacyjny	**Funkcja okresowego przepłukania złoża, gdy przez urządzenie przepływa mało wody.**

Dane instalacji – zapisz po montażu

Producent prosi o wpisanie danych instalacji. Zanotuj je (np. na tej stronie lub w karcie serwisowej) – serwis będzie ich potrzebował przy każdym przeglądzie i zgłoszeniu reklamacyjnym:

- [ ] numer seryjny urządzenia i model,
- [ ] zawartość żelaza (Fe), manganu (Mn) i siarkowodoru (H_2S) w wodzie zasilającej – z analizy wody,
- [ ] ciśnienie wody zasilającej,
- [ ] data instalacji, nazwa firmy instalacyjnej, nazwisko instalatora i numer kontaktowy.

2 Bezpieczeństwo

Zasady producenta chroniące użytkowników, instalację i samo urządzenie.



Nie montuj uszkodzonego urządzenia

Przed ustawieniem sprawdź, czy stacja nie ma widocznych uszkodzeń zewnętrznych. Uszkodzonego urządzenia nie wolno instalować.



Transport na wózku

Przewoź urządzenie na wózku ręcznym. Nie noś go na ramieniu i nie kładź na boku – grozi to wypadkiem, obrażeniami i uszkodzeniem.



Ciśnienie 2,5–8,6 bar

Nie przekraczaj zakresu ciśnienia. Nocą ciśnienie bywa wyraźnie wyższe niż w dzień – w razie potrzeby zamontuj reduktor przed urządzeniem.



Temperatura 4–43 °C

Chroń urządzenie przed mrozem i wysoką temperaturą (np. w niewentylowanej kotłowni), przed słońcem i opadami.



Z dala od podgrzewacza

Zachowaj co najmniej 3 m rury między wylotem urządzenia a wlotem podgrzewacza i zawsze montuj zawór odcinający na wylocie.



Tylko oryginalny transformator

Sterownik pracuje na 12 V AC z transformatora 230/12 V z zestawu. Gniazdo musi być w suchym miejscu, sprawne i zabezpieczone nadprądowo.



Szczelina powietrzna na odpływie

Między końcem węża popłuczyn a kanalizacją zostaw przerwę powietrzną co najmniej dwukrotnie większą od średnicy węża.



Siarkowodór jest trujący

Woda pitna zawierająca siarkowodór nie powinna być spożywana. Zbadaj wodę przed montażem i po uruchomieniu urządzenia.



UWAGA

Niestosowanie się do tej instrukcji może spowodować obrażenia ciała oraz uszkodzenie urządzenia lub mienia. Wieloletnią, bezproblemową pracę zapewniają tylko prawidłowa instalacja, rozruch i eksploatacja.

Kwalifikacje i przepisy

- Instalację może przeprowadzić wyłącznie kompetentna osoba, znająca obowiązujące lokalne przepisy.
- Wszystkie połączenia elektryczne i wodociągowe wykonaj zgodnie z lokalnymi przepisami.
- Urządzenie zaprojektowano i wyprodukowano zgodnie z wymaganiami bezpieczeństwa. Niewłaściwe naprawy mogą spowodować nieprzewidziane zagrożenia, za które producent nie odpowiada – naprawy powinien wykonywać kompetentny, przeszkolony serwisant znający ten produkt.
- Urządzenie musi być serwisowane co najmniej raz w roku przez wykwalifikowaną firmę (usługa może być płatna). W sprawie przeglądu skontaktuj się z dystrybutorem, u którego kupiono urządzenie.

Elektryczność

- Urządzenie zasilane jest napięciem 12 V AC z transformatora 230/12 V – 50 Hz. Zawsze używaj transformatora dostarczonego z urządzeniem.
- Transformator podłącz do gniazda zainstalowanego w suchym otoczeniu, o właściwych parametrach znamionowych i z zabezpieczeniem nadprądowym.
- Urządzenie i transformator muszą znajdować się w suchym pomieszczeniu.
- Przy zdejmowaniu przedniego panelu i wysuwaniu sterownika zachowaj szczególną ostrożność, aby nie połamać mocowań i nie uszkodzić wyświetlacza.

Woda, ciśnienie i temperatura

- Nie montuj urządzenia tam, gdzie może zamarznąć, ani w miejscach o wysokiej temperaturze, np. w niewentylowanej kotłowni.
- Nie wystawiaj urządzenia na działanie czynników atmosferycznych – bezpośredniego słońca i opadów.
- Nie montuj urządzenia zbyt blisko podgrzewacza: ciepło może cofać się rurą zimnej wody aż do zaworu sterującego.
- Nie dopuszczaj do pracy przy ciśnieniu poza zakresem 2,5–8,6 bar i nie lekceważ wyższego ciśnienia nocnego.
- Nie stosuj do czyszczenia agresywnych środków, amoniaku ani rozpuszczalników.

Zakres działania

Odżelaziacz usuwa wyłącznie substancje, do których został przeznaczony. Siarkowodór to bezbarwny, trujący gaz o zapachu zgniłych jaj, a sole żelaza i manganu w nadmiarze szkodzą zdrowiu i urządzeniom domowym.
O przydatności wody do picia rozstrzyga badanie laboratoryjne – wykonaj je przed montażem i powtarzaj okresowo, porównując wodę przed urządzeniem i za nim.

3 Dane techniczne

Parametry i wymiary wielkości 112 według karty katalogowej Supreme, porównanie serii i wymagania wody.

PARAMETR	OXYLINE 112 PLUS
Objętość złoża	113 dm³
Wymiary butli	16×65 cali (oznaczenie w karcie: 4″ G+D)
Przepływ nominalny (praca)	2,5 m³/h
Maksymalny przepływ chwilowy	3,5 m³/h
Wydajność pompy potrzebna do dopłukania złoża	3,2 m³/h
Ciśnienie robocze min./maks.	2,5 bar / 8,6 bar (36–125 psi)
Ciśnienie optymalne	3 bar (45 psi) ± 0,5 bar (7 psi)
Temperatura robocza min./maks.	4 °C / 43 °C (39–109 °F)
Zasilanie	230 V / 50 Hz przez transformator 230/12 V; sterownik 12 V AC
Przyłącze hydrauliczne wlot/wylot	gwint zewnętrzny 1″ BSP
Rodzaj sterowania	elektroniczne, czasowo-objętościowe
Zawór BY-PASS (obejście)	opcja
Zakres pracy złoża	pH 5,8–10,0
Bateria podtrzymująca sterownika	3 V, ogniwo typu 2032

Przepływy i wydajność pompy są wielkościami przybliżonymi – rzeczywiste osiągi zależą od warunków pracy i jakości wody.

Wymiary

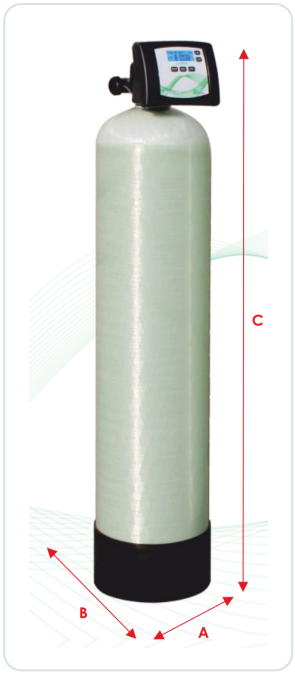

Rys. 1. Wymiary urządzenia: A – szerokość, B – głębokość, C – wysokość

Szerokość (A)	**400 mm**
Głębokość (B)	**365 mm**
Głębokość z obejściem	**465 mm**
Wysokość (C)	**2 110 mm**
Wysokość wlotu/wylotu	**1 945 mm**
Wysokość wlotu/wylotu z obejściem	**1 945 mm**

Porównanie wielkości serii OXYLINE PLUS

MODEL	ZŁOŻE [DM³]	BUTLA [CALE]	Q NOM. [M³/H]	Q MAKS. [M³/H]	POMPA [M³/H]	WYSOKOŚĆ [MM]
OXYLINE 28 PLUS	28,3	10×54	1,1	1,8	1,2	1580
OXYLINE 42 PLUS	42,45	12×52	1,4	2,1	1,8	1520
OXYLINE 56 PLUS	56,6	13×54	1,6	2,3	2,1	1580
OXYLINE 85 PLUS	84,5	14×65	1,9	3,0	2,5	1900
OXYLINE 112 PLUS	113	16×65	2,5	3,5	3,2	2110

Wymagania dotyczące wody zasilającej

- [ ] **Odczyn pH 5,8–10,0** – zakres pracy złoża serii OXYLINE PLUS.
- [ ] **Żelazo, mangan, siarkowodór** – wielkość urządzenia i częstotliwość regeneracji dobiera się na podstawie analizy fizykochemicznej wody. Wyniki (Fe, Mn, H_2S) wpisz do danych instalacji.
- [ ] **Tlen** – urządzenie samo dostarcza tlen z poduszki powietrznej w butli; nie potrzebuje zewnętrznego napowietrzacza. Przy dużym zapotrzebowaniu na tlen (wysokie stężenie żelaza, dużo siarkowodoru) sterownik może wymieniać powietrze również pomiędzy regeneracjami.
- [ ] **Zanieczyszczenia mechaniczne** – przy dużej ilości piasku, mułu i innych zawiesin zamontuj przed urządzeniem filtr sedymentacyjny.
- [ ] **Ciśnienie** 2,5–8,6 bar (optymalnie około 3 bar) i **temperatura** wody 4–43 °C.

Warunki pracy

- Suche pomieszczenie, chronione przed mrozem, przegrzaniem, słońcem i opadami.
- Zasilanie z hydroforu przeponowego lub przepływowego albo z sieci wodociągowej; pompa musi zapewnić wydajność potrzebną do dopłukania złoża – dla tego modelu **3,2 m³/h**.
- Odpływ do kanalizacji (najlepiej przez syfon) zdolny przyjąć przepływ wody podczas regeneracji.
- Gniazdo 230 V w suchym miejscu, z zabezpieczeniem nadprądowym.

4 Budowa i zasada działania

Elementy systemu, napowietrzanie wewnątrz butli, regeneracja bez chemii, panel sterownika i obejście.



Rys. 2. Elementy systemu OXYLINE (wg prezentacji producenta)

- **Głowica sterująca** z podświetlanym wyświetlaczem LCD – niezawodny zawór zapewniający wieloletnią pracę.
- **Złoże filtrujące** najwyższej jakości (katalityczne) – w butli, na warstwie podłoża kwarcowego.
- **Przyłącze kątowe 360°** (opcja) – ułatwia montaż i ogranicza przeróbki instalacji do minimum.
- **Elastyczne węże przyłączeniowe** (opcja) i **wąż popłuczyn** (w zestawie).
- **Butla ciśnieniowa** z materiałów najwyższej jakości, odporna na pęknięcia.
- **Hydrofor przeponowy** – urządzenie z nim współpracuje (hydrofor nie wchodzi w skład zestawu).

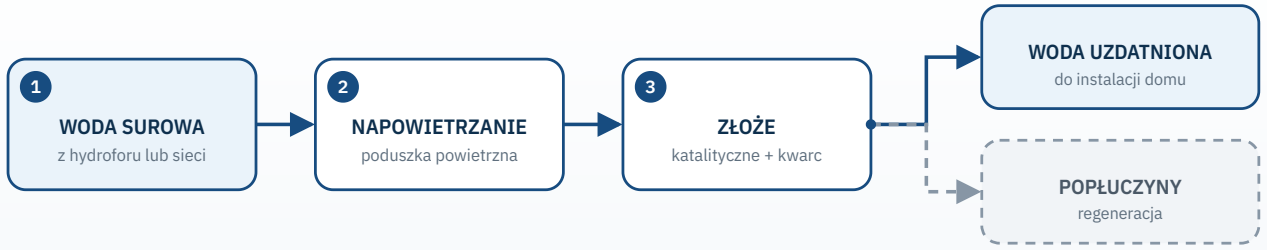

Woda przepływa przez poduszkę powietrzną w górnej części butli, a utlenione związki żelaza, manganu i siarki zatrzymują się w złożu. Podczas regeneracji złoże jest płukane, a popłuczyny odpływają do kanalizacji.

Zasada działania

Tradycyjne odżelaziacze często wymagają środków chemicznych albo osobnego napowietrzacza. Seria OXYLINE ma konstrukcję, w której podczas regeneracji urządzenie **zasysa powietrze** i tworzy w górnej części butli **komorę sprężonego powietrza** (poduszkę powietrzną). Woda surowa, przepływając przez tę poduszkę, zostaje napowietrzona – tlen utlenia rozpuszczone związki żelaza, manganu i siarkowodór do postaci nierozpuszczalnej, które następnie zatrzymują się na powierzchni złoża katalitycznego.

Złoże jest regularnie regenerowane: sterownik automatycznie uruchamia cykl, w którym zatrzymane zanieczyszczenia są wypłukiwane do kanalizacji, złoże zostaje przepłukane i intensywnie napowietrzone, a w butli powstaje nowa poduszka powietrzna. Po zakończeniu cyklu urządzenie samo wraca do uzdatniania wody. Cały proces przebiega bez chemii – zużywa się tylko woda i energia elektryczna.

Wyróżnikiem serii jest możliwość **wymiany powietrza pomiędzy regeneracjami** (upust powietrza i zassanie nowego), np. w połowie cyklu pracy. Przydaje się ona przy zwiększonym zapotrzebowaniu na tlen – przy dużej zawartości żelaza lub siarkowodoru. Ponieważ napowietrzanie odbywa się wewnątrz butli, urządzenie dobrze pracuje z hydroforami przeponowymi, w których woda nie ma kontaktu z powietrzem. Duże butle serii OXYLINE PLUS mieszczą dużo złoża i powietrza, dzięki czemu woda jest dobrze napowietrzona, a złoże dokładnie wypłukane.

Bez chemii

Regeneracja tylko wodą i powietrzem – bez nadmanganianu, soli i innych preparatów.

Napowietrzanie w butli

Poduszka powietrzna zastępuje zewnętrzny napowietrzacz i sprężarkę.

Wymiana powietrza

Możliwość odświeżenia poduszki powietrznej między regeneracjami przy trudnej wodzie.

Sterownik czasowo-objętościowy

Regeneracja co ustaloną liczbę dni lub po przepływie określonej ilości wody.

Głowica sterująca i panel

Na butli zamontowany jest zawór sterujący Clack z elektronicznym sterownikiem. Pod przednim panelem znajduje się płytka sterownika z gniazdem przewodu transformatora i baterią podtrzymującą. Panel ma wyświetlacz LCD oraz pięć przycisków: **SET CLOCK**, **REGEN**, **NEXT**, **+** i **–**. W trybie pracy wyświetlacz pokazuje dzień tygodnia, aktualną godzinę i bieżący pobór wody w l/min (LPM).



Rys. 3. Panel głowicy sterującej

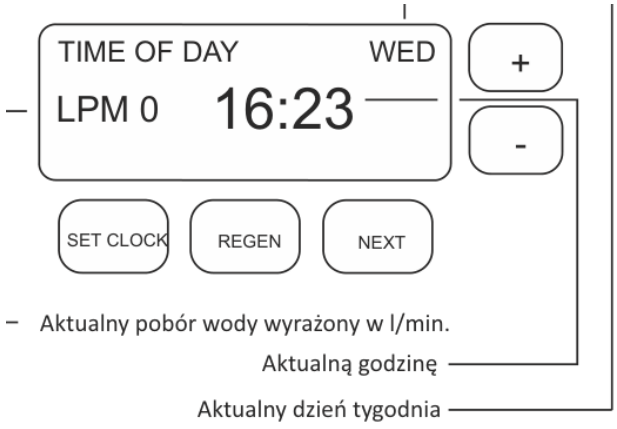

Rys. 4. Ekran główny: pobór wody (LPM), godzina, dzień tygodnia

Obejście (by-pass)

Urządzenie można wyposażyć w fabryczne obejście (opcja) z dwoma pokrętłami – zaworem wlotowym i wylotowym – albo podłączyć przez trójzaworowy system obejścia wykonany na instalacji (nie wchodzi w skład zestawu). Obejście pozwala odciąć urządzenie podczas napraw i konserwacji, a jednocześnie zachować dopływ wody (nieuzdatnionej) do domu. Pozycje zaworów opisano w rozdziale 8.

5 Przygotowanie do montażu

Badanie wody, filtr wstępny, wybór miejsca, ciśnienie i wydajność pompy, materiały.

Badanie wody

Odżelaziacza nie dobiera się „w ciemno”. Przed montażem wykonaj analizę fizykochemiczną wody, obejmującą co najmniej żelazo, mangan, siarkowodór i odczyn pH, oraz zmierz ciśnienie w instalacji. Na tej podstawie dobiera się wielkość urządzenia i liczbę dni między regeneracjami. Wyniki wpisz do danych instalacji (rozdział 1).

Filtr wstępny

Przy dużej koncentracji zanieczyszczeń mechanicznych w wodzie zasilającej producent zaleca zainstalowanie filtra sedymentacyjnego przed urządzeniem. W ofercie Supreme jest korpus narurowy z wkładem mechanicznym 5 µm, z przyłączem 1/2″, 3/4″ lub 1″ i zaworem odpowietrzającym.



Rys. 5. Przykładowy schemat: filtr mechaniczny przed odżelaziaczem

Wybór miejsca

- [ ] Suche pomieszczenie o temperaturze 4–43 °C, bez ryzyka zamarznięcia, nienarażone na słońce i opady; nie w niewentylowanej kotłowni.
- [ ] Stabilne, poziome podłoże, na którym butla stoi pionowo; dostęp z przodu do panelu i z góry do głowicy.
- [ ] Co najmniej 3 m rury między wylotem urządzenia a wlotem podgrzewacza wody.
- [ ] Blisko odpływu kanalizacyjnego (z syfonem) i gniazda 230 V w suchym miejscu.
- [ ] Wysokość przyłączy: wlot/wylot na wysokości około 1 945 mm; całkowita wysokość urządzenia 2 110 mm.

Ciśnienie i wydajność pompy

Urządzenie jest skonfigurowane do optymalnej pracy przy ciśnieniu **3 bar ± 0,5 bar**; dopuszczalny zakres to 2,5–8,6 bar. Niższe lub wyższe ciśnienie może pogorszyć działanie. Sprawdzaj ciśnienie regularnie i pamiętaj, że w nocy może być znacznie wyższe niż w dzień – jeśli to konieczne, zamontuj reduktor ciśnienia przed urządzeniem.

Do prawidłowego wypłukania złoża pompa (zestaw hydroforowy) musi zapewnić wydajność co najmniej **3,2 m³/h**. Przy słabszej pompie złoże nie zostanie dokładnie oczyszczone, a skuteczność odżelaziania z czasem spadnie.

Materiały i narzędzia

- Elastyczne węże przyłączeniowe o dużej średnicy (producent zdecydowanie zaleca węże – ograniczają spadki ciśnienia).
- Obejście fabryczne (opcja) albo trójzaworowy system obejścia (trzy zawory i kształtki – poza zestawem).
- Uszczelki do przyłączy 1″ BSP, zawór odcinający na wylocie z urządzenia.
- Manometry na wejściu i wyjściu urządzenia – pomagają ocenić, kiedy potrzebna jest regeneracja.
- Wąż odpływowy z wkładką usztywniającą, syfon lub inne podłączenie do kanalizacji.
- Filtr sedymentacyjny i reduktor ciśnienia – jeśli są potrzebne.
- Lejek do zasypu butli, wózek ręczny do transportu, podstawowe narzędzia instalatorskie.

Kontrola zestawu

Po dostarczeniu sprawdź, czy urządzenie nie ma widocznych uszkodzeń i czy są wszystkie elementy. Uszkodzonego urządzenia nie instaluj – skontaktuj się ze sprzedawcą. Butlę przewoź na wózku ręcznym i nie kładź jej na boku.

6 Montaż

Zasyp butli, podłączenie z obejściem fabrycznym lub trójzaworowym, odpływ popłuczyn i transformator.

Przed podłączeniem do instalacji przygotuj butlę (zasyp podłożem i złożem), następnie wykonaj połączenia hydrauliczne, odpływ i podłączenie elektryczne. Na czas montażu odetnij dopływ wody do budynku.

Przygotowanie butli – zasyp

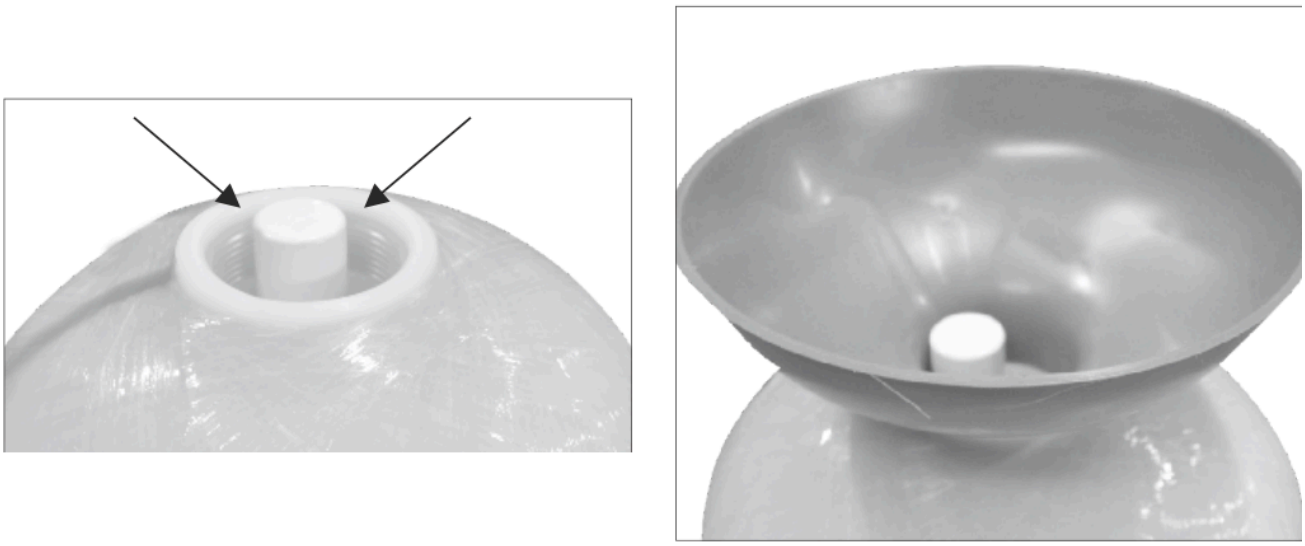

Rys. 6. Zaślepka na rurze dystrybucyjnej i lejek do zasypu

01 Zdejmij głowicę

Odkręć zawór sterujący (głowicę) od butli. W butli powinna być osadzona rura dystrybucyjna.

02 Zabezpiecz rurę dystrybucyjną

Nałóż na górny koniec rury dystrybucyjnej specjalną zaślepkę.

> Jeśli kwarc lub złoże dostanie się do wnętrza rury dystrybucyjnej, podczas pracy może dojść do uszkodzenia zaworu sterującego.

03 Wsyp podłoże kwarcowe

Zasyp butlę podłożem kwarcowym tak, aby ułożyło się równomiernie na dnie i całkowicie przykryło dystrybutor dolny. Do zasypu użyj lejka.

04 Wsyp złoże

Zasyp butlę złożem właściwym (113 dm³).

05

Nakręć głowicę

Zdejmij zaślepkę z rury dystrybucyjnej, a następnie nakręć zawór sterujący na butlę.

> Przed nakręceniem głowicy usuń z gwintu szyjki butli resztki złoża.

Podłączenie hydrauliczne

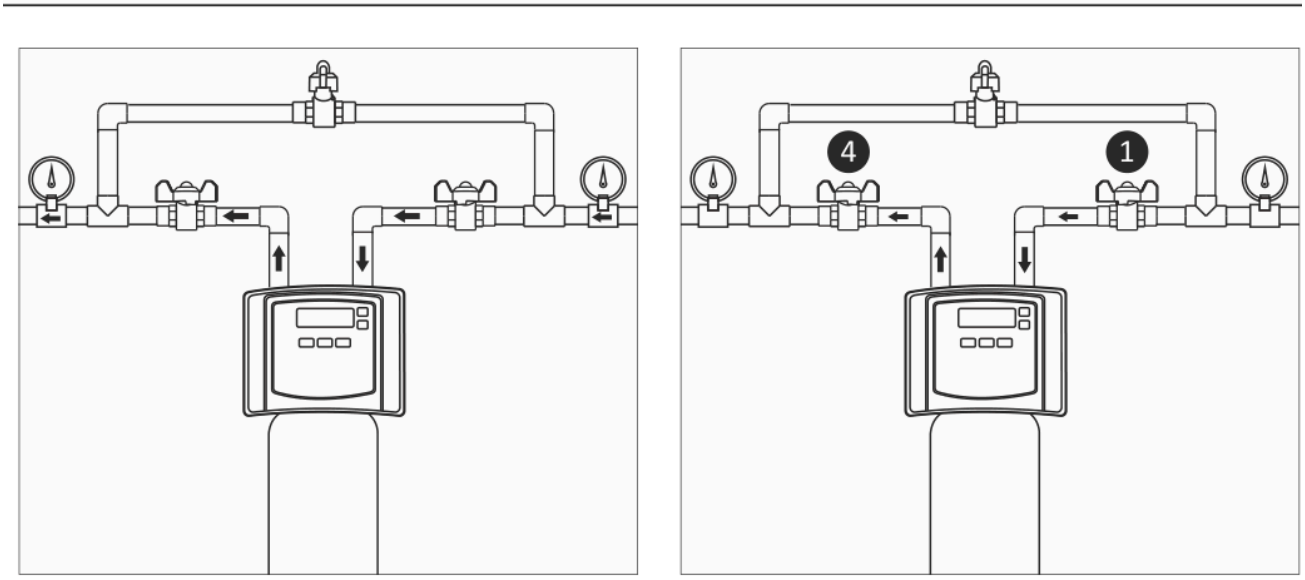

Rys. 7. Podłączenie z obejściem fabrycznym (z lewej) i trójzaworowym (z prawej)

1. Główny dopływ wody (woda nieuzdatniona)
2. Wlot do urządzenia (woda nieuzdatniona)
3. Wylot z urządzenia (woda uzdatniona)
4. Złącze odprowadzające wodę do mieszkania lub odbiornika (woda uzdatniona)

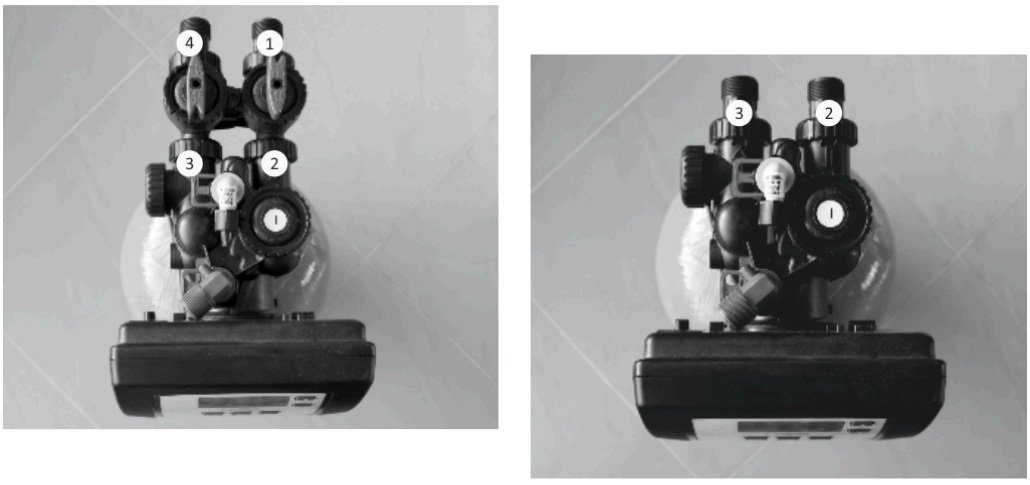

Rys. 8. Obejście fabryczne (opcja) i trójzaworowy system obejścia (poza zestawem)

Do połączenia urządzenia z instalacją producent zdecydowanie zaleca elastyczne węże o dużej średnicy. Jeśli urządzenie nie ma fabrycznego obejścia, zainstaluj trójzaworowy system obejścia – umożliwi on odcięcie urządzenia podczas napraw przy zachowanym dopływie wody do domu. Wszystkie nakrętki dokręcaj mocno, ale **ręcznie**, i zawsze sprawdzaj obecność uszczelek.

Wariant A – obejście fabryczne

01 **Załóż obejście na głowicę**

Nakręć fabryczne obejście na złącza urządzenia (2 i 3). Upewnij się, że uszczelki są na miejscu, i mocno dokręć nakrętki ręką.

02 **Przykręć przyłącza do obejścia**

Dokręć przyłącza nakrętkami na obejściu (1 i 4), z uszczelkami, mocno ręką.

03 **Podłącz dopływ**

Połącz główny dopływ wody ze złączką na króćcu wlotowym obejścia (1).

04 **Podłącz wyjście do domu**

Połącz złącze odprowadzające wodę do mieszkania lub odbiornika z króćcem wylotowym obejścia (4).

Wariant B – trójzaworowy system obejścia

01 **Wykonaj obejście na instalacji**

Zainstaluj trójzaworowy system obejścia: zawór na wlocie do urządzenia, zawór na wylocie i zawór obejściowy między nimi.

02 **Przykręć przyłącza do głowicy**

Nakręć przyłącza nakrętkami na złącza urządzenia (2 i 3); sprawdź uszczelki i mocno dokręć nakrętki ręką.

03 **Połącz obejście z urządzeniem**

Połącz trójzaworowy system obejścia z króćcami na wlocie (2) i wylocie (3) urządzenia.

04 **Podłącz dopływ**

Połącz główny dopływ wody z wlotem trójzaworowego systemu obejścia (1).

05 **Podłącz wyjście do domu**

Połącz złącze odprowadzające wodę do mieszkania lub odbiornika z wylotem systemu obejścia (4).

WSKAZÓWKA

Manometry na wejściu i wyjściu urządzenia ułatwiają późniejszą eksploatację: spadek ciśnienia na manometrze wyjściowym o 0,5 bar lub więcej wskazuje, że złoże wymaga regeneracji (rozdział 8).

Odpływ popłuczyn

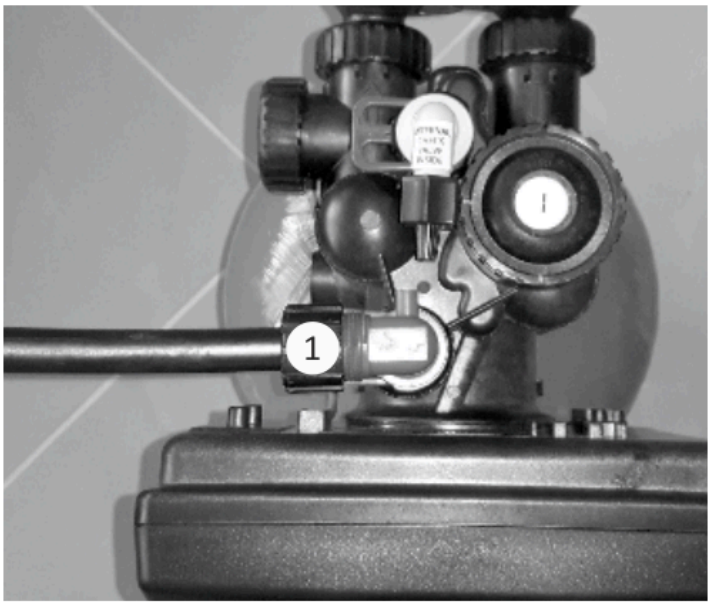

Rys. 9. Przyłącze węża odpływowego (1) na zaworze sterującym

01

Załóż wąż odpływowy

Nakręć wąż na przyłącze odpływu (1). Upewnij się, że wąż ma na końcu wkładkę usztywniającą.

02

Poprowadź wąż do kanalizacji

Poprowadź wąż do instalacji kanalizacyjnej i podłącz go do orurowania stałego, najlepiej przez syfon.

- Zachowaj przerwę powietrzną między końcem węża a kanalizacją – co najmniej dwukrotność średnicy węża; chroni ona przed cofnięciem ścieków do urządzenia.
- Prowadź wąż tak, aby zminimalizować straty ciśnienia: bez załamań i niepotrzebnych wzniesień.
- Wąż odpływowy pracuje pod ciśnieniem, więc można go poprowadzić powyżej urządzenia.
- Upewnij się, że kanalizacja przyjmie przepływ wody podczas regeneracji.

Podłączenie elektryczne (przygotowanie głowicy)

Przed programowaniem głowicy trzeba zainstalować przewód zasilający transformatora w sterowniku:

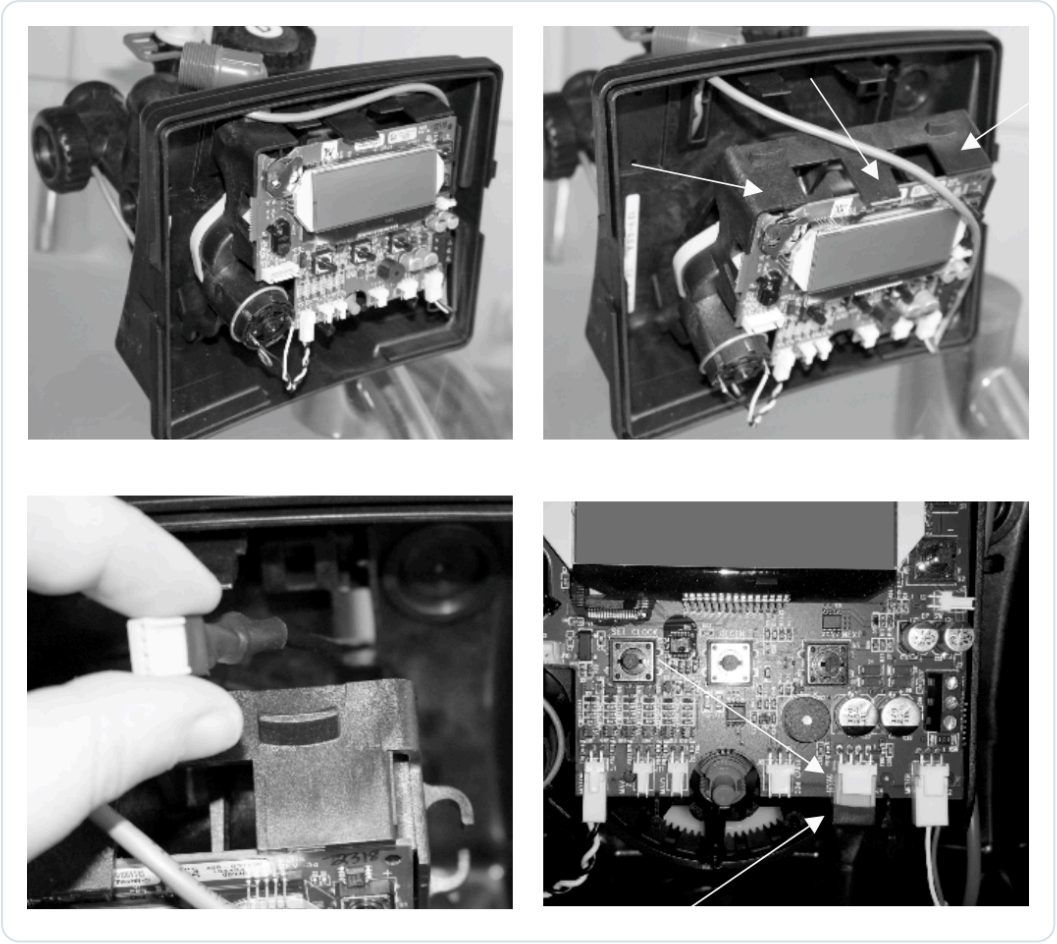

Rys. 10. Zdjęcie panelu, wysunięcie sterownika i podłączenie przewodu transformatora

01 **Zdejmij przedni panel**

Delikatnie zdejmij przedni panel głowicy.

02 **Wysuń sterownik**

Ostrożnie podnieś do góry zapadki i, delikatnie odpychając, wysuń element, na którym zamontowany jest sterownik.

03 **Przełóż przewód**

Przełóż przewód transformatora przez szczelinę w obudowie.

04 **Podłącz transformator**

Wepnij wtyk przewodu transformatora w gniazdo na płytce sterownika.

05 **Wepnij sterownik**

Wsuń element ze sterownikiem na miejsce i dociskaj go delikatnie, aż usłyszysz charakterystyczne „kliknięcie”.

06

Załóż panel i włącz zasilanie

Załóż przedni panel, a następnie podłącz transformator do gniazdka elektrycznego.

> Po pierwszym włączeniu cyfry zegara migają – ustaw godzinę i dzień tygodnia (rozdział 8).

OSTROŻNIE

Podczas zdejmowania panelu, wysuwania i wpinania sterownika zachowaj szczególną ostrożność, aby nie połamać mocowań i nie uszkodzić wyświetlacza.

7 Pierwsze uruchomienie

Płukanie instalacji, napełnianie urządzenia, odpowietrzenie, kontrola szczelności i programowanie.

Rozruch wykonaj po zakończeniu montażu hydraulicznego i elektrycznego. Kolejność jest ważna: najpierw przepłucz instalację obejściem, potem powoli napełnij urządzenie i usuń powietrze.

01 **Ustaw obejście w pozycji obejścia**

Ustaw system obejścia w pozycji zamkniętej (obejścia) – woda nie płynie przez urządzenie.

02 **Sprawdź sterownik**

Upewnij się, że elektroniczny sterownik jest w trybie roboczym (wyświetla godzinę i dzień tygodnia).

03 **Otwórz dopływ**

Otwórz główny dopływ wody.

04 **Przepłucz instalację**

Otwórz kurek zimnej wody uzdatnionej w pobliżu urządzenia i pozwól wodzie płynąć kilka minut, aż wypłyną zanieczyszczenia powstałe podczas montażu. Następnie zamknij kurek.

05 **Napełnij urządzenie**

Wytwórz w urządzeniu niewielkie nadciśnienie, włączając je do pracy:

- obejście fabryczne: najpierw otwórz zawór wylotowy, potem **powoli** otwórz zawór wlotowy;
- obejście trójzaworowe: zamknij zawór obejścia, otwórz zawór wylotowy, a następnie **powoli** otwórz zawór wlotowy.

06 **Odpowietrz instalację**

Po 2–3 minutach odkręć kurek zimnej wody uzdatnionej w pobliżu urządzenia i pozwól wodzie płynąć kilka minut, aż całe powietrze zostanie usunięte z instalacji. Zamknij kurek.

07 **Sprawdź szczelność**

Sprawdź szczelność urządzenia i wszystkich złączy hydraulicznych. Nieszczelne nakrętki dokręć ręką lub popraw uszczelki (po uprzednim ustawieniu obejścia i zredukowaniu ciśnienia).

08 **Ustaw zegar i zaprogramuj sterownik**

Ustaw godzinę i dzień tygodnia, a następnie zaprogramuj język, liczbę dni między regeneracjami i godzinę regeneracji (rozdział 8).

09

Zapisz dane instalacji

Wpisz numer seryjny, model, wyniki analizy wody, ciśnienie, datę i dane instalatora; potwierdź pierwsze uruchomienie w karcie serwisowej.

KONTROLA SKUTECZNOŚCI

Po pewnym czasie pracy zmierz poziom zanieczyszczeń przed urządzeniem i za nim. Wynik pozwala ocenić, czy liczba dni między regeneracjami jest dobrana właściwie.

8 Obsługa i ustawienia

Przyciski, ekrany, zegar, programowanie, regeneracja automatyczna i ręczna, tryb wakacyjny, obejście.

Przyciski

PRZYCISK	FUNKCJA
SET CLOCK	Wejście do ustawiania godziny i dnia tygodnia
NEXT	Przejście do następnego parametru; w trybie pracy – przełączanie ekranów informacyjnych
REGEN	W trakcie ustawień – powrót do poprzedniego kroku; w trybie pracy – regeneracja ręczna (krótko: odroczona, przytrzymanie: natychmiastowa)
+ / –	Zmiana wartości lub opcji
NEXT i + jednocześnie	Wejście do programowania urządzenia

Ekrany w trybie pracy

Sterownik pokazuje jeden z pięciu ekranów; przyciskiem **NEXT** przełączasz się między nimi:

1. aktualna godzina (ekran główny – z dniem tygodnia i bieżącym poborem wody w l/min),
2. ilość wody w litrach na minutę przepływająca (filtrowana) przez system,
3. stan trybu wakacyjnego – z tego poziomu można go włączyć lub wyłączyć,
4. objętość wody pozostała do kolejnej regeneracji,
5. liczba dni pozostałych do kolejnej regeneracji.

Jeżeli regeneracja ma się odbyć danego dnia, na wyświetlaczu pojawia się napis **REGENERATION TODAY** („regeneracja dzisiaj”).

Ustawienie godziny i dnia tygodnia

Godzinę ustawia się przy pierwszym włączeniu urządzenia do prądu oraz po resecie spowodowanym dłuższą przerwą w zasilaniu – w takim przypadku po włączeniu sterownika cyfry godzin i minut migają.

01 **Naciśnij SET CLOCK**

Na wyświetlaczu pojawi się ekran ustawiania czasu (TIME ... HOUR).

02 **Ustaw godzinę**

Przyciskami **+** lub **–** ustaw godzinę. Naciśnij **NEXT**, aby przejść dalej; **REGEN** cofa do poprzedniego kroku.

03

Ustaw minuty

Przyciskami **+** lub **–** ustaw minuty (TIME ... MINUTES) i naciśnij **NEXT**.

04

Ustaw dzień tygodnia

Przyciskami **+** lub **–** wybierz dzień tygodnia (CURRENT DAY, np. WED). **NEXT** zatwierdza i wraca do ekranu głównego.

Programowanie urządzenia

Aby wejść do programowania, naciśnij jednocześnie **NEXT** i **+**. Kolejne parametry zatwierdzasz przyciskiem **NEXT**; w każdej chwili możesz wrócić do poprzedniego kroku przyciskiem **REGEN**. Po ostatnim parametrze NEXT przenosi do ekranu głównego.

KROK	EKRAN	USTAWIENIE	FABRYCZNIE / ZALECANE
2	ENGLISH (DISPLAY)	Język menu: angielski, niemiecki, francuski, hiszpański lub włoski	angielski
3	DAYS BETWEEN REGEN	Maksymalna liczba dni między regeneracjami: 1–28 lub OFF	4 dni (zalecane)
4	REGEN TIME HOUR	Godzina rozpoczęcia regeneracji	2:00
5	REGEN TIME ... (minuty)	Minuty godziny regeneracji	2:00
6A	SERVICE ALARM ... m³	Przypomnienie o serwisie po przepływie wody: OFF lub 100–50 000 m³	OFF (zalecane)
6B	SERVICE ALARM ... YR	Przypomnienie o serwisie po czasie, w latach (0.25 = 3 miesiące, 1.00 = raz w roku)	0.25
7	NORMAL / CUSTOM ALARM DISPLAY	Tryb powiadomień: NORMAL – dodatkowo sygnał dźwiękowy, CUSTOM – bez dźwięku	—
8	SCHEDULED SERVICE	Podgląd zaplanowanego terminu przypomnienia	—
9	ALARM BUZZER	Alarm dźwiękowy przypomnienia: ON lub OFF	—
10	ALARM BUZZER START / END	Godziny, w których alarm dźwiękowy może się włączać (początek i koniec)	np. 6:00 / 22:00
11	LIGHT NORMALLY	Podświetlenie: OFF – gaśnie po kilkunastu minutach bezczynności, ON – świeci stale	—

Tryb regeneracji – czasowy czy objętościowy

Jeżeli parametr DAYS BETWEEN REGEN ustawisz na **OFF**, urządzenie pracuje w trybie objętościowym – regeneracja rozpoczyna się po przepłynięciu przez system określonej ilości wody (m³). Ustawienie liczby dni (1–28) włącza tryb objętościowo-czasowy: regeneracja nastąpi najpóźniej po upływie ustawionej liczby dni. Producent zaleca regenerację co **4 dni**.

Na podstawie obserwacji i wyników badania wody można wydłużać odstęp między regeneracjami. Najdokładniej dopasujesz go, obserwując manometry na wejściu i wyjściu urządzenia: spadek ciśnienia na manometrze wyjściowym o **0,5 bar lub więcej** wskazuje, po jakim czasie powinna nastąpić regeneracja. Godzinę regeneracji warto zostawić nocną – zużycie wody jest wtedy najmniejsze, a prąd często tańszy.

Przypomnienie o serwisie

Sterownik może przypominać o przeglądzie po przepływie zadanej ilości wody (krok 6A) lub po upływie zadanego czasu (krok 6B). Urządzenie musi być serwisowane co najmniej raz w roku – ustawienie wartości 1.00 w kroku 6B włączy przypomnienie raz w roku. W trybie NORMAL ALARM DISPLAY przypomnienie jest dodatkowo sygnalizowane dźwiękiem, o ile alarm dźwiękowy (krok 9) jest włączony – tylko w godzinach ustawionych w kroku 10.

Regeneracja automatyczna

System wchodzi w tryb regeneracji w porze mniejszego zapotrzebowania na wodę (w nocy). Proces rozpoczyna się automatycznie, a po jego zakończeniu urządzenie samo przestawia się na uzdatnianie i ponownie dostarcza do instalacji wodę uzdatnioną. Podczas regeneracji wyświetlacz pokazuje bieżący etap (np. BACKWASH-AIR) oraz czas pozostały do jego końca.

WODA W CZASIE REGENERACJI

Jeżeli w czasie regeneracji potrzebujesz wody, możesz podawać do instalacji wodę nieuzdatnioną – ustaw wtedy zawór BY-PASS w pozycji obejścia, a po zakończeniu regeneracji przywróć pozycję roboczą.

Regeneracja ręczna

Wcześniejszy cykl regeneracji bywa potrzebny przy intensywnym użytkowaniu, po dłuższej przerwie w zasilaniu lub gdy rośnie spadek ciśnienia na urządzeniu. Sterownik ma dwa tryby:

- **Tryb odroczony** – naciśnij i zwolnij **REGEN**. Pojawi się napis REGENERATION TODAY, a regeneracja rozpocznie się o ustawionej godzinie (godzinę możesz zmienić w programowaniu, kroki 4–5). Jeśli napis pojawił się przez pomyłkę, ponowne naciśnięcie REGEN anuluje całą procedurę.
- **Tryb natychmiastowy** – naciśnij i przytrzymaj **REGEN**. System od razu wejdzie w tryb regeneracji. **Tego procesu nie można anulować.**

Tryb wakacyjny

Trzeci ekran informacyjny pokazuje, czy tryb wakacyjny jest aktywny; z tego poziomu można go włączyć lub wyłączyć. Tryb wakacyjny uruchamia regenerację wtedy, gdy regeneracja czasowa jest wyłączona – mimo że przez system nie przepłynęła odpowiednia ilość wody, złoże zostanie okresowo przepłukane. Chroni to przed zaleganiem wody w butli podczas nieobecności.

Obejście urządzenia

Czasem trzeba odciąć urządzenie od instalacji – np. przy nagłym problemie technicznym albo gdy do domu lub odbiornika nie musi płynąć woda uzdatniona (napełnianie basenu, podlewanie). Ustaw wtedy pokrętła obejścia według rysunków i tabel poniżej.

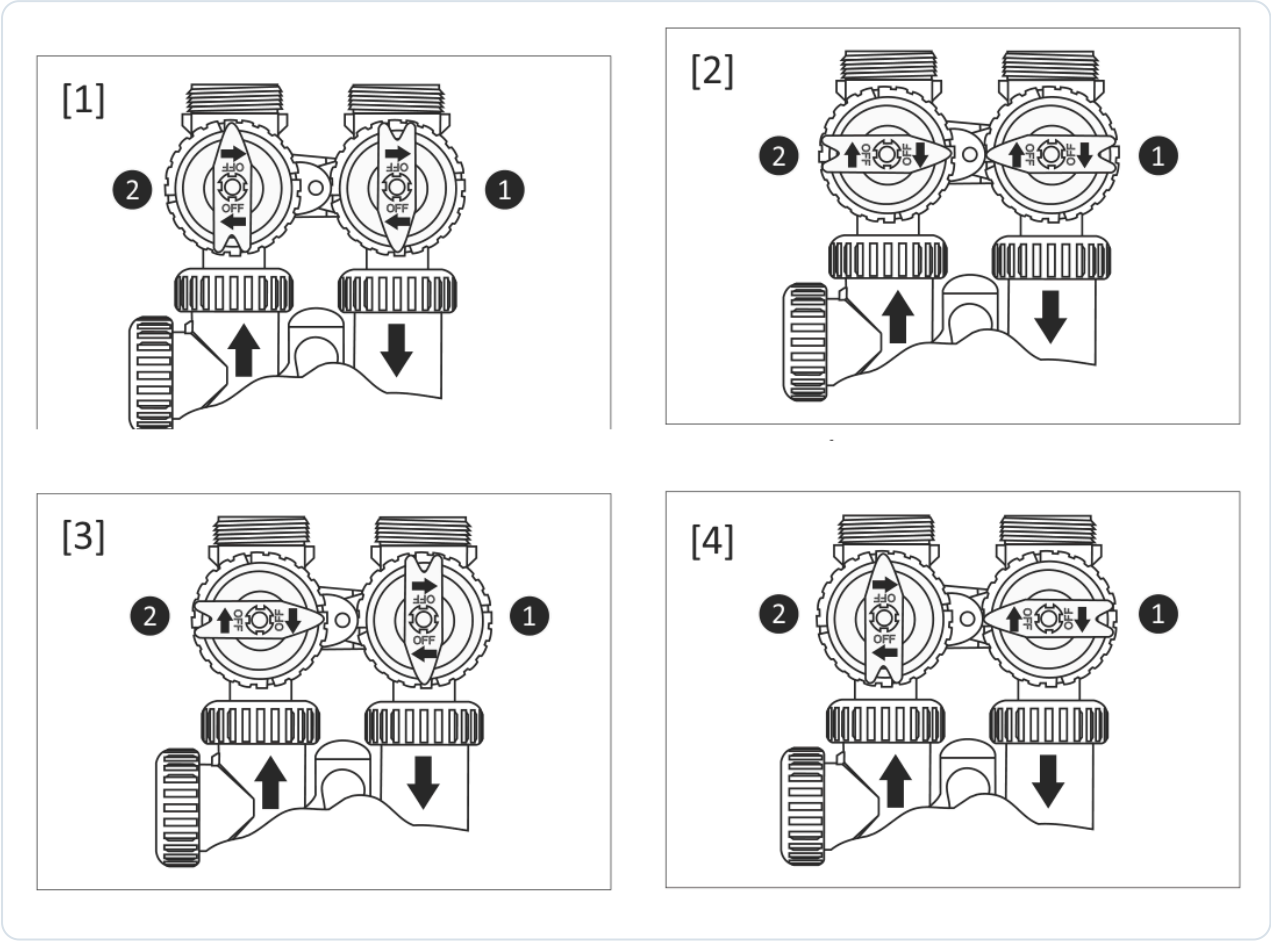

Rys. 11. Obejście fabryczne: pozycje [1]–[4] (pokrętło 1 – zawór wlotowy, 2 – zawór wylotowy)

POZYCJA	ZAWÓR WLOTOWY (1)	ZAWÓR WYLOTOWY (2)	ZASTOSOWANIE
[1] robocza	OTWARTY	OTWARTY	Normalna praca – woda uzdatniona do domu
[2] obejścia	ZAMKNIĘTY	ZAMKNIĘTY	Urządzenie odcięte, do domu płynie woda nieuzdatniona
[3] konserwacja	OTWARTY	ZAMKNIĘTY	Urządzenie pod ciśnieniem, nie podaje wody uzdatnionej do domu
[4] zamknięta	ZAMKNIĘTY	OTWARTY	Dopływ do urządzenia odcięty

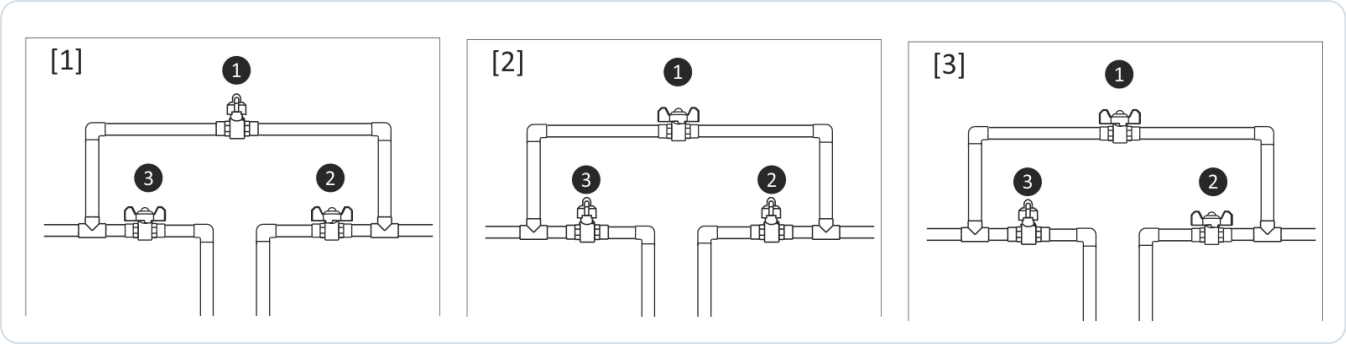

Rys. 12. Trójzaworowy system obejścia: pozycje [1]–[3] (1 – zawór obejścia, 2 – wlotowy, 3 – wylotowy)

POZYCJA	ZAWÓR OBEJŚCIA (1)	ZAWÓR WLOTOWY (2)	ZAWÓR WYLOTOWY (3)
[1] robocza	ZAMKNIĘTY	OTWARTY	OTWARTY
[2] obejścia	OTWARTY	ZAMKNIĘTY	ZAMKNIĘTY
[3] konserwacja	OTWARTY	OTWARTY	ZAMKNIĘTY

Zanik zasilania

Przy braku zasilania głowica pamięta ustawienia regeneracji, czas, datę itp. Jeżeli przerwa trwa dłużej (24 h), podstawowe ustawienia wprowadzone przez użytkownika zostaną skasowane; ustawienia fabryczne głowicy są bezpiecznie zapisane w pamięci urządzenia. Po długiej przerwie w zasilaniu ustaw ponownie godzinę i program, a następnie zainicjuj ręcznie regenerację.

9 Konserwacja

Harmonogram, punkty kontrolne, ciśnienie, bateria, czyszczenie, higiena i przerwy w użytkowaniu.

CZYNNOŚĆ	KIEDY	KTO
Kontrola ustawień panelu sterowania (godzina, dzień, program)	regularnie i po każdym zaniku zasilania	użytkownik
Kontrola węża popłuczyn – brak przepływu poza regeneracją	regularnie	użytkownik
Kontrola szczelności – brak wycieków wokół urządzenia	regularnie	użytkownik
Odczyt manometrów – spadek ciśnienia na wyjściu	regularnie	użytkownik
Pomiar zanieczyszczeń przed urządzeniem i za nim	okresowo (analiza wody)	użytkownik / laboratorium
Wymiana baterii 3 V (ogniwo 2032)	gdy zegar miga po krótkiej przerwie w zasilaniu	użytkownik
Czyszczenie obudowy	w miarę potrzeby	użytkownik
Kompletny przegląd, higienizacja, wpis w kartę serwisową	co najmniej raz w roku	serwis

Regularne punkty kontrolne

Aby sprawdzić, czy urządzenie działa prawidłowo, wykonuj regularnie cztery proste czynności:

1. Sprawdź ustawienia panelu sterowania – aktualną godzinę, dzień tygodnia i liczbę dni między regeneracjami.
2. Zmierz poziom zanieczyszczeń (żelaza, manganu, zapach siarkowodoru) w wodzie przed urządzeniem i za nim.
3. Sprawdź wąż odprowadzania popłuczyn – nie powinno być w nim przepływu wody, chyba że urządzenie właśnie się regeneruje.
4. Sprawdź miejsce wokół urządzenia – nie powinno być żadnych wycieków.

Kontrola ciśnienia i częstotliwości regeneracji

Porównuj wskazania manometrów na wejściu i wyjściu urządzenia. Jeżeli ciśnienie za urządzeniem spada o 0,5 bar lub więcej, złoże jest obciążone osadami – wykonaj regenerację ręczną i rozważ skrócenie odstępu między regeneracjami. Gdy woda jest czysta, a spadek ciśnienia niewielki, odstęp można wydłużyć. Pamiętaj też o kontroli ciśnienia zasilania, szczególnie nocnego.

Wymiana baterii podtrzymującej

Jeżeli po przerwie w zasilaniu krótszej niż 24 h zegar na sterowniku zaczyna migać, bateria jest na wyczerpaniu. Wprowadź wtedy ponownie ustawienia i wymień baterię na nową (**3 V, ogniwo typu 2032**).

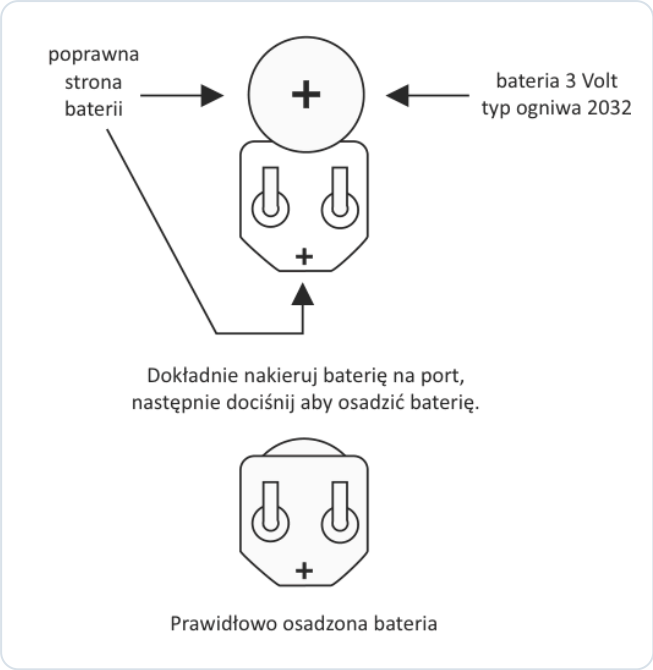

Rys. 13. Prawidłowe osadzenie baterii 3 V typu 2032

01 **Zdejmij przedni panel**

Bateria znajduje się na płytce sterownika pod przednim panelem.

02 **Wyjmij zużytą baterię**

Zwróć uwagę na właściwą stronę baterii (biegun „+”).

03 **Włóż nową baterię**

Dokładnie nakieruj baterię na gniazdo stroną „+” jak na rysunku, a następnie dociśnij, aby ją osadzić.

04 **Załóż panel i sprawdź ustawienia**

Załóż przedni panel, ustaw godzinę i dzień tygodnia, sprawdź program.

Wygląd i czyszczenie

Aby utrzymać dobry wygląd urządzenia, przecieraj je wilgotną ściereczką lub myj łagodnym roztworem wody z mydłem. Nigdy nie używaj agresywnych środków czyszczących, amoniaku ani rozpuszczalników.

Higiena i odkażanie

Urządzenie wykonano z materiałów najwyższej jakości i zmontowano w warunkach zapewniających czystość i higieniczność. Prawidłowo zainstalowane i eksploatowane nie zanieczyszcza wody. Jednak – jak w każdym urządzeniu włączonym do instalacji wodnej – możliwe jest rozmnażanie się bakterii, zwłaszcza w wodzie stojącej. Ponieważ urządzenie jest sterowane czasomierzem, okresowo przepłukuje złoże, nawet gdy woda nie jest pobierana. Higienizację urządzenia wykonuje serwis w ramach przeglądu i odnotowuje ją w karcie serwisowej.

Przerwy w użytkowaniu

- Na czas krótszej nieobecności pozostaw urządzenie podłączone do prądu – okresowe regeneracje (lub tryb wakacyjny) przepłuczą złoże.
- Jeżeli zasilanie elektryczne urządzenia było odłączone przez dłuższy czas, po ponownym włączeniu ustaw zegar i ręcznie zainicjuj regenerację.
- Przy dłuższym wyłączeniu z eksploatacji ustaw obejście w pozycji [2] i chroń urządzenie przed mrozem.
- Po powrocie otwórz kurek wody uzdatnionej i spuść wodę, która zalegała w instalacji.

Złoże

Złoże katalityczne regeneruje się samoczynnie wodą i powietrzem – nie dosypuje się do niego żadnych środków. Jego stan ocenia serwis podczas przeglądu, m.in. na podstawie analizy wody za urządzeniem. Wymianę złoża zleć serwisowi; przy zasypie obowiązuje kolejność z rozdziału 6 (zaślepka na rurze dystrybucyjnej, podłoże kwarcowe, złoże).

10 Rozwiązywanie problemów

Komunikat ERROR, tabela usterek i sytuacje wymagające serwisu.

Komunikat błędu

Jeżeli na wyświetlaczu naprzemiennie pojawia się słowo **ERROR** i numer (np. 1003), zawór sterujący nie jest w stanie działać prawidłowo. Zanotuj numer błędu i skontaktuj się ze sprzedawcą w celu uzyskania pomocy.

Usterki i ich usuwanie

OBJAW	MOŻLIWA PRZYCZYNA	ROZWIĄZANIE
Na przemian ERROR i numer błędu	Zawór sterujący nie może pracować prawidłowo	Zanotuj numer, skontaktuj się ze sprzedawcą lub serwisem; w razie potrzeby ustaw obejście.
Zegar miga po krótkiej (poniżej 24 h) przerwie w zasilaniu	Wyczerpana bateria podtrzymująca	Wymień baterię 3 V typu 2032, ustaw godzinę i sprawdź program.
Po włączeniu migają cyfry godziny, program jest fabryczny	Przerwa w zasilaniu dłuższa niż 24 h skasowała ustawienia użytkownika	Ustaw godzinę i dzień, zaprogramuj sterownik, zainicjuj regenerację ręczną.
Wyświetlacz zgaszony	Tryb LIGHT NORMALLY OFF albo brak zasilania	Naciśnij dowolny przycisk; jeśli ekran nie reaguje – sprawdź gniazdo, transformator i jego przewód.
Regeneracja odbywa się o złej porze	Błędnie ustawiona godzina lub dzień	Ustaw zegar przyciskiem SET CLOCK.
Spadek ciśnienia za urządzeniem o 0,5 bar i więcej	Złoże obciążone osadami, zbyt rzadka regeneracja	Wykonaj regenerację ręczną i skróć odstęp między regeneracjami.
Za urządzeniem nadal żelazo, mangan lub zapach siarkowodoru	Obejście nie jest w pozycji roboczej; zbyt rzadka regeneracja; za mało tlenu przy wysokich stężeniach; woda poza zakresem pH	Sprawdź pozycję obejścia [1]; skróć odstęp między regeneracjami; zbadaj wodę przed i za urządzeniem; skonsultuj z serwisem wymianę powietrza między regeneracjami.
Złoże słabo się wypłukuje, skuteczność spada	Pompa nie zapewnia 3,2 m³/h lub zbyt niskie ciśnienie	Sprawdź wydajność pompy i nastawy hydroforu; skonsultuj z instalatorem.
Woda płynie wężem popłuczyn poza regeneracją	Nieprawidłowa praca zaworu sterującego	Ustaw obejście i wezwij serwis.
Wyciek na przyłączach	Brak lub uszkodzenie uszczelki, poluzowana nakrętka	Ustaw obejście, zredukuj ciśnienie, dokręć nakrętkę ręką lub wymień uszczelkę.

OBJAW	MOŻLIWA PRZYCZYNA	ROZWIĄZANIE
Powietrze i „plucie” z kranów po uruchomieniu	Instalacja nie została odpowietrzona	Otwórz kurek wody uzdatnionej i pozwól wodzie płynąć, aż powietrze zostanie usunięte.
Brudna woda zaraz po montażu	Zanieczyszczenia z prac instalacyjnych	Przepłucz instalację przez kurek zimnej wody (rozdział 7, krok 4).
Wahania ciśnienia, zbyt wysokie ciśnienie w nocy	Brak reduktora, ciśnienie powyżej 8,6 bar	Zamontuj reduktor ciśnienia przed urządzeniem.
Podczas regeneracji brak wody uzdatnionej	To normalne – urządzenie płucze złoże	Odczekaj do końca regeneracji lub ustaw obejście, jeśli potrzebujesz wody.

Kiedy wezwać serwis

- [ ] Gdy na wyświetlaczu pojawia się komunikat ERROR.
- [ ] Gdy woda wypływa wężem popłuczyn poza regeneracją albo regeneracja nie kończy się samoczynnie.
- [ ] Gdy jakość wody za urządzeniem nie poprawia się mimo skrócenia odstępu między regeneracjami.
- [ ] Raz w roku – na kompletny przegląd i higienizację (wpis w karcie serwisowej).

PRZED TELEFONEM DO SERWISU

Przygotuj model i numer seryjny, dane instalacji (analiza wody, ciśnienie), ustawiony program, numer błędu i opis objawów.

11 Części zamienne i eksploatacyjne

Elementy eksploatacyjne, wyposażenie opcjonalne i akcesoria.

ELEMENT	DANE / OZNACZENIE	UWAGI
Bateria podtrzymująca sterownika	3 V, ogniwo typu 2032	Wymiana, gdy zegar miga po krótkiej przerwie w zasilaniu
Transformator	230/12 V – 50 Hz	Tylko oryginalny, dostarczony z urządzeniem
Złoże katalityczne	113 dm³	Wymiana przez serwis po ocenie stanu złoża
Podłoże kwarcowe	warstwa na dnie butli	Przykrywa dystrybutor dolny
Butla ciśnieniowa z rurą dystrybucyjną	16×65 cali (oznaczenie w karcie: 4″ G+D)	—
Zawór sterujący (głowica)	Clack, sterownik elektroniczny	Naprawy wyłącznie przez serwis
Uszczelki przyłączy i obejścia	przyłącza 1″ BSP	Sprawdzaj przy każdym demontażu
Wąż popłuczyn z wkładką usztywniającą	—	W zestawie
Obejście fabryczne / przyłącze kątowe 360°	—	Opcja
Elastyczne węże przyłączeniowe	—	Opcja
Korpus filtra sedymentacyjnego Supreme	1/2″, 3/4″ lub 1″, wkład 5 µm	Akcesorium – montaż przed odżelaziaczem

Części zamienne i materiały eksploatacyjne zamawiaj w sklepie FILTRY lub u dystrybutora, podając model, numer seryjny urządzenia i nazwę elementu. Stosuj wyłącznie oryginalne części – zamienniki mogą pogorszyć działanie zaworu i spowodować utratę gwarancji.

12 Gwarancja, serwis i utylizacja

Gwarancja Supreme, warunki, serwis, producent i utylizacja.

Gwarancja

Urządzenia serii OXYLINE są objęte rozszerzoną gwarancją producenta – według materiałów Supreme **nawet do 10 lat**. Okres gwarancji dla poszczególnych elementów, szczegółowe warunki i sposób zgłaszania reklamacji określa dokument gwarancyjny dołączony do urządzenia.

Warunki zachowania gwarancji

- ☐ Montaż przez kompetentną osobę, zgodnie z tą instrukcją i lokalnymi przepisami (połączenia wodne i elektryczne).
- ☐ Praca w zakresie parametrów: ciśnienie 2,5–8,6 bar, temperatura 4–43 °C, pH 5,8–10,0, zasilanie przez oryginalny transformator.
- ☐ Przegląd co najmniej raz w roku przez wykwalifikowaną firmę (usługa może być płatna) i wpisy w karcie serwisowej.
- ☐ Zachowanie dowodu zakupu i danych instalacji.

- ✕ Naprawy wykonywane przez osoby nieprzeszkolone – producent nie odpowiada za wynikające z nich zagrożenia i szkody.
- ✕ Montaż uszkodzonego urządzenia, praca w warunkach niezgodnych z instrukcją (mróz, przegrzanie, słońce, opady, zbyt wysokie ciśnienie).
- ✕ Czyszczenie agresywnymi środkami, amoniakiem lub rozpuszczalnikami.

Serwis

W sprawie przeglądu, naprawy lub komunikatu ERROR skontaktuj się z dystrybutorem, u którego kupiono urządzenie (sklep FILTRY). Producent zastrzega sobie możliwość zmian konstrukcyjnych – urządzenie może nieznacznie różnić się od przedstawionego na rysunkach.

Producent

Polaqua Group Sp. J. – marka SUPREME (www.supremefilters.com). Zawór sterujący: Clack (USA).

Utylizacja

- Sterownik i transformator utylizuj zgodnie z wymaganiami dotyczącymi zużytego sprzętu elektrycznego i elektronicznego oraz z krajowymi i lokalnymi przepisami – nie wyrzucaj ich z odpadami komunalnymi.
- Zużytą baterię oddaj do punktu zbiórki baterii.
- Zużyte złoże i podłoże przekaż serwisowi przy wymianie lub zagospodaruj zgodnie z lokalnymi zasadami; butlę i elementy z tworzyw oddaj do odpowiedniej frakcji.
- Opakowanie (karton, folie) posegreguj i oddaj do recyklingu.

13

Karta serwisowa i kontakt

Zapisuj montaż, wymiany wkładów i przeglądy — ułatwi to serwis i ewentualną reklamację.

DANE URZĄDZENIA

MODEL

NUMER SERYJNY

DATA ZAKUPU / MONTAŻU

INSTALATOR / PIECZĄTKA

HISTORIA OBSŁUGI

DATA	CZYNNOŚĆ / WYMIENIONY WKŁAD	PODPIS

DOKUMENTACJA

Supreme: OXYLINE Series – instrukcja montażu (IM-OXY-INT, PL) i karta katalogowa serii OXYLINE (035074_KKS_OXYLINE_PL)

Dokumentacja źródłowa (filtry-wody.pl)

Karta produktu w filtry-wody.pl

KONTAKT ZE SPRZEDAWCĄ

FILTRY Sp. z o.o.
ul. Piotra Bardowskiego 1
35-005 Rzeszów
tel. +48 515 901 301
sklep@filtry-wody.pl · filtry-wody.pl

Niniejsza instrukcja została opracowana przez FILTRY Sp. z o.o. na podstawie danych technicznych urządzenia (Supreme) dostępnych w chwili wydania; zasady ogólne opisano jako takie. W razie rozbieżności obowiązują dane z tabliczki znamionowej oraz dokumentacja producenta właściwa dla danego egzemplarza. Montaż elektryczny i hydrauliczny wykonuj zgodnie z obowiązującymi przepisami.